UM-8MV0A-000-06

使用者手冊

SM-RT500-SS

下列網址提供其他語言的使用者手冊：
http://si.shimano.com

重要通知

- 如需有關本使用者手冊中，未包含產品的安裝和調整資訊，請聯絡代理商或經銷商購買。本公司網站上 (http://si.shimano.com) 提供經銷商說明書，可供專業且有經驗的自行車技師參考。
- 請勿分解或變更本產品。

請務必在使用前徹底閱讀本使用者手冊，並遵循該手冊正確使用，以策安全。

重要安全資訊

如果指示中要求進行更換作業，請聯絡代理商或經銷商購買。

⚠ 警告

- 請特別小心切勿讓手指接近旋轉中的碟盤。如果手指被夾入轉動中的碟盤開口，碟盤的銳利度足以造成手指嚴重傷害。

- 操作煞車時，卡鉗和碟盤溫度會升高，因此請勿在騎乘時和下車後立即觸摸這些零件，否則您可能會燙傷。
- 如果碟盤出現裂痕或變形，請立即停止使用煞車，並洽詢經銷商或代理商。
- 如果碟盤的厚度被磨損至 1.5 mm，請立即停止使用煞車，並洽詢經銷商或代理商。碟盤可能會破裂，且您可能會從自行車上跌落。使用 Ice-Technologies 碟盤時，如果可以看到鋁合金表面，也請立即停止使用該煞車。
- 請務必完整瞭解您自行車煞車系統的操作。不當使用自行車的煞車系統，可能導致失控或摔落，而可能導致重傷。由於每一輛自行車的處理方式可能不同，因此請務必學會適當的煞車技巧 (包括煞車手把壓力和自行車操作特性)，以及自行車的操控。想要瞭解這些事項，可以詢問專業的自行車店、查閱自行車的車主手冊，以及練習騎乘和煞車技巧。
- 本款碟盤是專為休閒用途而設計。 如果在碟盤溫度升高時反覆急煞，煞車可能會開始產生異音而且煞車制動力可能會下降。 如果您在騎乘時感覺煞車制動力已下降，請立即停止騎乘，讓碟盤降溫。
- 如果使用前煞車時用力過猛，輪組可能會鎖定，自行車可能會向前翻覆，而可能導致重傷。
- 騎乘自行車前，請務必確認前煞車和後煞車運作正常。
- 雨天時，會需要更長的煞車距離。請降低速度，並及早且溫和地使用煞車。
- 如果道路表面潮濕，輪胎會更容易打滑。如果輪胎打滑，您可能會從自行車摔落。為避免這種情況，請降低速度，並及早且溫和地使用煞車。
- 仔細閱讀使用者手冊後，請將其存放在安全之處，以供日後參考。

⚠ 注意

■ 老化期

- 碟煞有老化期，煞車制動力會在老化期的過程中逐漸增加。使用處於老化期的煞車時，請確認您瞭解任何此類煞車制動力提高的狀況。更換煞車來令片或碟盤時，也會發生同樣的狀況。

備註

- 產品在正常使用和老化中產生的自然磨損和劣化，並不在保固範圍內。

騎乘前定期檢查

騎乘前請檢查下列項目。如果下列項目出現任何問題，請聯絡代理商或經銷商購買。

- 前煞車和後煞車是否功能正常？
- 碟煞碟盤是否出現裂痕或變形？
- 是否有任何異常的噪音？

各部名稱

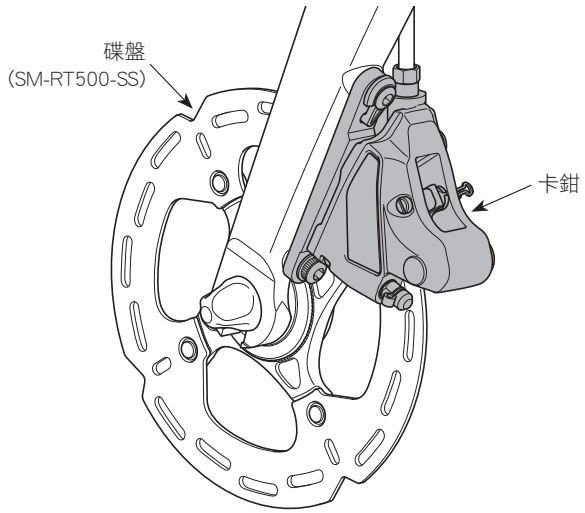

進口商　三司達企業股份有限公司
台中市台中工業區 37 路 39-1 號
TEL:04-23596199

SHIMANO INC.
3-77 Oimatsu-cho, Sakai-ku, Sakai-shi, Osaka 590-8577, Japan

規格若因持續改良而有所變更，恕不另行通知。(Taiwanese)