UM-8K50A-003 使用者手冊

懸吊式煞車

重要聲明

- 如需有關本使用者手冊中， 未包含的產品安裝、 調整及更換資訊， 請聯絡購買處或經銷商。 本公司網站上(https://si.shimano.com) 提供經銷商說明書， 可供專業且有經驗的自行車技師參考。

請務必在使用前徹底閱讀本「使用者手冊」、 遵循該手冊正確使用， 以及妥善保存， 以便隨時參考。

請務必隨時遵守下列指示， 以免人員受傷以及設備與環境物品受損。 這些指示已根據錯誤使用產品， 可能引發的危險程度或損壞嚴重程度分類。

危險	若未遵守這些指示， 將導致死亡或嚴重傷害。
警告	若未遵守這些指示， 可能導致死亡或嚴重傷害。
提醒	若未遵守這些指示， 可能導致人員受傷以及設備與環境受損。

重要安全資訊

警告

- 由於每一輛自行車的處理方式可能隨著型號稍有不同， 因此請務必學會適當的煞車技巧 (包括煞車手把壓力和自行車操控特性)， 以及自行車的操控。 不當使用自行車的煞車系統， 可能導致失控或摔落， 而可能導致重傷。
- 請勿拆解或改裝本產品。 如此可能會導致產品無法正常運作， 且您可能會突然摔落， 因而導致重傷。
- 使用前煞車時請勿用力過猛。 如果這樣做， 前輪可能會鎖定， 自行車可能會向前翻覆， 而可能導致重傷。
- 由於在雨天時， 會需要更長的煞車距離， 因此請降低速度， 並及早且溫和地使用煞車。 您可能摔倒或相撞而受重傷。
- 潮濕道路表面會使輪胎失去抓地力；因此，爲避免這種情況，請降低速度，並及早且溫和地使用煞車。 如果輪胎失去抓地力， 您可能摔倒受重傷。
- 不可讓油或潤滑油滲入煞車塊。 如果騎乘的自行車， 其煞車塊已經沾到油或潤滑油， 則會讓煞車無法運作， 並因跌落或碰撞而導致重傷。
- 如果煞車線有任何生鏽， 磨損或裂痕， 請勿使用煞車線。 否則煞車可能無法正常運作。

注意

- 搭配陶瓷輪圈使用時， SHIMANO 標準煞車塊會加快磨損。
- 如果煞車塊已經磨損到無法看見溝槽時， 請洽詢您的購買處或經銷商。
- 不同的煞車塊會有自己的特性。 購買煞車塊時， 請向購買處或經銷商詢問詳細資訊。
- 產品在正常使用和老化中產生的自然磨損和劣化， 並不在保固範圍內。

騎乘自行車前定期檢查

騎乘自行車前， 請檢查下列項目。 如果出現任何問題， 請洽詢購買處或經銷商。

- 前煞車和後煞車是否功能正常？
- 煞車線是否有任何生鏽， 磨損或裂痕？
- 煞車塊是否磨損到溝槽？
- 把手是否出現斷裂或剝離的徵兆？
- 是否出現任何異音？

各部名稱

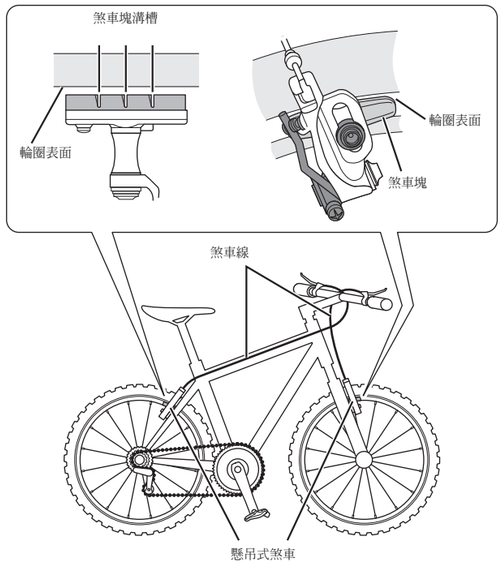

如何操控

拆下輪組時， 請將左右懸吊式煞車推入輪圈， 並拉下連結線， 以便拆下。 左右懸吊式煞車便會開啓， 然後即可更輕鬆拆下輪組。

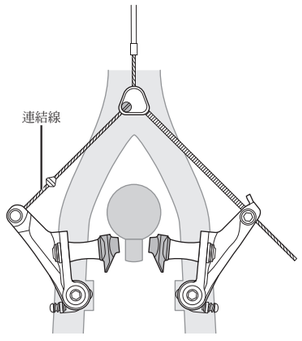

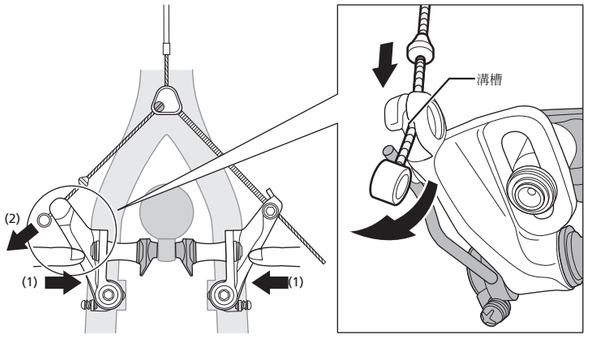

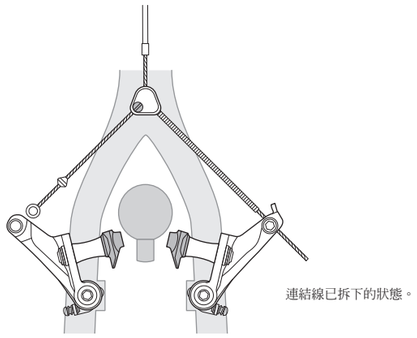

注意

安裝輪組時， 請依照拆下的相反順序安裝連結線。
務必在騎乘自行車前確定煞車正常運作。

進口商　三司達企業股份有限公司
台中市台中工業區 37 路 39-1 號
TEL:04-23596199

SHIMANO INC.
3-77 Oimatsu-cho, Sakai-ku, Sakai City, Osaka 590-8577, Japan

請注意：規格若因持續改良而有所變更，恕不另行通知。(Taiwanese)