(Chinese)

UM-1NJ0A-006

用户手册

曲柄 / 中轴

https://si.shimano.com

目录

重要提示 3
重要安全信息 4
注意 5
骑车前的例行检查项目 6
部件名称 7

重要提示

- 对于用户手册中未包含的产品安装、调节和更换相关信息，请咨询购买地或经销商。为专业和具备熟练经验的自行车技师提供的经销商手册，可参见我们的网站(https://si.shimano.com)。

为了安全起见，在使用前请务必仔细阅读“用户手册”的基础上正确使用，并将其妥善保管，以便能够随时查阅参考。
为避免对人员造成伤害以及对设备和周围环境造成物理损坏，请务必遵守以下事项。错误使用产品时可能产生的危险和损坏按等级进行区分说明。

危险	未依说明使用会导致重伤甚至死亡。
警告	未依说明使用可能导致重伤甚至死亡。
小心	未依说明使用可能导致人员受伤或设备和周围环境受到物理损坏。

重要安全信息

⚠ 警告

- 不得对产品进行拆卸或改动。否则会造成产品运行不正常，而且可能会造成您突然摔落，并严重受伤。
- 骑车前请确认曲柄臂有无开裂。如果存在任何裂缝，曲柄臂可能断裂，造成骑车者从自行车上摔下。
- 骑行时请多加小心，勿让衣服的褶边卷入链条。否则可能会从自行车摔下。

⚠ 小心

- 注意避免接触链轮片的轮齿。否则有受伤的危险。

注意

- 清洁曲柄臂或者中轴时请使用中性清洁剂。使用碱性或酸性洗涤剂可能导致变色。
- 若发觉脚踏性能异常，请再次进行检查。
- 请勿使用高压清洗器清洗中轴的周围区域。
- 请定期用中性清洁剂清洗链轮片。同时，也用中性清洁剂清洗链条并注入润滑油，可有效延长链轮片和链条的寿命。
- 骑行时，裤脚可能被链条弄脏。
- 因正常使用及老化所产生的自然磨损及性能劣化不在保修范围内。
- 为了获得最大的性能，我们强烈推荐 SHIMANO 润滑油和保养产品。

骑车前的例行检查项目

骑车前请检查下面所记载的项目。如果发现任何问题，请咨询购买地或经销商。

- 在曲柄臂上是否有任何裂纹?
- 踩踏脚踏时是否顺滑?
- 驱动系统变速时是否顺滑?
- 组件部分有无松动?
- 组件是否已牢固地安装在车架/车把上?
- 骑行时有无异常噪音?

部件名称

轴承组件型

轴位于右侧曲柄臂组件的型号

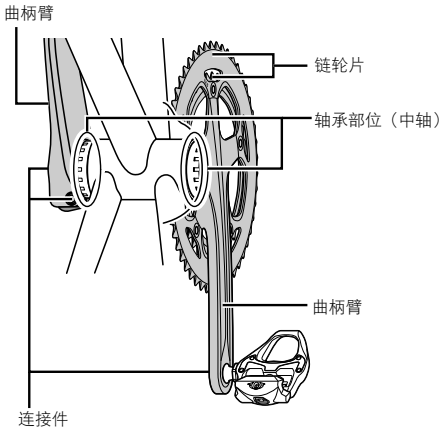

轴位于左侧曲柄臂的型号

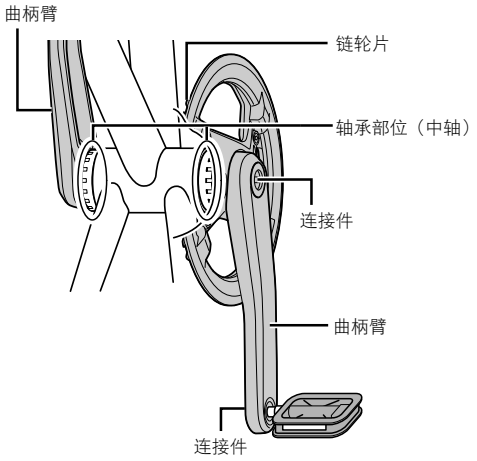

非轴承组件型

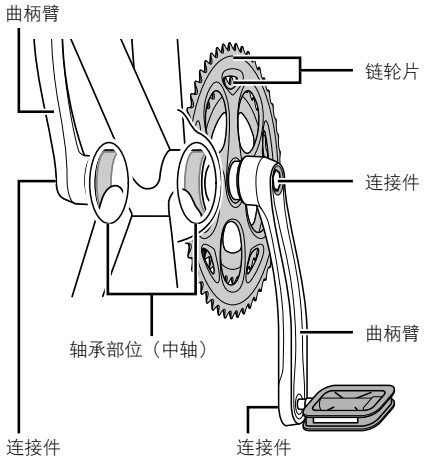
曲柄臂
链轮片
连接件
曲柄臂
轴承部位（中轴）
连接件
连接件