经销商手册

山地车轮组

非系列

WH-MT68
WH-MT66
WH-MT35
WH-MT15
WH-MT500
WH-MT501
WH-MT600
WH-MT620

目录

重要提示 3

安全须知 4

安装 7

轮胎尺寸 7

将使用到的工具列表 8

安装辐条护片 8

安装/拆卸卡式飞轮 9

安装碟刹盘片 9

保养 10

辐条张力值 10

辐条的更换 11

拆卸和装配 < 筒轴型 > 12

拆卸和装配 < 快拆式 > 19

塔基的更换 < 快拆式 > 21

塔基的更换 < 筒轴型 > 22

更换绝缘胶带和轮圈孔盖 24

更换无内胎式包布 26

如何使用密封剂（针对A类型） 28

无内胎轮胎的安装和取下方法 29

重要提示

- **经销商手册主要适合专业自行车技师使用。**
  对于未接受自行车装配专业培训的用户，请勿试图利用经销商手册自行安装组件。
  如果您对手册信息的任意部分不太清楚，请勿进行安装。请咨询销售处或当地的自行车专销店寻求帮助。
- 务必阅读产品附带的所有用户手册。
- 除经销商手册中所述信息之外，请勿对产品进行拆卸或改装。
- 所有使用说明书和技术文档都可以登录https://si.shimano.com进行在线阅读。
- 对于不方便使用互联网的用户，请联系SHIMANO经销商或任一处SHIMANO办事处获取硬拷贝用户手册。
- 经销商须遵守其所在国家、州或地区相应的规章制度。

为了安全起见，请务必在仔细阅读此经销商手册的基础上，正确使用。

为了防止对人的危害、财产损失，这里将说明务必遵守的事项。
将错误使用时产生的危害和损害进行区分说明。

⚠ 危险

“可能导致死亡或重伤的重大内容”。

⚠ 警告

“可能导致死亡或重伤的内容”。

⚠ 小心

“可能发生受到伤害或财产损失的内容”。

安全须知

警告

- **安装产品时，请务必遵照手册中给出的说明。**
  只允许使用原装SHIMANO零配件。组件或替换部件装配或者调节不当可能导致组件失效，进而造成自行车失控并与物体发生碰撞。

- 在进行维护保养操作时，例如更换组件，请佩戴指定的护目镜。

另外，务必让用户知悉以下事项:

- **骑车前请确认轮组是否安装到位。**
  如果轮组松动，则可能从自行车脱落，导致严重伤害。
- 骑车前，请仔细检查花鼓，确保轴内无裂缝，如果发现裂缝迹象或是其他异常状况，请勿使用该自行车。
  该车轮不用于速降骑行和自由骑行。因此，请勿将其用于速降骑行，否则车轮可能会弯曲或损坏，从而引发事故。
- 使用产品前，请务必完整阅读产品使用说明书。
  如果未正确使用快拆机构，轮组可能会从自行车上脱落，导致重伤事故。
- 使用之前请进行车轮的检查，确认有无辐条的弯曲或松动，和轮圈表面的压扁、伤痕或破损等。如果有上述问题出现，则请停止使用车轮。
  否则，车轮可能损坏，您可能摔倒。

< F15（前15mm轴），R12（后12mm轴）车轮（筒轴型） >

- 本轮组仅可用于特殊前叉/ 车架与固定轴的组合中。
  如果将其用于其他前叉/ 车架或固定轴的组合，则轮组将可能会在骑车过程中从自行车上脱落，并导致严重身体伤害。
- 确保即使手动将车轮拆装手柄锁紧到最大限度，车轮拆装手柄也不会干扰到碟刹盘片。
  如果车轮拆装手柄与碟刹盘片位于同一侧，则可能会与碟刹盘片发生干涉的危险。如果车轮拆装手柄与碟刹盘片存在干涉，请停止使用轮组并咨询经销商或代理商。

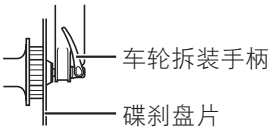

- 使用产品前，请务必完整阅读产品使用说明书。车轮拆装手柄的使用方法上如果出错，则会导致车轮的脱落而引起重伤事故。

TL: 无内胎型轮组

- 安装或取下轮胎时应当用手操作。
  如果难以做到，可使用针对无内胎车轮的塑料撬胎棒。在该情况下，务必确保轮圈面未凹损、刮花或破裂，因为这样会导致轮胎和轮圈之间空气密封损坏的风险，进而导致空气泄漏。对于碳纤轮圈，确保没有碳架掉漆或破裂等情况。最后，确保没有空气泄漏。

< F15车轮（筒轴型） >

- 将前轮安装至避震前叉时，请务必遵照避震前叉用户使用说明书中提供的指南进行操作。
  前轮组的固定方法和锁紧扭矩因所使用的避震前叉类型不同而存在差异。若未遵照指示正确操作，前轮可能从避震前叉上掉落，由此可能造成严重的身体伤害。

< F（前），R（后）车轮 >

- 确保即使手动将快速拆装手柄锁紧到最大限度，快速拆装手柄也不会干扰到碟刹盘片。
  如果快速拆装手柄与碟刹盘片位于同一侧，则快速拆装手柄可能会与碟刹盘片发生干涉的危险。如果车轮拆装手柄与碟刹盘片存在干涉，请停止使用轮组并咨询经销商或代理商。

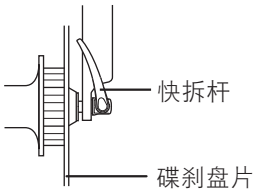

安装至自行车以及维修：

- 使用碟刹。
  这些车轮专为配合碟刹使用而设计。请勿将这些车轮与轮圈刹车配合使用。

⚠ 小心

另外，务必让用户知悉以下事项：

- 对于轮胎，请在指示的适当空气压力状态下使用。
- 如需使用刺孔修补剂或密封剂，请咨询购买地或经销商。

< WH-MT66/WH-MT68/WH-MT600/WH-MT620 >

- 当使用此类轮组时，请务必对A型使用绝缘胶带和轮圈孔盖，对B型使用真空胎型轮胎专用胶带。
- 对于绝缘胶带、轮圈孔盖和真空胎型轮胎专用胶带，请使用原装SHIMANO零配件。
  建议使用原装SHIMANO零配件，以防止爆胎或其他可能的损坏。
- 请勿使用轮圈胎垫。
  否则，将难以进行轮胎的拆卸和安装，且易损伤轮胎或内胎，可能造成突然的爆胎或轮胎脱落，并导致重伤。

< WH-MT35/WH-MT15-A/WH-MT500/WH-MT501 >

- 请使用可承受高压的轮圈胎垫，否则轮胎可能会突然爆胎，这可能导致您从自行车上跌落。
  此外，还建议您不可重复使用从轮组上拆卸的轮圈胎垫。若重复使用轮圈胎垫，则可能会突然发生爆胎，这将使您从自行车上跌落。

■适应性操作

- 磨合期内请注意刹车力。
  使用碟式刹车时有一段适应操作期间。随着适应程度的增加，刹车的制动力会增强。因此请注意这一刹车制动力之增强趋势并加以适应。对于碟刹盘片以及碟盘的更换也属于同一道理。

安装至自行车以及维修：

- 当使用SHIMANO专用工具(TL-FC36)拆卸和安装碟刹盘片锁紧环的时候，小心不要用手接触碟刹盘片的外部。
  由于可能会划伤手指，所以请戴上保护手套。

注意

另外，务必让用户知悉以下事项:

- 特制辐条扳手为可选配件。
- 请勿对花鼓内部注入油。否则会引起润滑脂外流。
- 如果辐条出现任何偏差或骑行里程首次达到1000公里后，建议您向自行车经销商要求调节辐条张力。
- 由于轮圈张贴物会脱落，所以请勿用洗涤液或化学药剂擦拭车轮。
- 因正常使用及老化所产生的自然磨损及性能劣化不在保修范围内。

安装至自行车以及维修:

- 请使用SHIMANO的纯正辐条和辐条帽。否则可能损坏花鼓体上插入辐条的部分。
- 车轮的旋转变得沉重时，请注入润滑脂。
- 有关兼容反光片和辐条护片的相关信息，请查阅规格表 **(https://si.shimano.com)**。

由于本手册主要用于说明产品的使用步骤，如图所示的产品照片可能与实体产品有所偏差。

安装

■ 轮胎尺寸

系列	尺寸	快拆式	筒轴型	轮胎尺寸
非系列	26	WH-MT68-R	WH-MT68-F15 WH-MT68-R12	26x1.95-2.50
	26	WH-MT66-F WH-MT66-R	WH-MT66-F15	26x1.50-2.25
	29	WH-MT66-F-29 WH-MT66-R-29	WH-MT66-F15-29 WH-MT66-R12-29	29x1.50-2.25
	26	WH-MT35-F WH-MT35-R	WH-MT35-F15	26x1.50-2.25
	27.5	WH-MT35-F-275 WH-MT35-R-275	WH-MT35-F15-275	27.5x1.50-2.25
		WH-MT500-F-275 WH-MT500-R-275	WH-MT500-F15-275 WH-MT500-R12-275 WH-MT500-F15-B-275 WH-MT500-R12-B-275 WH-MT501-R12-B-275 WH-MT600-TL-F15-275 WH-MT600-TL-R12-275 WH-MT600-TL-F15-B-275 WH-MT600-TL-R12-B-275	27.5x2.00-2.40
		-	WH-MT620-TL-F15-B-275 WH-MT620-TL-R12-B-275	27.5x2.25-2.50
	29	WH-MT35-F-29 WH-MT35-R-29	WH-MT35-F15-29	29x1.50-2.25
		WH-MT500-F-29 WH-MT500-R-29	WH-MT500-F15-29 WH-MT500-R12-29 WH-MT500-F15-B-29 WH-MT500-R12-B-29 WH-MT501-R12-B-29 WH-MT600-TL-F15-29 WH-MT600-TL-R12-29 WH-MT600-TL-F15-B-29 WH-MT600-TL-R12-B-29	29x2.00-2.40
		-	WH-MT620-TL-F15-B-29 WH-MT620-TL-R12-B-29	29x2.25-2.50
	26	WH-MT15-A-F WH-MT15-A-R	WH-MT15-A-F15	26x1.50-2.25
	27.5	WH-MT15-A-F-275 WH-MT15-A-R-275	WH-MT15-A-F15-275	27.5x1.50-2.25
	29	WH-MT15-A-F-29 WH-MT15-A-R-29	WH-MT15-A-F15-29	29x1.50-2.25

■ 将使用到的工具列表

需要以下工具以安装产品。

在何处使用	工具
花鼓	13mm花鼓扳手、15mm花鼓扳手、17mm花鼓扳手、18mm花鼓扳手、22mm花鼓扳手、23mm花鼓扳手、 TL-HS22, TL-FH15, TL-WR37

■ 安装辐条护片

有关可以安装的飞轮的相关信息，请查看兼容性信息(https://productinfo.shimano.com)。

< CP-WH31 >

1. 将插销安装到辐条护片上。

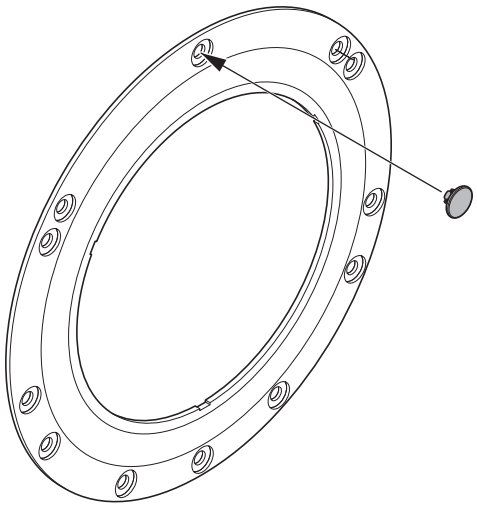

注意：

- 插销安装位置可参见以下说明。SHIMANO 图标和型号名称之间有一个基准孔。

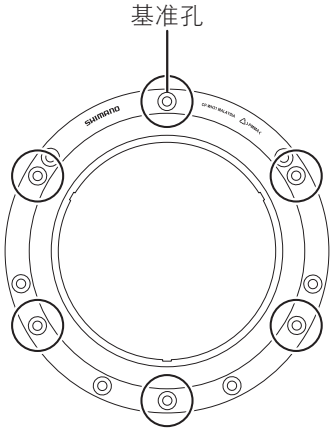

2. 安装辐条护片。
将插销按压到外辐条上进行安装。

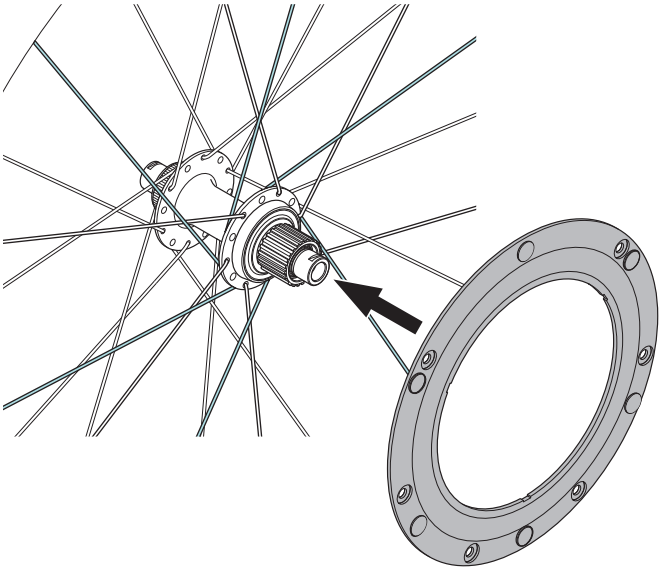

■ 安装/拆卸卡式飞轮

请参考卡式飞轮经销商手册了解如何安装/拆卸卡式飞轮。

■ 安装碟刹盘片

请参考碟刹经销商手册了解如何安装和拆卸碟刹盘片。

■ 辐条张力值

< WH-MT68/WH-MT66/WH-MT35/WH-MT15/WH-MT501/WH-MT600 >

辐条张力值		
前轮用	右侧	左侧
	600 - 1,000 N	900 - 1,350 N
后部用	右（飞轮片）侧	左侧
	900 - 1,350 N	600 - 1,000 N

*这数值为近似值。

< WH-MT500/WH-MT620 >

辐条张力值		
WH-MT500-F/ WH-MT500-F15	右侧	左侧
	29": 550 - 850 N 27.5": 550 - 919 N	29": 800 - 1,200 N 27.5": 853 - 1,253 N
WH-MT500-F15-B		29" & 27.5": 800 - 1,200 N
WH-MT620-TL-F15-B	29" & 27.5": 880 - 1,158 N	29" & 27.5": 922 - 1,172 N
WH-MT500-R/ WH-MT500-R12	右（飞轮片）侧	左侧
	29" & 27.5": 900 - 1,300 N	29": 550 - 850 N 27.5": 550 - 900 N
WH-MT500-R12-B		29" & 27.5": 550 - 900 N
WH-MT620-TL-R12-B	29" & 27.5": 1,003 - 1,253 N	29" & 27.5": 900 - 1,202 N

*这数值为近似值。

MT68/MT66/MT500/MT600/MT620

辐条数量：24

*只有29英寸类型的MT66有适用于后部车轮的28根辐条。

MT35/MT15-A/MT501

辐条数量：28

*MT35的前部有24根辐条；MT501的后部有24根辐条。

■ 辐条的更换

1. 如图所示，请将辐条穿过花鼓加以安装。

< MT68/MT66/MT600>

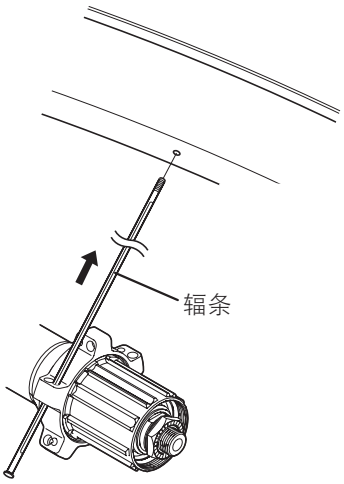

< MT35/MT15-A/MT500/MT501/MT620 >

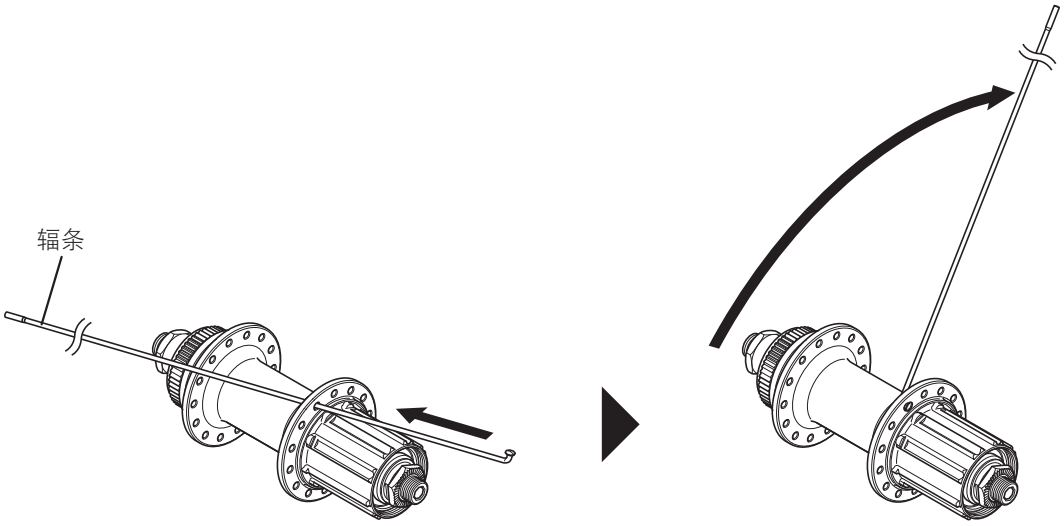

2.

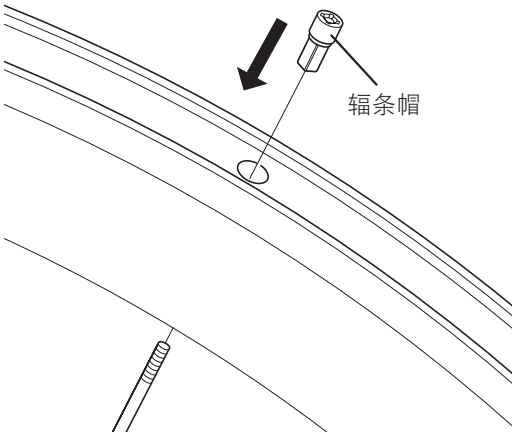

■ 拆卸和装配 < 筒轴型 >

MT68/MT66 < 前 >

< 拆解 >

可如图进行分解。请定期对各部分注入润滑脂。

注意：

- 不能从花鼓左侧（碟刹盘片固定齿形侧）开始拆卸。
- 请不要拆卸嵌在车轴管中的防水盖。

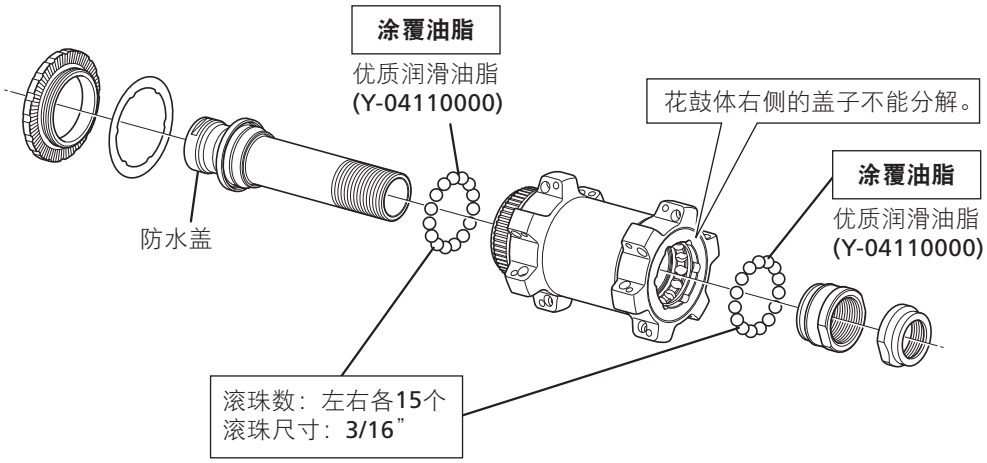

< 组装 >

组装车轴管，然后如图所示，使用SHIMANO专用工具来拧紧锁定螺母，进行交错锁定。

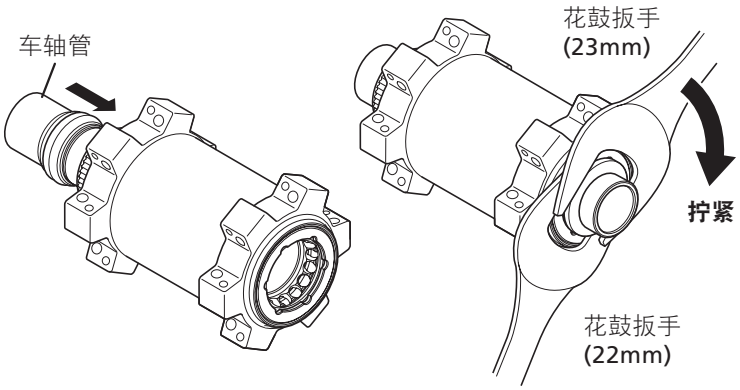

锁紧扭矩：
21 - 26N·m

< 拆解 >

可如图进行分解。请定期对各部分注入润滑脂。

注意：

- 不能从花鼓左侧（碟刹盘片固定齿形侧）开始拆卸。
- 请勿拆卸压装在LH轴盖上的防尘盖。

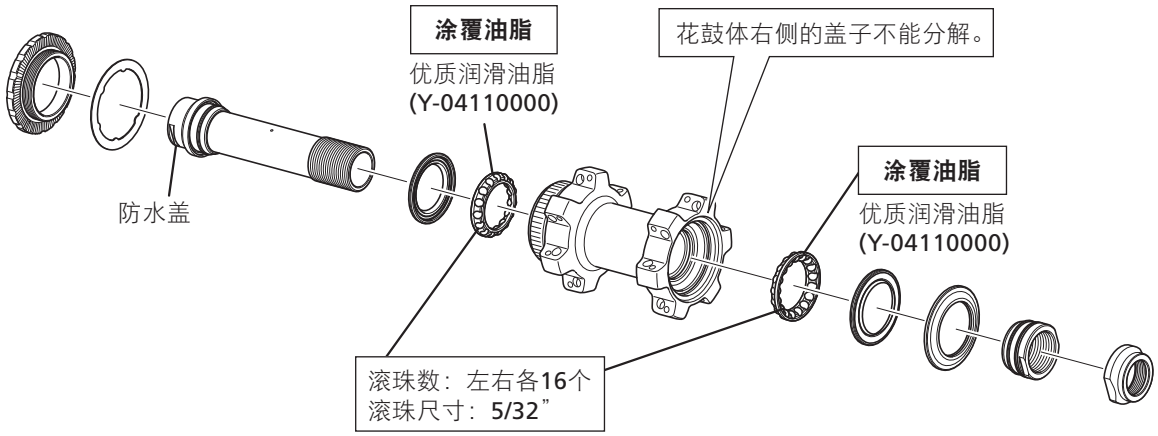

< 组装 >

组装车轴管，然后如图所示，使用SHIMANO专用工具来拧紧锁定螺母，进行交错锁定。

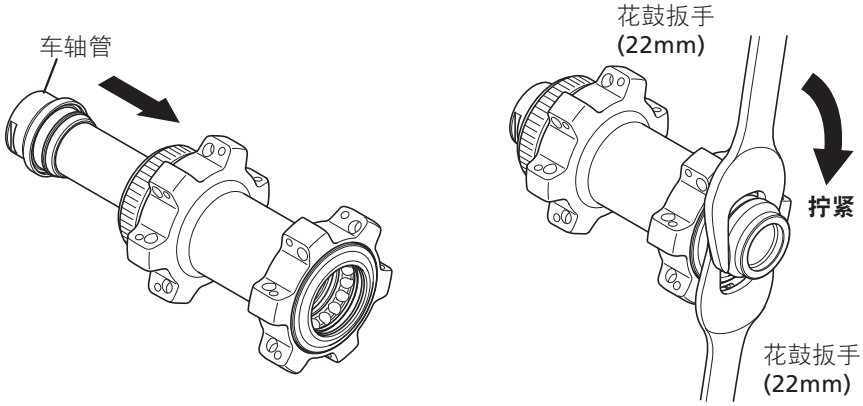

锁紧扭矩：
21 - 26N·m

< 拆解 >

可如图进行分解。请定期对各部分上润滑脂。

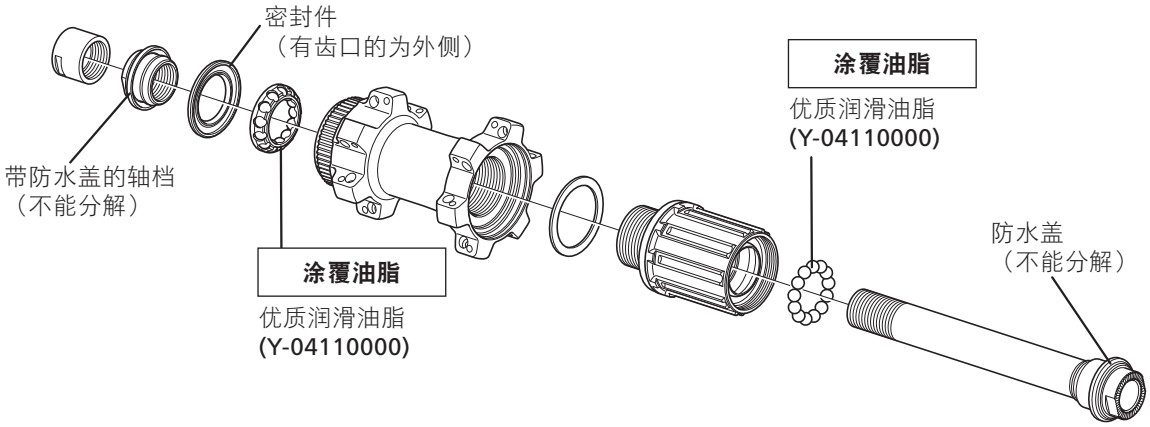

注意：

- 密封件部分的拆装须十分小心、谨慎，以免发生变形。重新安装密封件时，请确保密封件的朝向正确，然后将其插入至尽头。
- 请勿拆卸压装在轴档上的防水护盖和花鼓轴。
- 请勿进行塔基的分解，否则会引起故障。

< 拆解 >

可如图进行分解。请定期对各部分注入润滑脂。

注意：

- 不能从花鼓左侧（碟刹盘片固定齿形侧）开始拆卸。
- 请不要拆卸嵌在车轴管中的防水盖。

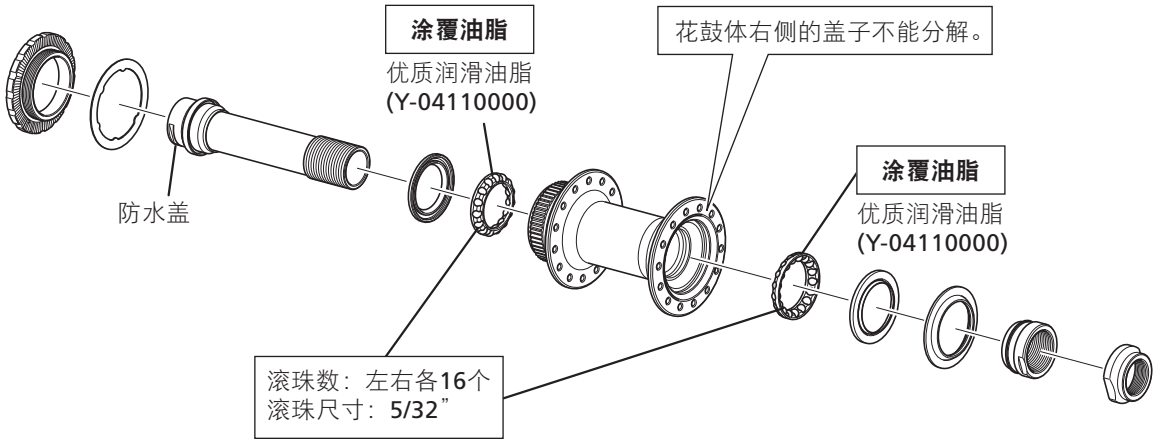

< 组装 >

组装车轴管，然后如图所示，使用SHIMANO专用工具来拧紧锁定螺母，进行交错锁定。

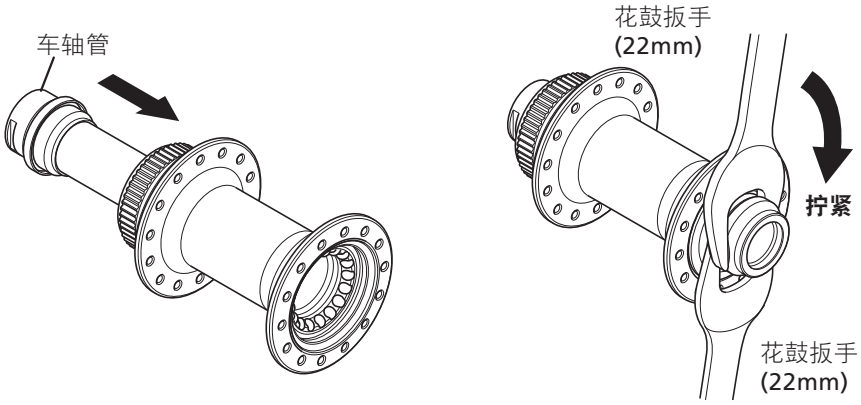

锁紧扭矩：
21 - 26N·m

MT500 < 后部 >

< 拆解 >

可如图进行分解。请定期对各部分上润滑脂。

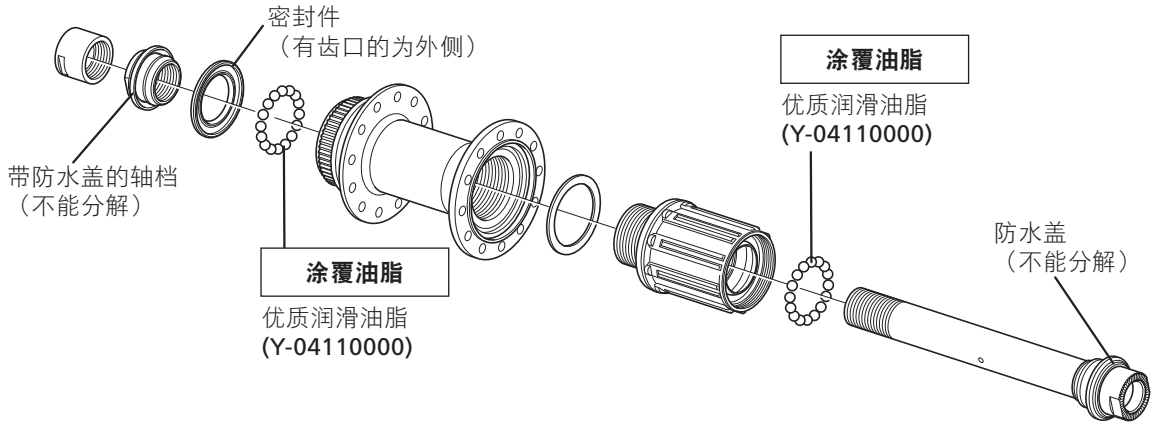

注意：

- 密封件部分的拆装须十分小心、谨慎，以免发生变形。重新安装密封件时，请确保密封件的朝向正确，然后将其插入至尽头。
- 请勿拆卸压装在轴档上的防水护盖和花鼓轴。
- 请勿进行塔基的分解，否则会引起故障。

MT501/MT620 < 后部 >

< 拆解 >

可如图进行分解。请定期对各部分上润滑脂。

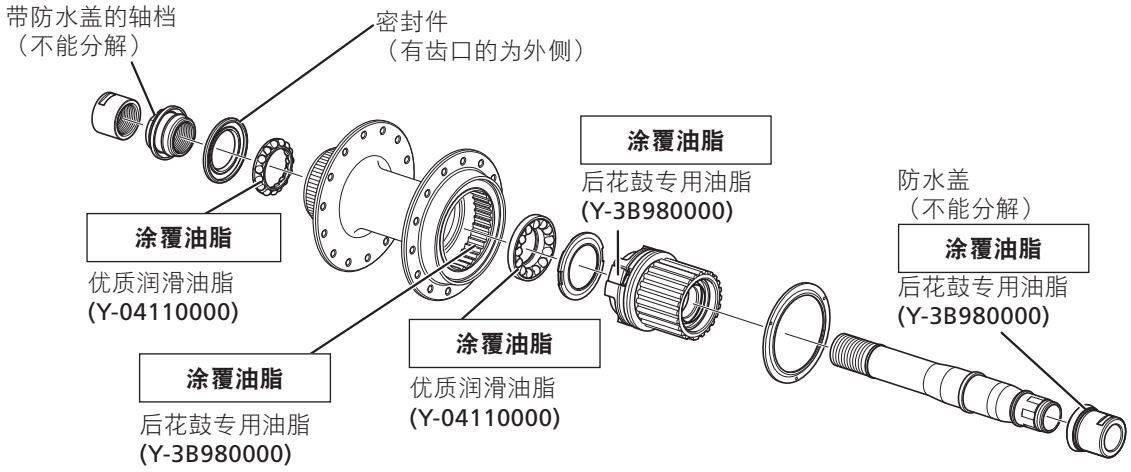

注意：

- 密封件部分的拆装须十分小心、谨慎，以免发生变形。重新安装密封件时，请确保密封件的朝向正确，然后将其插入至尽头。
- 请勿拆卸压装在轴档上的防水护盖和花鼓轴。
- 拆卸塔基之后，按照安装程序完成安装操作。
- 请勿进行塔基的分解，否则会引起故障。

- 对塔基使用专用油脂。请勿将此专用油脂与其他类型油脂混合使用，否则可能导致塔基离合器装置工作异常。
- 对图示中的区域涂覆后花鼓专用油脂。

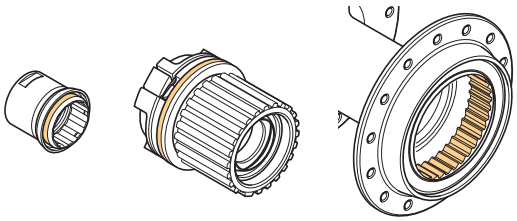

< 组装 >

1. 组装花鼓轴，然后如图所示，使用SHIMANO专用工具来拧紧锁定螺母，进行交错锁定。

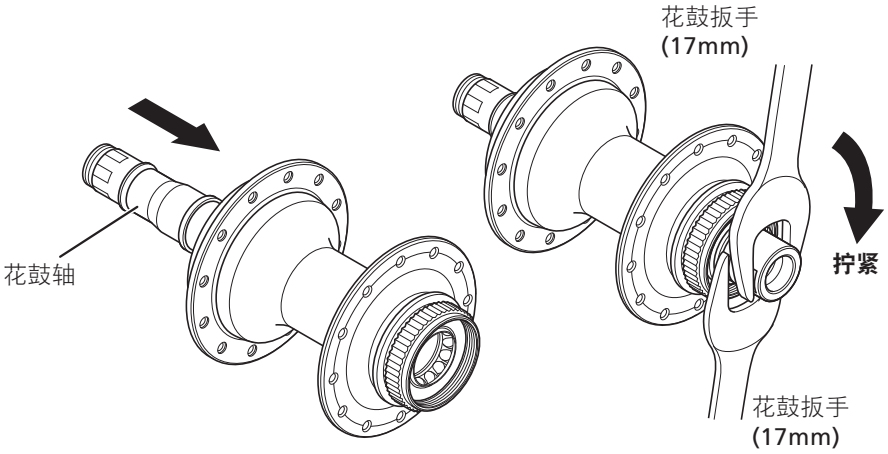

锁紧扭矩：
10 - 15 N·m

2. 安装塔基。
在安装塔基之后，请检查密封环的密封唇是否朝向正确方向。

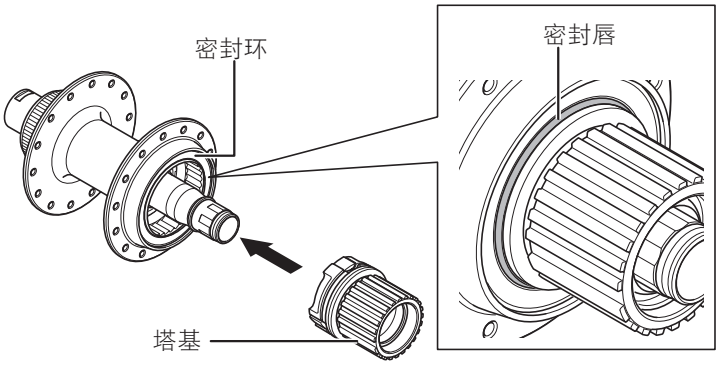

3. 将外侧密封盖插入带槽部分并安装牢固。

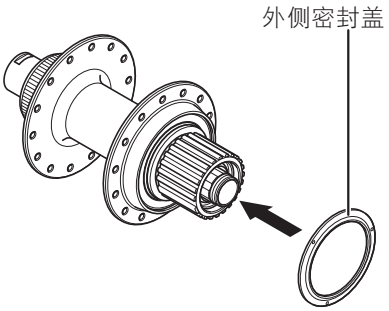

4. 安装右盖。
请务必推动右盖直至其卡入到位并且连接紧密为止。

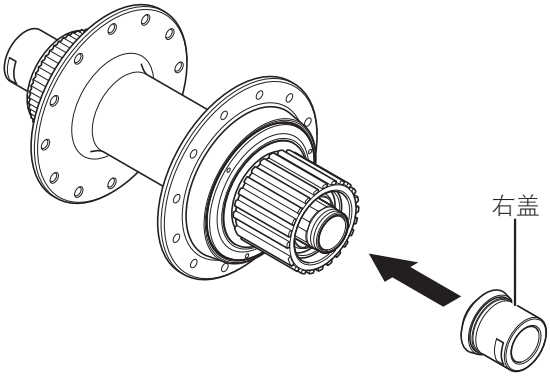

■ 拆卸和装配 < 快拆式 >

WH-MT15-A-275 < 前 >

注意：

- 前花鼓不能从花鼓组件左侧（碟刹盘片固定齿形侧）开始拆卸。
- 密封件部分的拆装须十分小心、谨慎，以免发生变形。重新安装密封件时，请确保密封件的朝向正确，然后将其插入至尽头。
- 请不要拆卸嵌在花鼓轴中的防水罩。

< 拆解 >

可如图进行分解。请定期对各部分注入润滑脂。

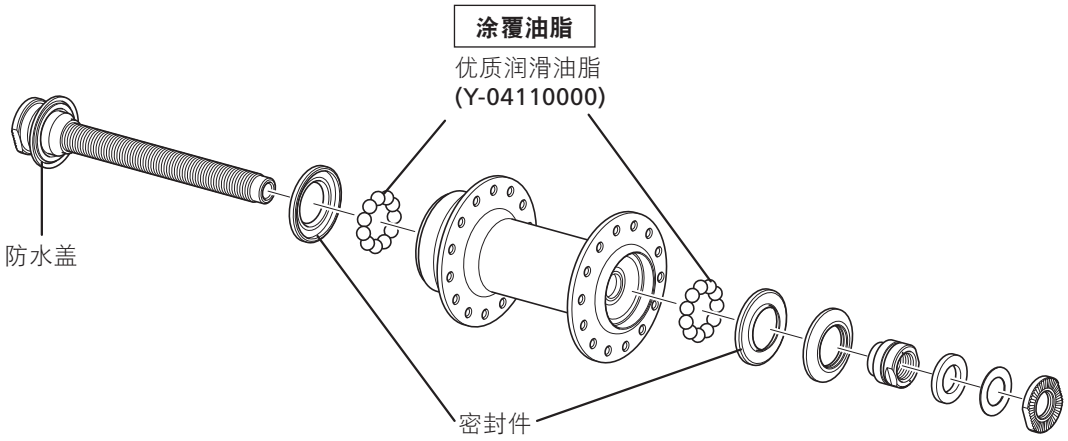

< 组装 >

组装花鼓轴，然后如图所示，使用SHIMANO专用工具来拧紧锁定螺母，进行交错锁定。

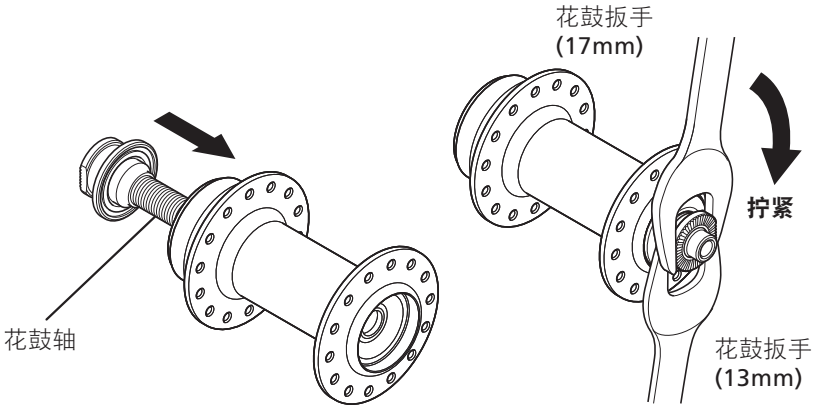

锁紧扭矩：
15 - 20N·m

注意：

- 密封件部分的拆装须十分小心、谨慎，以免发生变形。重新安装密封件时，请确保密封件的朝向正确，然后将其插入至尽头。
- 请勿分解固定在轴档上的防水盖。
- 请勿进行塔基的分解，否则会引起故障。

< 拆解 >

可如图进行分解。请定期对各部分上润滑脂。

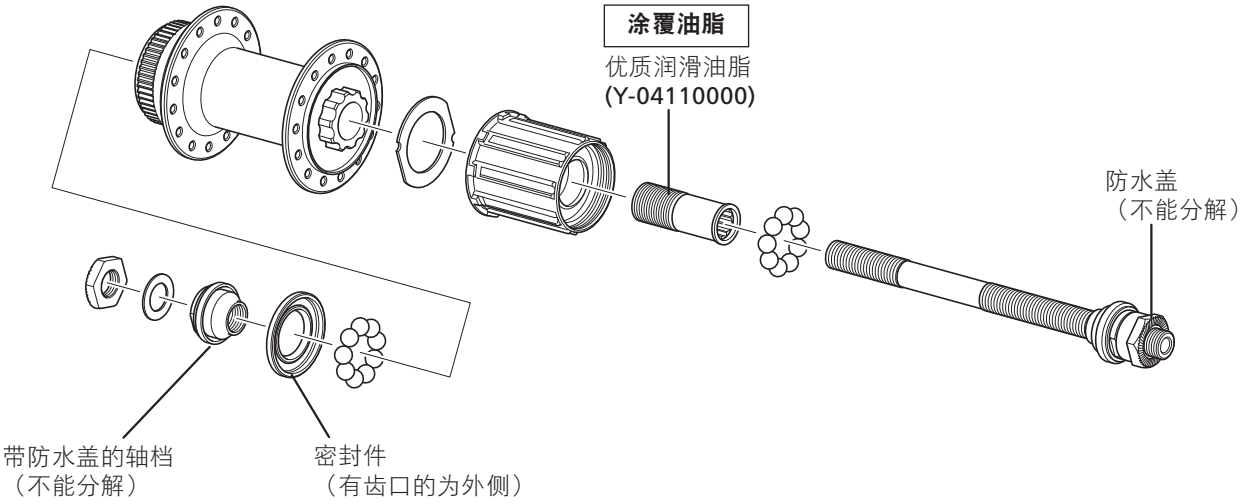

< 组装 >

组装花鼓轴，然后如图所示，使用SHIMANO专用工具来拧紧锁定螺母，进行交错锁定。

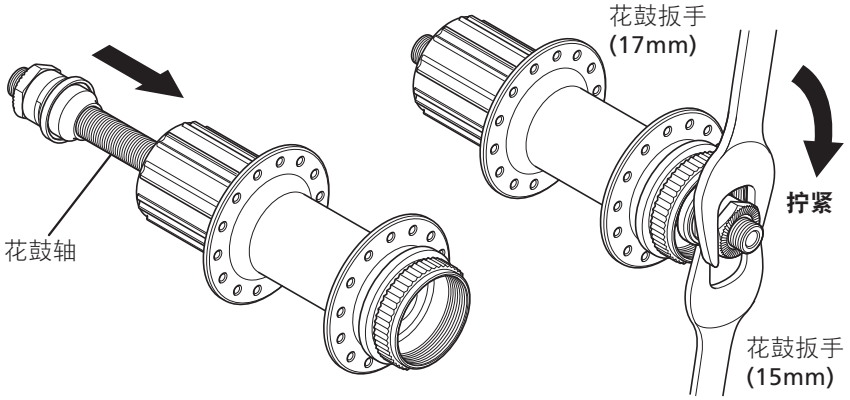

锁紧扭矩：
10 - 15N·m

■ 塔基的更换 < 快拆式 >

拆下花鼓轴后，拆下塔基固定螺钉（位于塔基内），然后更换塔基。

注意：

请勿进行塔基的分解，否则会引起故障。

< MT68/MT66 >

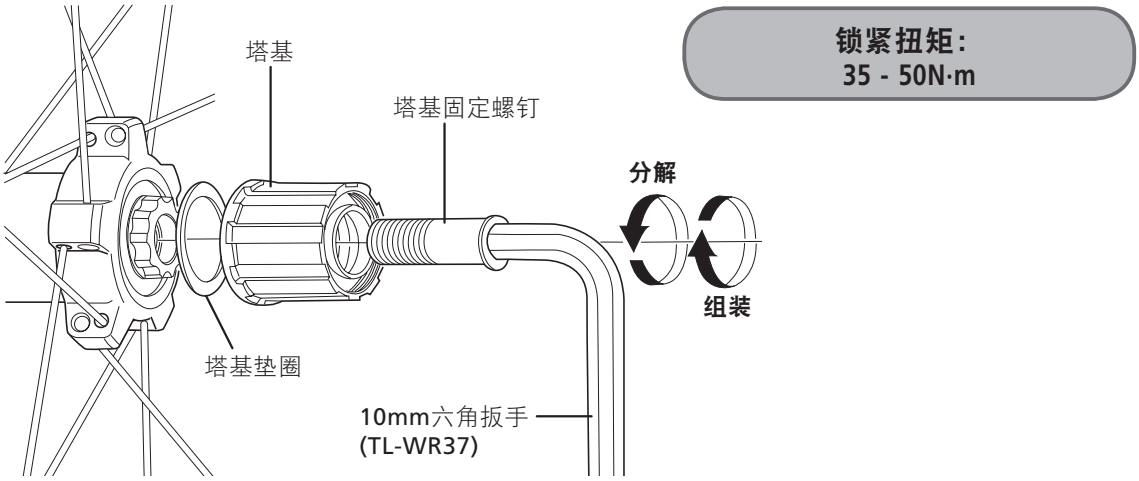

< MT35/MT15-A >

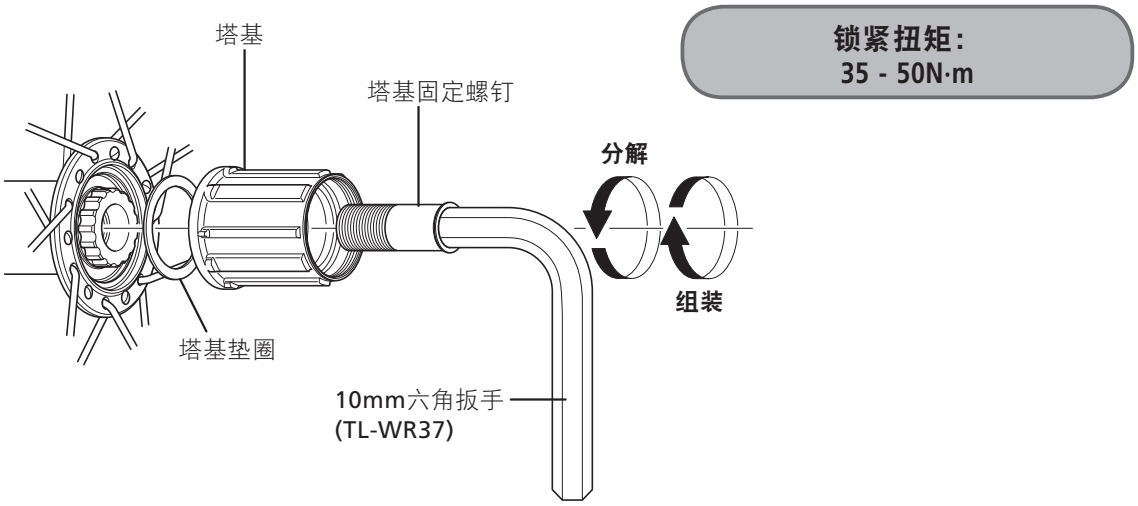

■ 塔基的更换 < 筒轴型 >

MT68/MT66/MT600

1. 首先，请依图示步骤，拉出花鼓轴。
自由轮侧的交错锁定部不能分解。

(1)

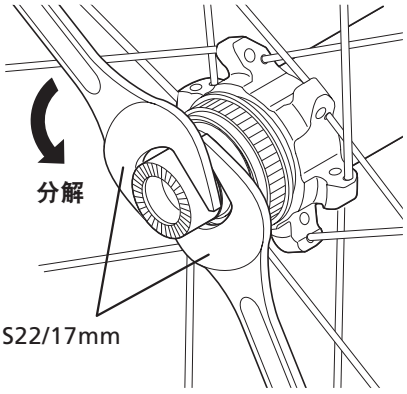

左侧锁紧扭矩：
15 - 20N·m

(2)

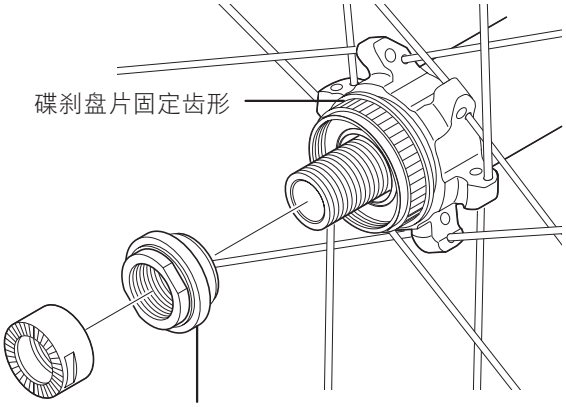

(3)

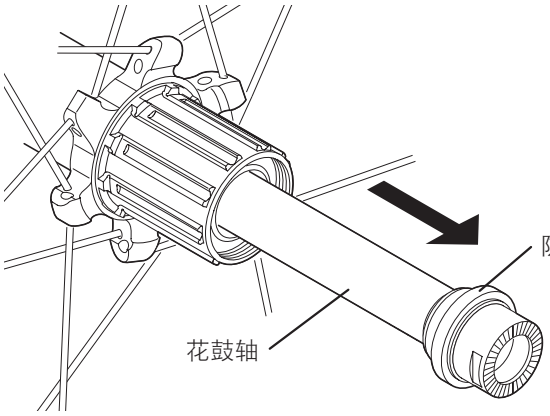

2. 拆下花鼓轴后，拆下塔基固定螺钉（位于塔基内），然后更换塔基。

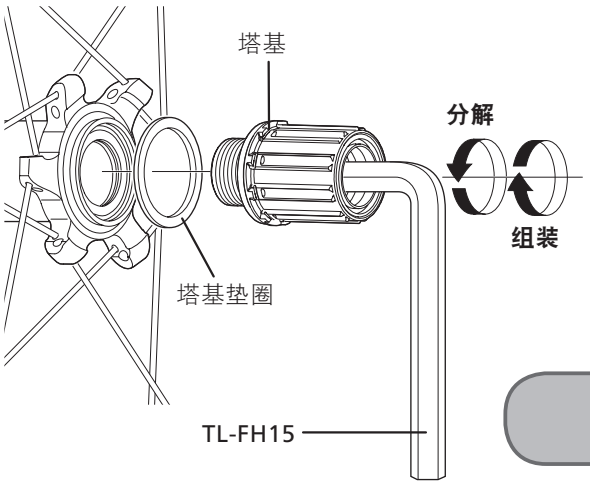

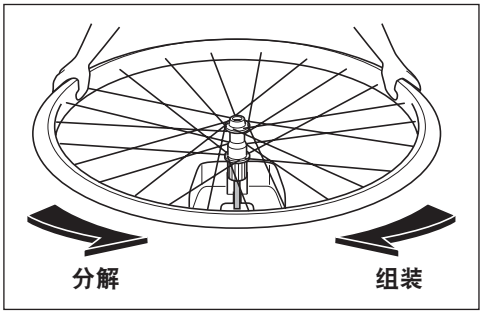

锁紧扭矩：
150N·m

1. 拆卸油管盖。

2. 拔出并更换塔基。

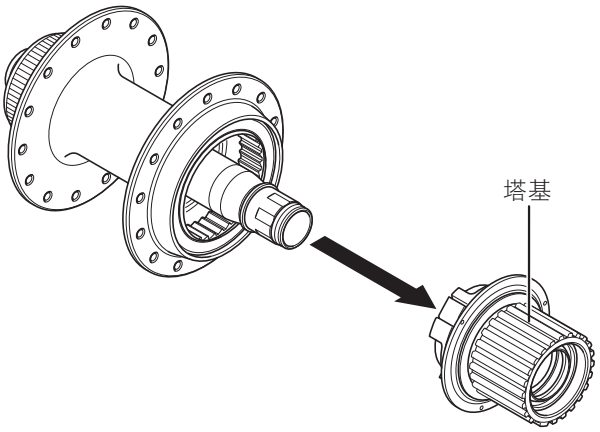

A型：采用绝缘胶带和轮圈孔盖的类型

■ 更换绝缘胶带和轮圈孔盖

< WH-MT66/MT66-29/MT68 >

通用于无内胎轮胎和紧箍式轮胎

- 绝缘包布不可重复使用。更换时请使用新的绝缘包布。
- 使用与轮圈宽度相匹配的绝缘包布。
- 推荐使用原装SHIMANO绝缘胶带和轮圈孔盖，以防止爆胎或其他可能发生的损坏。

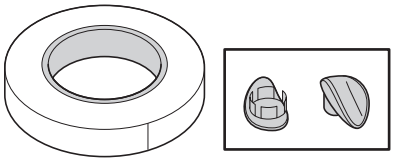

绝缘胶带和轮圈孔盖

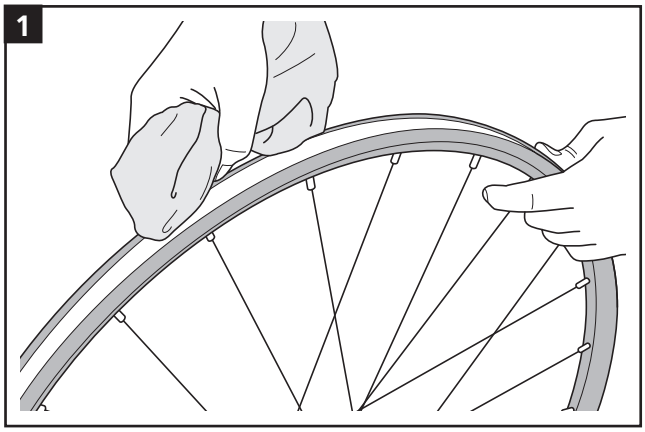

使用密封剂时，请将其完全擦掉（可以用水洗掉）。

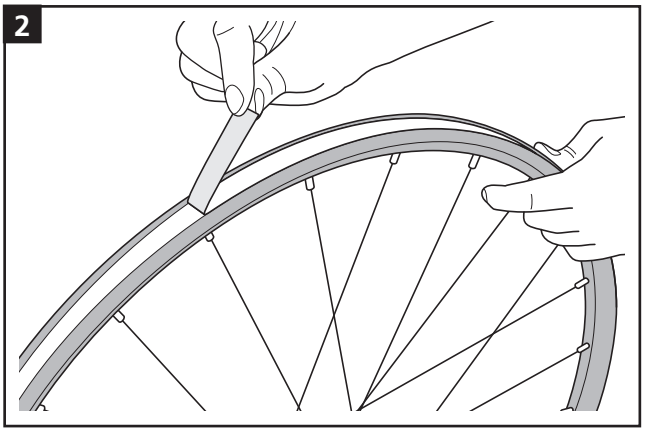

拆下绝缘包布。

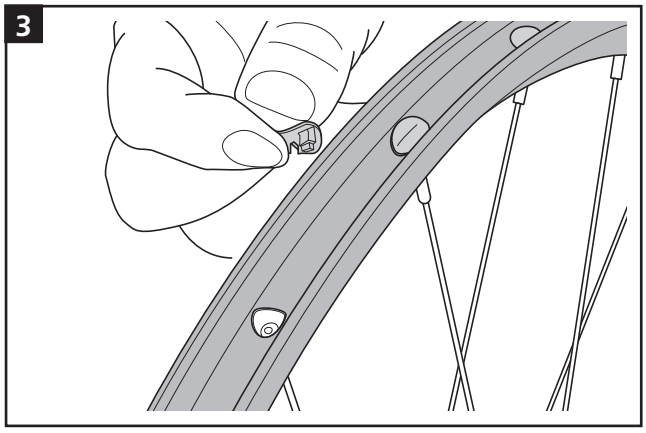

拆下轮圈孔盖。

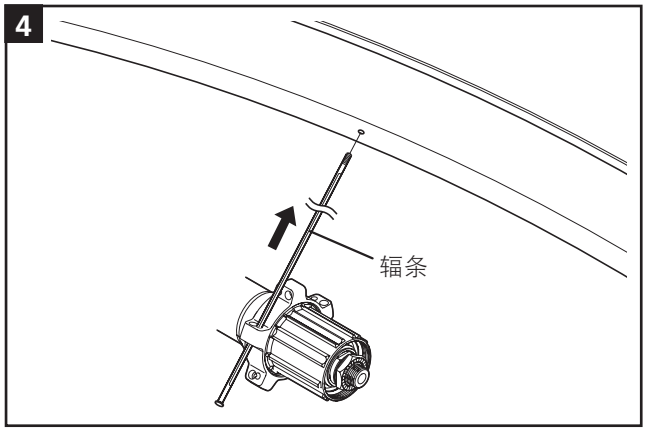

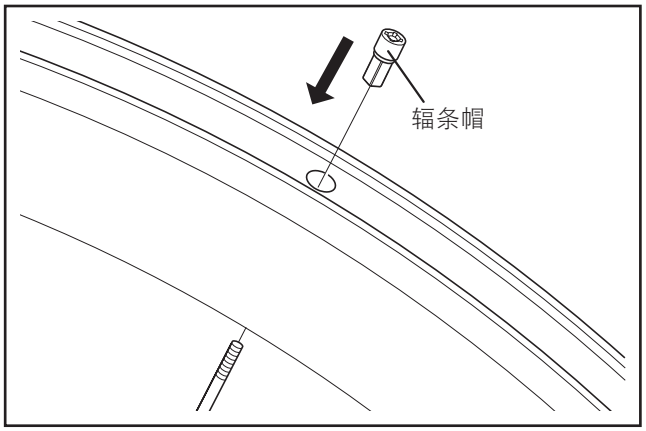

更换辐条。

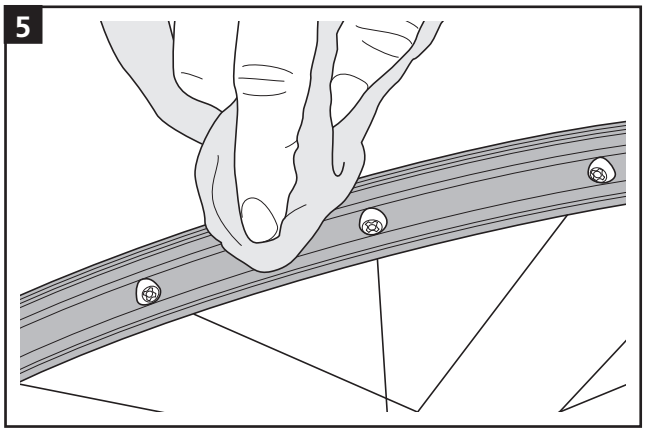

请清洁粘贴包布的轮圈孔和轮圈表面。

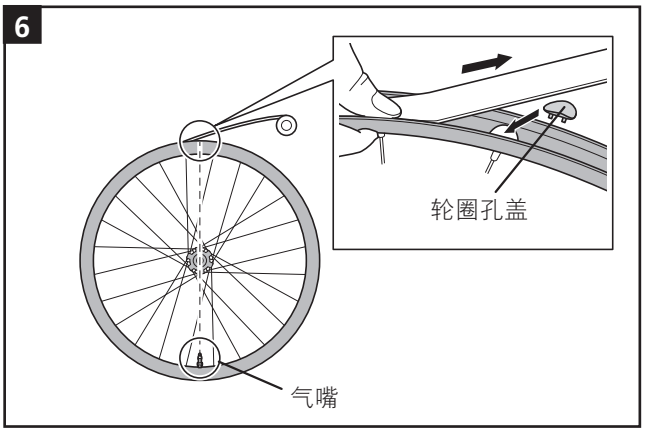

安装轮圈孔盖时请粘贴新的绝缘包布。

* 从气嘴的对面开始粘贴包布，完成时请将包布重叠。
* 粘贴绝缘包布，使其不偏向某一侧，恰好位于轮圈正中，如下图所示。

* 在粘贴包布时，请用手将包布拉至合适位置。
* 请不要使用工具（仅用手就可以）。否则，包布可能会被撕破。

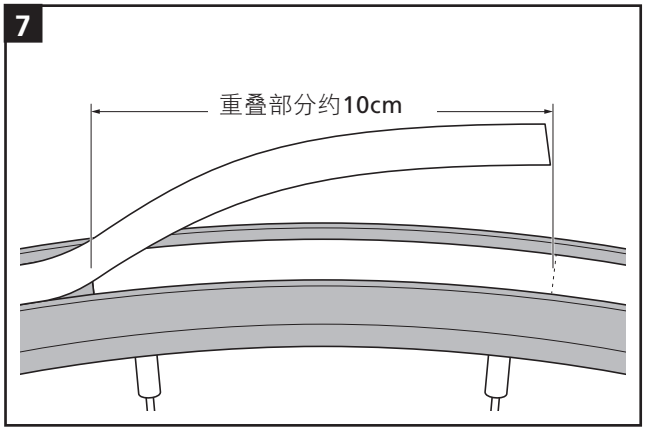

将包布从头至尾紧密地安装在轮圈上。

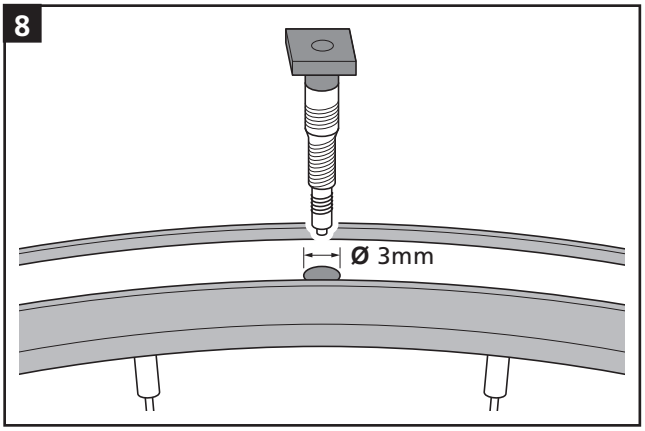

最后，在气嘴孔截面上钻一个直径为3mm的定位孔，然后安装气嘴。

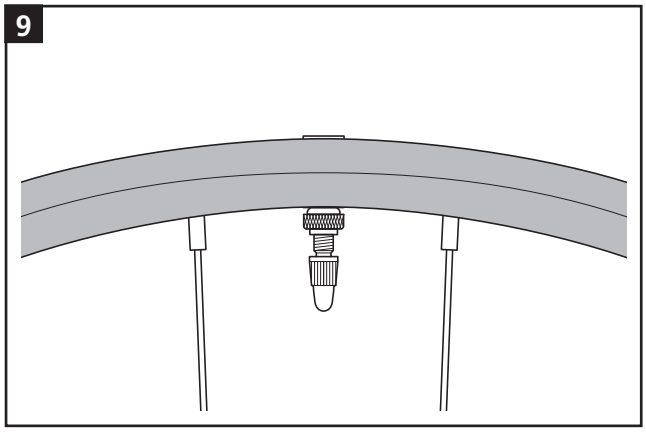

B型：仅采用真空胎型轮胎专用胶带、无需轮圈孔盖的类型

■ 更换无内胎式包布

< WH-MT66/MT66-29/MT68/MT501/MT600/MT620 >

通用于无内胎轮胎和紧箍式轮胎

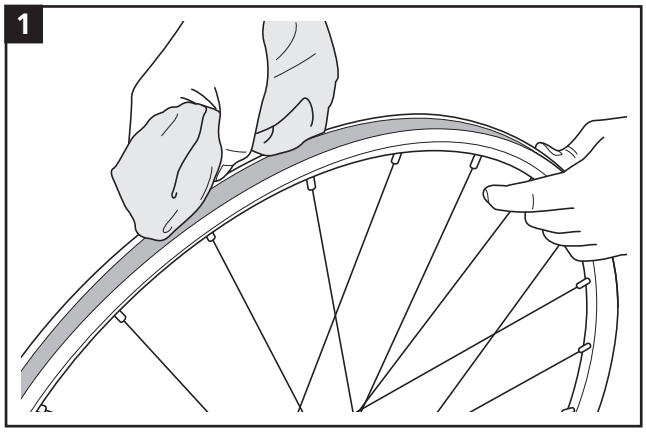

使用密封剂时，请将其完全擦掉。

注意：不能重复使用无内胎包布。更换时请使用新的绝缘包布。

- 使用与轮圈宽度相匹配的无内胎式包布。
- 建议您使用SHIMANO纯正无内胎式包布，以防止爆胎或造成其他损坏。

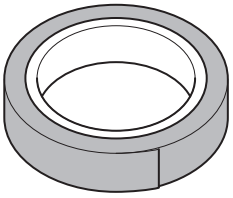

无内胎式包布

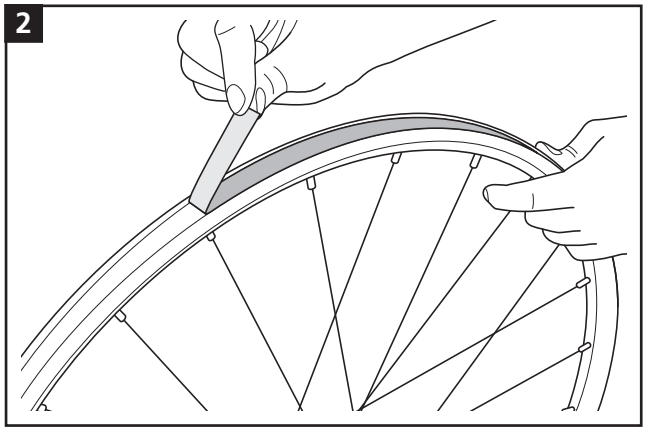

撕下无内胎式包布。

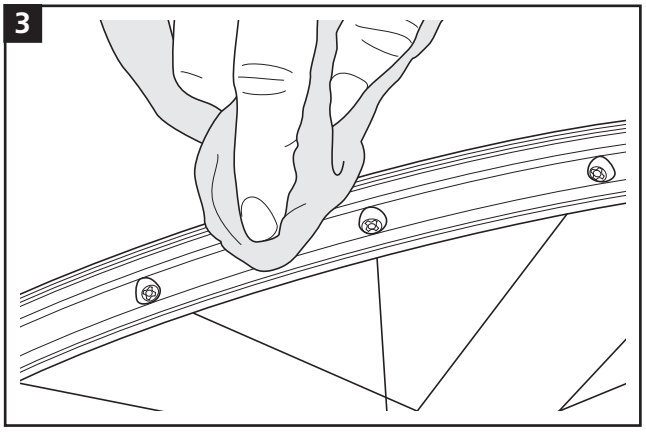

请清洁粘贴包布的轮圈孔和轮圈表面。

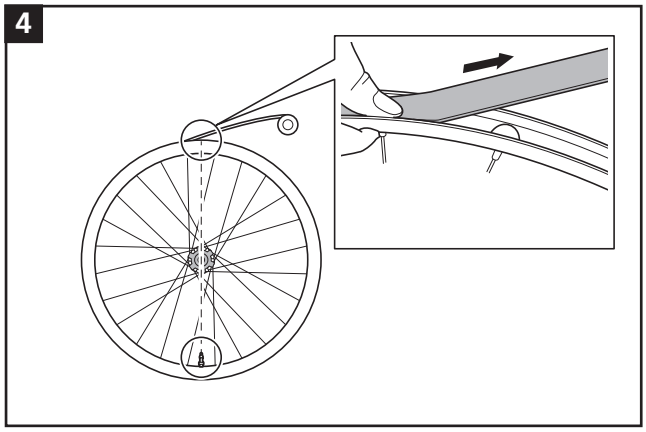

粘贴新的无内胎式包布。从气嘴的对面开始粘贴包布。

*如下图所示，在轮圈中间粘贴无内胎式把带，使其不偏向一侧。

*因为包布可能撕裂，请勿使用工具（用手）粘贴包布。在粘贴包布时，请用手将包布拉至合适位置。

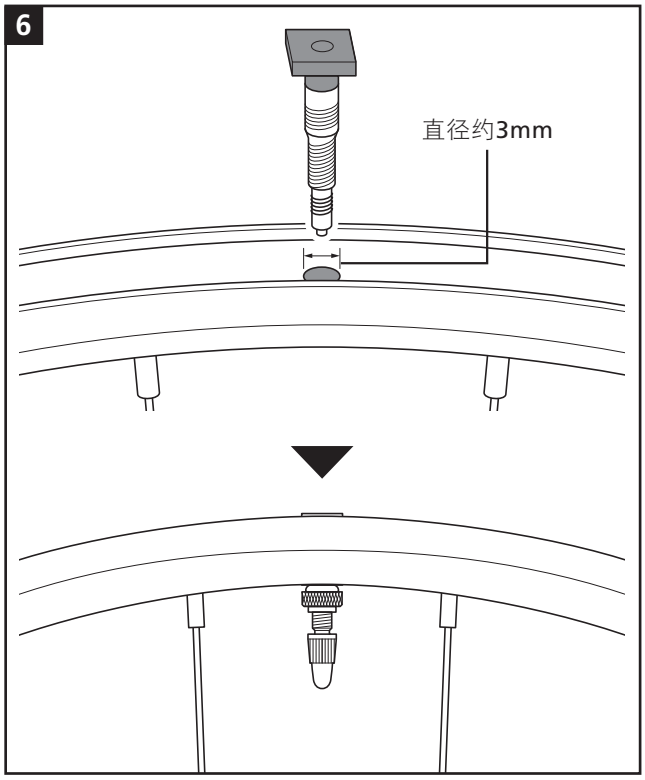

在气嘴孔截面上钻一个直径为3mm的定位孔，然后安装气嘴。

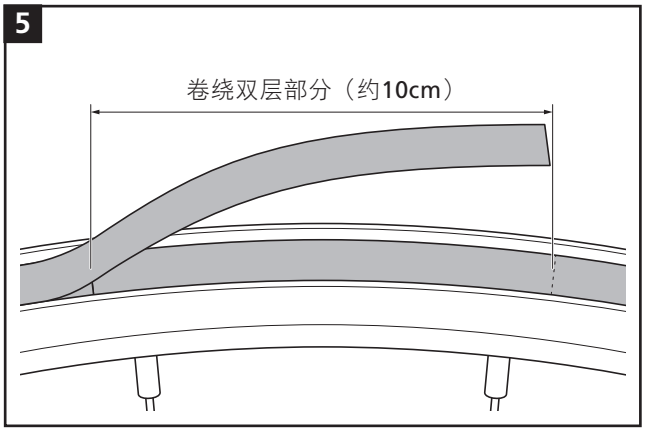

将包布末端重叠约10cm。将包布两端牢牢固定在轮圈上。

■ 如何使用密封剂（针对A类型）

产品名称	车轮密封剂
容量	300ml
成分	丙二醇、化学纤维、防锈剂、防腐剂
用途	本密封剂的用途是将SHIMANO“密封包布带无内胎系统”车轮改装成无内胎式车轮。 其用途不是防止爆胎和维修轮胎。

安全须知

⚠ 警告

- 请仔细阅读所有说明并在充分理解的基础上使用本产品。
- 严禁吞食本产品。如果不慎吞食，请饮用大量的水并立即就医。
- 使用本产品时请佩带护目镜或其他保护装置。如果不慎接触到眼部，请立即用清水彻底清洗并立即就医。

注意

- 请不要将本产品与其他产品混合。
- 给轮胎打气时，气嘴应该朝向上方。如果气嘴向下，密封剂可能会泄漏。
- 请不要使用气压表为轮胎放气。因为这样可能会造成密封剂泄漏从而损坏气压表。
- 本产品可以轻易地用水清洗掉。
- 如果您对此标签内所含信息有任何不确定之处，请联系购买本产品的商店或自行车经销商。
- 您可以通过我们的网站 (https://si.shimano.com) 在线浏览经销商手册。

存放和处理

- 避免阳光直射并存放在通风良好处，盖好内盖和容器盖。
- 请存放在儿童拿不到的地方。
- 容器被腾空或密封剂使用完后，请将容器妥善处置。

如何使用

1. 使用气嘴芯拔取器（与车轮一起提供）拆下气嘴芯。

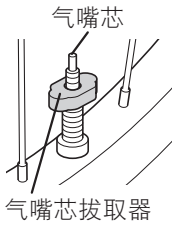

2. 将软管的气嘴转接器放在气嘴上方。

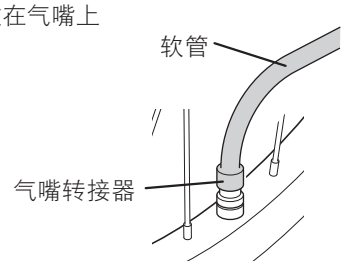

3. 将内盖和容器盖从密封剂的容器上取下，然后将打气筒盖插入软管。

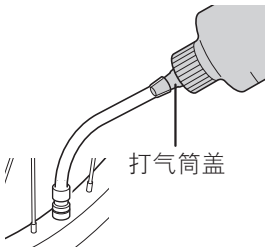

4. 涂抹规定剂量的密封剂。
密封剂剂量使用说明：26英寸轮胎的使用剂量为100ml，
29英寸轮胎的使用剂量为150ml

5. 将气嘴芯重新安装牢固，然后向轮胎内打入规定量的空气。

6. 转动车轮以使密封剂在轮胎中扩散。

7. 将车轮放置若干小时后请检查漏气情况。

■ 无内胎轮胎的安装和取下方法

安全须知

⚠ 警告

- 请仔细阅读此使用说明书，并妥善保管以备日后参考。
- 安装或取下轮胎时应当用手操作。
  如果难以做到，可使用针对无内胎车轮的塑料撬胎棒。在该情况下，务必确保轮圈面未凹损、刮花或破裂，因为这样会导致轮胎和轮圈之间空气密封件损坏的风险，进而导致空气泄漏。对于碳纤轮圈，确保没有碳架掉漆或破裂等情况。最后，确保没有空气泄漏。

⚠ 小心

- 使用内胎时，也请勿使用轮圈胎垫。否则，将难以进行轮胎的拆卸和安装，且易损伤轮胎或内部软管，可能造成突然的爆胎或轮胎脱落，并导致重伤。
- 如果气嘴螺帽拧得太紧，则可能使得气嘴密封件变形，造成空气泄漏的危险。

使用上的注意

- 如果轮胎不容易嵌入轮圈，则请用水或者肥皂水使轮胎变光滑。
- 使用A类型车轮时，如果难以安装轮胎或充气，请在轮缘部分涂抹密封剂。
- 因正常使用及老化所产生的自然磨损及性能劣化不在保修范围内。

如何使用

1. 无内胎轮胎气嘴的安装

- 如图所示，在安装时请注意气嘴的朝向。
  将气嘴螺帽拧紧时，请确认气嘴未与气嘴螺帽一起旋转。

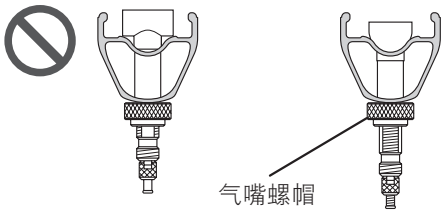

2. 轮胎的安装

- 如图所示，将轮胎一侧的轮缘嵌入轮圈。
  此时，请确认轮胎的轮缘，轮圈以及气嘴部分没有脏物和损伤。

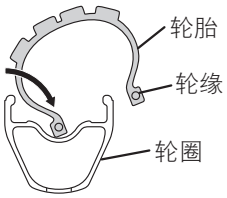

- 从气嘴对面一侧将轮胎的另一侧轮缘也嵌入轮圈。

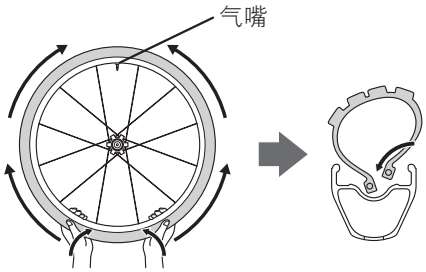

在气嘴侧插入轮缘会变得更加困难。此时请从轮胎对面一侧将轮缘用手向上按动，并重复该动作直至气嘴处为止。

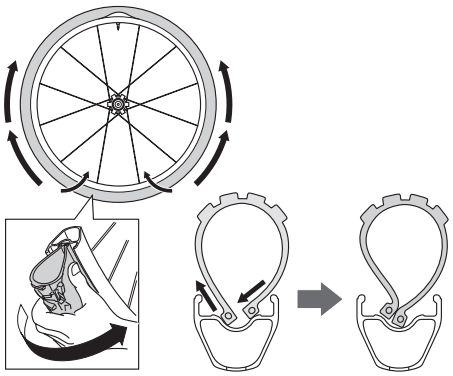

最后请如图所示，用两手握住轮胎，将轮胎嵌入轮圈。

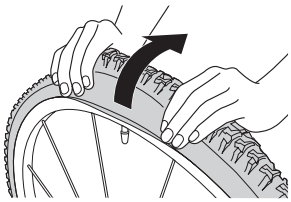

往轮胎注入空气，使得轮胎的轮缘如图示在轮圈内卡住。
此后将轮胎空气放掉，以便确认轮缘卡在轮圈上。
然后再次向轮胎中注入空气直至使用所需的标准型气压为止。
如果轮缘未卡在轮圈上，则当轮胎空气被放掉时，轮缘会从轮圈上脱落下来。
（最大气压：轮胎空气压 400kPa/58psi）

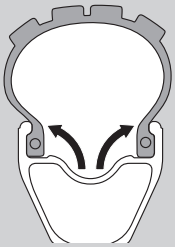

3. 轮胎的取下

- 将轮胎的空气放掉，然后如图示，将单侧的轮缘放到轮圈内侧的沟中。

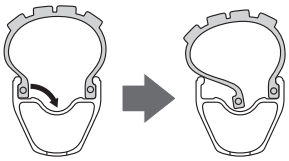

注意：
请务必只将轮胎单侧的轮缘放入沟中。如果两侧均放入则不易将轮胎取下。果不慎将两侧均放入沟中，则请注入空气，使得轮缘卡住，回到轮胎取下步骤的最初阶段。

- 从气嘴侧取下单侧的轮缘，然后将轮胎另一侧的轮缘也取下。

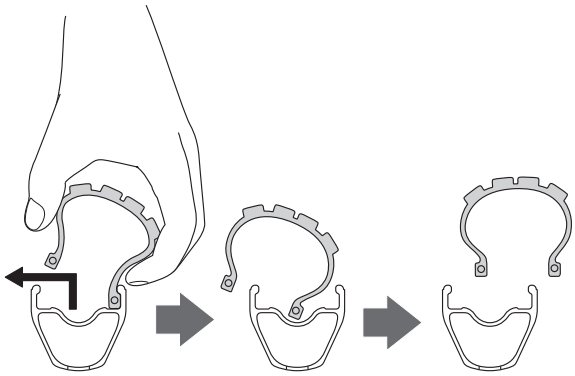

4. 使用内胎时的注意事项

- 将气嘴的卡环松动，然后取下气嘴。
- 如图所示，将轮胎一侧的轮缘嵌入轮圈。

- 将轮圈外周部分和轮缘部分充分湿润，并将少许膨胀的内胎滑动地装入轮胎中。
- 请检查内胎的气嘴与轮圈是否吻合。
- 从轮胎上的气嘴对面轮圈一侧将轮缘嵌入。此时请注意勿夹住内部软管。必要时请使用肥皂水。
- 给内胎注入空气，直至外轮胎卡住为止。
- 使用内胎时，也请勿使用轮圈胎垫。否则，将难以进行轮胎的拆卸和安装，且易损伤轮胎或内部软管，可能造成突然的爆胎或轮胎脱落，并导致重伤。
- 有关合适的内胎请洽询经过认定的销售店。

产品改良时，部分规格会有所变更，恕不另行通知。(Chinese)