经销商手册

公路车	山地车	旅行车
城市休闲车	都市运动自行车	E-BIKE

NEXUS

INTER-5E

SG-C7000-5
SL-C7000-5
CS-C7000
SM-C7000-5

目录

此经销商手册涉及的车型 3

重要提示 4

安全须知 5

使用到的工具列表 10

安装 12

将飞轮片安装到花鼓上 12

将卡式接头安装到花鼓上 13

将INTER M刹车安装到花鼓体上 15

将花鼓安装在车架上 15

安装碟刹盘片 19

变速线的安装 20

安装至卡式接头 21

调节 28

卡式接头的调整 28

保养 32

从车架上拆下后轮后，拆下变速线 32

更换内线 33

内部组件的润滑保养 35

此经销商手册涉及的车型

此经销商手册适用于以下车型。

部件 / 系列		INTER-5E
内变速花鼓 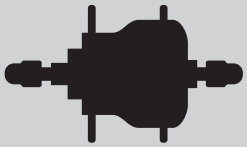	倒刹 + 碟刹	-
	碟刹	SG-C7000-5D
	倒刹	SG-C7000-5C
	INTER M刹车	SG-C7000-5R
	V型刹车	SG-C7000-5V
变速手柄	REVOSHIFT变速手柄	SL-C7000-5

重要提示

- **经销商手册主要适合专业自行车技师使用。**
  对于未接受自行车安装专业培训的使用者，请勿试图利用经销商手册自行安装零部件。
  如果您对手册信息的任意部分不太清楚，请勿进行安装。请咨询购买地销售公司或当地自行车经销商寻求帮助。
- 务必阅读产品附带的全部使用说明书。
- 除经销商手册中所述信息之外，请勿对产品进行拆卸或改装。
- 所有使用说明书和技术文档都可以通过登录https://si.shimano.com在线查阅。
- 对于不方便使用互联网的用户，请联系SHIMANO经销商或任一处SHIMANO办事处获取硬拷贝用户手册。
- 经销商须遵守其所在国家、州或地区相应的规章制度。

为了安全起见，请务必在仔细阅读此经销商手册的基础上，正确使用。

为了防止对人的危害、对财产、周围环境的损害，这里将说明务必遵守的事项。
错误使用产品时可能产生的危害和损坏按等级进行区分说明。

危险

“可能导致死亡或重伤的重大内容”。

警告

“可能导致死亡或重伤的内容”。

小心

“可能发生受到伤害或财产损失的内容”。

安全须知

⚠ 警告

- **安装产品时，请务必按照手册中给出的说明进行操作。**
  只允许使用原装SHIMANO零配件。组件或替换部件装配或者调节不当可能导致组件失效，进而造成自行车失控并与物体发生碰撞。
- 在进行维护保养操作时，例如更换组件，请佩戴指定的护目镜。

另外，务必让使用者知悉以下事项：

- 每辆自行车的操作方式可能因为型号不同而稍有差异。请务必熟悉自行车的正确刹车方式（包括刹车手柄压力和自行车的控制特性）和操作方式。错误操作自行车的刹车系统可能导致自行车失去控制，致使自行车翻倒或发生碰撞，由此造成严重伤害。

安装至自行车以及保养：

- 当把刹车臂固定到车架上的时候，务必使用与后下叉尺寸匹配的夹环，并且用锁紧螺钉和夹紧螺母将其牢固地锁紧到指定的锁紧扭矩。
  使用尼龙防松螺母（自锁螺母）作为夹紧螺母。建议使用SHIMANO 制造的锁紧螺钉、夹紧螺母以及刹车夹环。如果夹紧螺母从刹车臂上脱离，或者如果锁紧螺钉或刹车夹环被损坏，刹车臂可能在后下叉上旋转并造成车把突然振动，或者自行车的轮组被锁住，导致摔倒或碰撞从而造成严重的人身伤害。
- 将花鼓安装到车架上时，左右两侧务必使用合适的止回垫圈，并按规定转矩拧紧花鼓螺母。如果仅在一侧安装了止回垫圈，或者花鼓螺母未被充分拧紧，止回垫圈可能会脱落，这可能导致花鼓轴旋转并让卡式接头转动，使得车把被变速线意外拉动，从而造成严重事故。

■碟刹盘片

- 避免手指靠近旋转中的碟刹盘片。碟刹盘片十分锋利，如手指不慎卷入碟刹盘片的开口中会导致严重伤害。

- 骑行时或者下车之后短时间内不得触碰夹器或碟刹盘片。操作刹车时，夹器和碟刹盘片温度很高，直接触碰可能引起烫伤。
- 不得使任何油或油脂进入碟刹盘片和刹车夹板内。若骑自行车时碟刹盘片和刹车夹板沾有油脂，则可能阻碍刹车操作，由此可能导致人员从自行车上摔下或发生碰撞，进而造成严重伤害。
- 检查刹车夹板厚度，若厚度为0.5 mm或以下，请勿继续使用。否则可能阻碍刹车操作，导致自行车翻倒或发生碰撞，进而造成严重伤害。

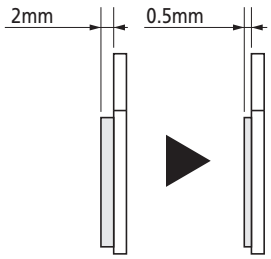

- 请勿使用开裂或变形的碟刹盘片。这种碟刹盘片可能发生断裂，导致人员从自行车摔下或者引起碰撞造成严重伤害。
- 请勿使用厚度为1.5 mm或以下的碟刹盘片。碟刹盘片铝制表面外露时也请勿继续使用。这种碟刹盘片可能发生断裂，导致人员从自行车摔下或者引起碰撞造成严重伤害。

■倒刹

- 骑行时或者下车之后短时间内不得触碰倒刹。操作刹车时，倒刹温度很高，直接触碰可能引起烫伤。

■倒刹花鼓

- 当使用反向型后下叉端片时，可利用链条调节器将链条张紧。

⚠ 小心

另外，务必让使用者知悉以下事项：

- 一次只能用变速手柄切换一个档位。变速时，请减轻施加在脚踏上的压力。如果您试图强制操作变速手柄或在脚踏正在强力转动的同时执行多级变速，您的双脚可能从脚踏上脱离，而自行车可能摔倒，这可能导致严重的人身伤害。
  利用变速手柄，以多级变速方式切换至轻档位可能也会导致外套线管弹出变速手柄。
  外套线管在变速后会返回至原位，因此这不会影响变速手柄的功能。

■碟刹规格

- 碟刹有一段磨合期，随着磨合期的推移，刹车力会逐渐增大。自行车失控可能引发事故或导致自行车翻倒，进而造成严重伤害。
  对于刹车夹板和碟刹盘片的更换也属同理。

■倒刹技术规格

- 在长下坡路上骑行时请勿持续刹车。否则将导致刹车的内部部件过热，削弱刹车性能，而且还可能导致刹车内的刹车润滑脂量下降，从而引发诸多问题，例如突然异常刹车。
- 旋转车轮并确认倒刹的刹车力是否合适。

■罗拉刹车规格

- 当频繁使用刹车时，在骑自行车之后至少30分钟内，切勿接触自行车刹车外围区域。刹车外围区域温度可能很高。

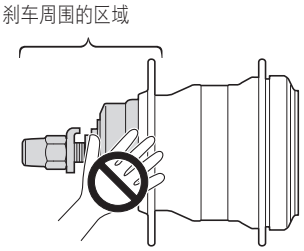

- 在长下坡路上骑行时请勿持续刹车。否则将导致刹车的内部部件过热，削弱刹车性能，而且还可能导致刹车内的刹车润滑脂量下降，从而引发诸多问题，例如突然异常刹车。
- 不得拆解刹车组件和前花鼓组件。强行拆解将导致其永久失效。

注意

另外，务必让使用者知悉以下事项：

- 轻踩踏板时可进行变速，但在少数情况下，花鼓内部的棘爪和棘齿可能会在之后偶尔产生一些噪声，这是正常的变速操作的效果。此外，对于E-BIKE等产品，若用力踩踏板的同时进行换档可能会听到短时较大声响，但这属于正常情况。
- 内变速花鼓不是完全防水的。请不要在水分可进入花鼓的地方使用花鼓，也不要用高压水冲洗花鼓，否则，内部机构会生锈。
- 以下所有情况均是由于内变速结构，而非内部部件的故障引起。

现象	花鼓类型		可能出状况的齿轮位置
	适用于倒刹	适用于罗拉刹车 / V型刹车	
当脚踏旋转的时候出现噪音	×	-	除第1档之外的所有档位
向后推动自行车时出现噪音。	×	×	除第1档之外的所有档位
花鼓有一个内置的变速支持机构。在变速期间运行的时候，该机构会产生噪音和震动。	×	×	所有档位
根据档位不同，变速时的感觉也可能不同。	×	×	所有档位
在骑行中停止脚踏的旋转会产生噪音。	×	-	所有档位

- 因正常使用及老化所产生的自然磨损及性能劣化不在保修范围内。
- 为了获得最大的性能，我们强烈推荐 SHIMANO 润滑油和保养产品。

■倒刹技术规格

- 如果轮组无法顺畅地旋转，则您需要更换刹车块或对其涂抹油脂。

安装至自行车以及保养：

- 为保持良好的性能，建议您自开始使用算起，骑行里程达到1,000 km后润滑内部组件，此后，约每年更换一次内部油（若自行车使用频繁，则应约每2,000 km更换一次）。如果在严苛条件下使用自行车，需要更频繁地进行保养。此外，保养方面，请使用SHIMANO 内变速花鼓油脂或推荐的润滑套装。如果未使用SHIMANO油脂或SHIMANO润滑套装，可能出现诸如变速组件失灵等问题。
- 车轮的旋转变得僵硬时，请注入润滑油脂。
- 应用中性洗涤剂定期清洗齿片。同时，用中性洗涤剂清洗链条并进行润滑可有效延长齿片和链条的使用寿命。
- 如果使用过程中链条反复从链轮片上掉下，请更换链轮片和链条。

■内变速花鼓规格

- 建议链轮片的轮胎规格为28英寸或以下，同时进行适当设置确保齿数比为1.4左右，具体如下表所示。

链轮片	CS-C7000
34	24
38	27
42	30

- 关于可采用的齿数比的详细信息，请参见下表。

轮组直径		24英寸			26英寸			27英寸		
CS-C7000（齿数）		30	27	24	30	27	24	30	27	24
链轮片（齿数）	30	-	-	-	-	-	-	-	-	-
	31	-	-	1.29	-	-	1.29	-	-	1.29
	32	-	-	1.33	-	-	1.33	-	-	1.33
	33	-	-	1.38	-	-	1.38	-	-	1.38
	34	-	-	1.42	-	-	1.42	-	-	1.42
	35	-	1.30	1.46	-	1.30	1.46	-	1.30	1.46
	36	-	1.33	1.50	-	1.33	1.50	-	1.33	1.50*
	37	-	1.37	1.54	-	1.37	1.54*	-	1.37	1.54*
	38	1.27	1.41	1.58	1.27	1.41	1.58*	1.27	1.41	-
	39	1.30	1.44	1.63	1.30	1.44	-	1.30	1.44	-
	40	1.33	1.48	1.67*	1.33	1.48	-	1.33	1.48*	-
	41	1.37	1.52	1.71*	1.37	1.52	-	1.37	1.52*	-
	42	1.40	1.56	1.75*	1.40	1.56*	-	1.40	1.56*	-
	43	1.43	1.59	-	1.43	1.59*	-	1.43	-	-
	44	1.47	1.63	-	1.47	-	-	1.47	-	-
	45	1.50	1.67*	-	1.50	-	-	1.50*	-	-

轮组直径		700C			28英寸		
CS-C7000（齿数）		30	27	24	30	27	24
链轮片（齿数）	30	-	-	-	-	-	-
	31	-	-	1.29	-	-	1.29
	32	-	-	1.33	-	-	1.33
	33	-	-	1.38	-	-	1.38
	34	-	-	1.42	-	-	1.42
	35	-	1.30	1.46*	-	1.30	1.46*
	36	-	1.33	1.50*	-	1.33	1.50*
	37	-	1.37	-	-	1.37	-
	38	1.27	1.41	-	1.27	1.41	-
	39	1.30	1.44*	-	1.30	1.44*	-
	40	1.33	1.48*	-	1.33	1.48*	-
	41	1.37	1.52*	-	1.37	-	-
	42	1.40	-	-	1.40	-	-
	43	1.43	-	-	1.43*	-	-
	44	1.47*	-	-	1.47*	-	-
	45	1.50*	-	-	1.50*	-	-

* 允许使用，倒刹规格除外。
-: 不允许使用

■倒刹技术规格

- 请使用以3x或4x编织方法编织的轮组。不能使用放射状辐条编法的轮组。否则，辐条或轮组可能损坏，或者可能在刹车时产生噪音。
- 如果车轮变得不灵活并且难以转动，应更换刹车块或使用油脂进行润滑。
- 请仅为刹车块使用指定的油脂，并且当使用润滑套装的时候，请拆卸刹车块以避免和油脂接触。

由于本手册主要用于说明产品的使用步骤，如图所示的产品照片可能与实体产品有所偏差。

使用到的工具列表

使用到的工具列表

进行安装、调节和保养需要以下工具。

工具		工具		工具	
3 mm	3mm六角扳手	#1	螺丝刀[#1]	TL-S700-B	TL-S700-B
10mm	10mm扳手	TL-LR10	TL-LR10		活动扳手

安装

安装

■ 将飞轮片安装到花鼓上

按照图示将右侧防尘盖安装于驱动器上。

然后，安装飞轮片并在卡环处将其固定。

规格	适用链轮	
	向外安装类	向内安装类
INTER-5E	24T、27T、30T	24T、27T、30T

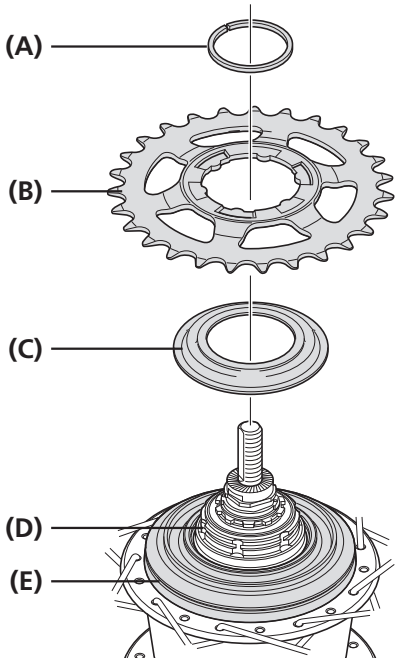

(A) 卡环
(B) 飞轮片
(C) 右防尘罩C
(D) 驱动器
(E) 右防尘盖A

■ 将卡式接头安装到花鼓上

1

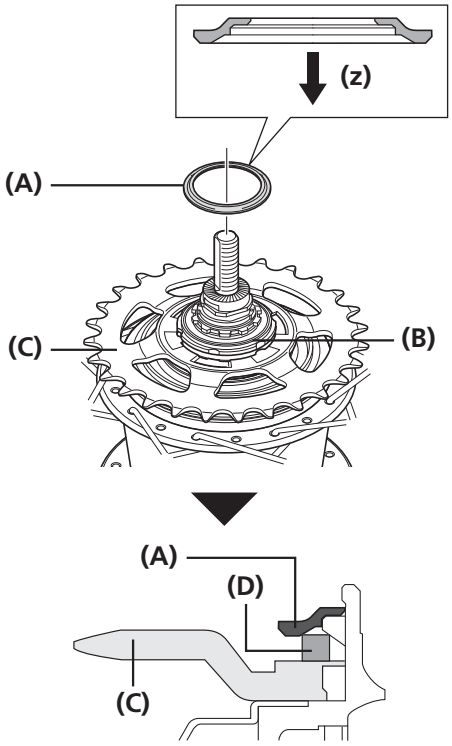

按照图示将驱动器盖安装于驱动器上。
注意驱动器盖的方向。

(z) 驱动器侧

(A) 驱动器盖
(B) 驱动器
(C) 飞轮片
(D) 卡环

2

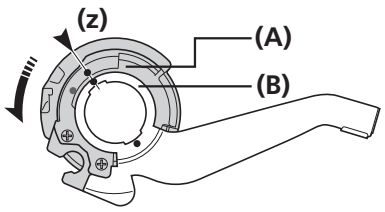

请将卡式接头导轮转至箭头所示方向，
对齐导轮和支架上的红色 ● 记号。

(z) 必须对齐

(A) 导轮
(B) 支架

3

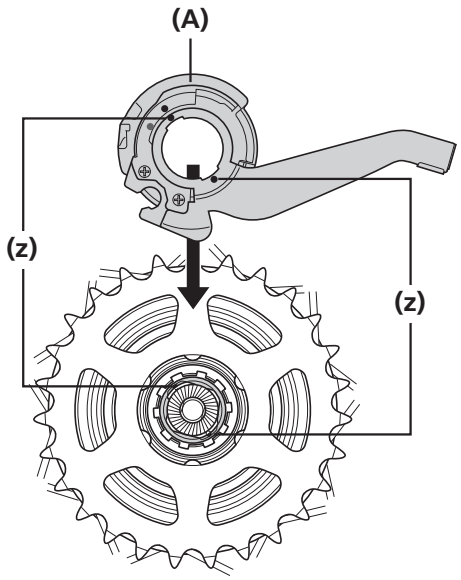

安装时要使卡式接头上的红色●记号**(z)**与花鼓体右侧的红色●记号**(z)**对齐。

(A) 卡式接头

转下页

将卡式接头安装到花鼓上

4

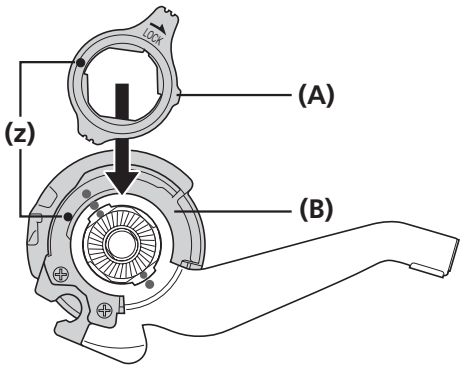

用卡式接头安装环将卡式接头固定到花鼓上。

安装卡式接头固定圈时，请将黄色 ● 记号**(z)** 与卡式接头导轮上的黄色 ● 记号**(z)** 对齐。

(A) 卡式接头安装环
(B) 导轮

5

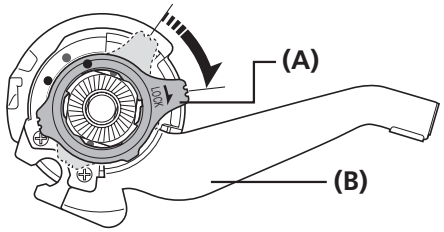

顺时针转动卡式接头固定圈45度。

在执行工作时，牢固地握住支架。

(A) 卡式接头安装环
(B) 支架

■ 将INTER M刹车安装到花鼓体上

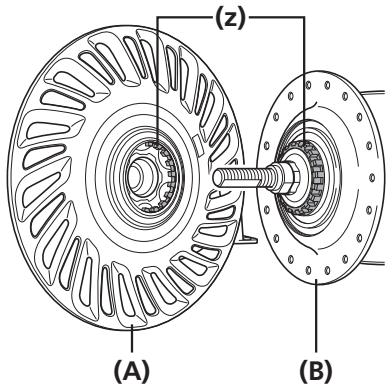

使塔基上的花键(z)与INTER M刹车的花键(z)啮合，然后用刹车组件固定螺母暂时锁紧。

(A) INTER M刹车
(B) 花鼓体

■ 将花鼓安装在车架上

1

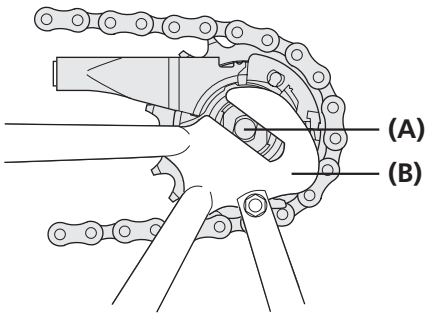

将链条安装到飞轮片上，然后将花鼓轴固定到后下叉端片。

(A) 花鼓轴
(B) 后下叉端片

转下页

将花鼓安装在车架上

2

将止回垫圈放置到花鼓轴的右侧和左侧。

此时，转动卡式接头，使止回垫圈的凸出部嵌入后下叉端片的卡槽内，并让接头几乎与后下叉平行。

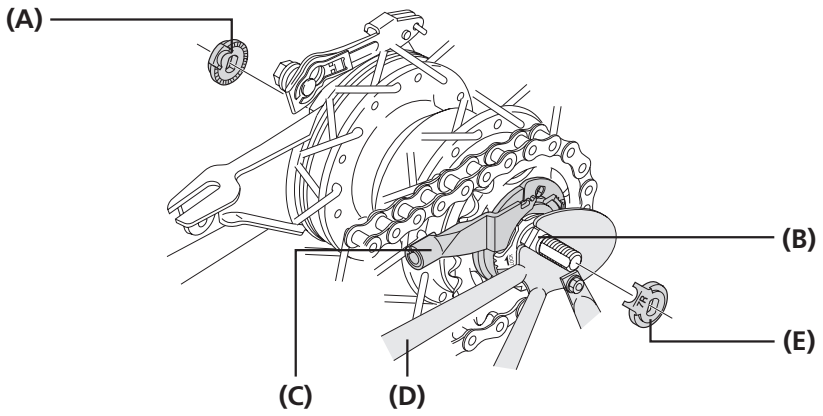

(A) 止回垫圈（左边用）
(B) 后下叉端片卡槽
(C) 卡式接头
(D) 后下叉
(E) 止回垫圈（右边用）

注意

当把挡泥板架之类的部件安装到花鼓轴上的时候，请按照以下图示顺序安装。

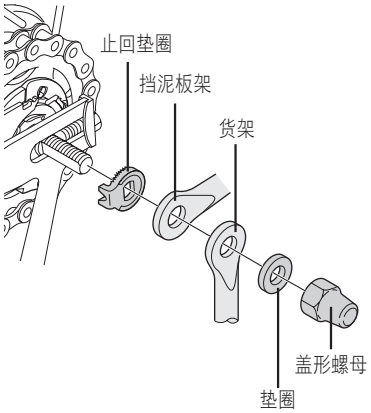

技术小窍门

- 凸出部应位于后下叉端片一侧。
- 安装止回垫圈，使其凸出部牢固地嵌入花鼓轴前后两侧的后下叉端片卡槽内。
- 使用与后下叉端片形状相匹配的止回垫圈。左右两侧使用不同的止回垫圈。

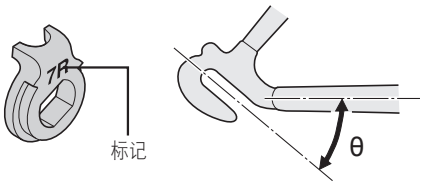

后下叉端片	止回垫圈		
	记号 / 颜色		尺寸
	右边用	左边用	
标准型	5R/黄	5L/棕	Θ ≤ 20°
	7R/黑	7L/灰	20° ≤ Θ ≤ 38°
反向型	6R/银	6L/白	Θ = 0°
反向型（全链罩）	5R/黄	5L/棕	Θ = 0°
垂直型	8R/蓝	8L/绿	Θ =60° - 90°

使用上的注意：垂直型后前叉底部不包含倒刹规范

转下页

将花鼓安装在车架上

针对INTER M刹车技术规格

2

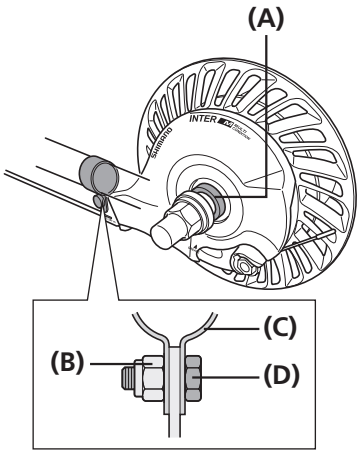

使用夹环，将INTER M刹车安装到后下叉上。

然后，暂时轻轻拧紧锁紧螺钉和夹紧螺母。

(A) 刹车装配垫圈（手动插入）
(B) 夹紧螺母
(C) 夹环
(D) 锁紧螺钉 (M6 × 16mm)

注意

检查刹车组件是否已通过刹车组件锁紧垫圈牢固固定于花鼓上

技术小窍门

如果花鼓螺母是盖形螺母，请使用后下叉端片至少为7 mm厚的车架。

3

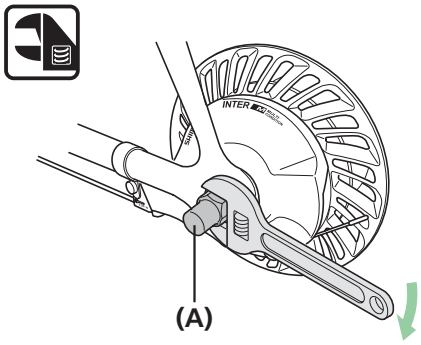

拉紧链条并使用盖形螺母将车轮固定到车架上。

(A) 花鼓螺母

锁紧扭矩	
	30 - 45N·m

注意

检查车轮是否已通过花鼓螺母牢固地装配到车架上。

转下页

4

使用夹环将刹车臂牢固地安装到后下叉上。

检查刹车臂是否通过夹环牢固地夹紧到后下叉上。

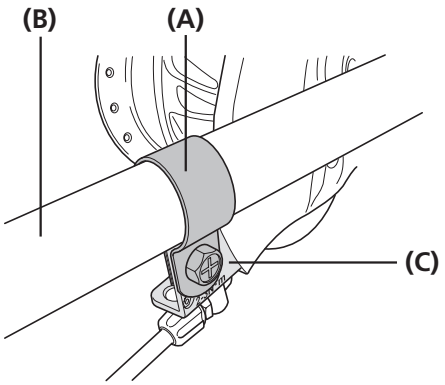

针对倒刹技术规格

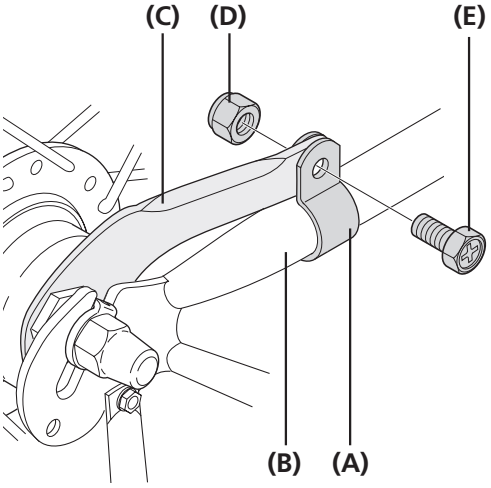

(A) 夹环
(B) 后下叉
(C) 刹车臂
(D) 夹紧螺母
(E) 锁紧螺钉 (M6 × 16mm)

锁紧扭矩	
#1 10mm	2 - 3N·m

警告

- 当把刹车臂固定到车架上的时候，务必使用与后下叉尺寸匹配的夹环，并且用锁紧螺钉和夹紧螺母将其牢固地锁紧到指定的锁紧扭矩。
- 使用带有尼龙衬里的锁紧螺母（自锁螺母）作为夹紧螺母。
- 建议使用SHIMANO制造的锁紧螺钉、夹紧螺母以及夹环。
- 如果夹紧螺母从刹车臂上脱离，或者如果锁紧螺钉或刹车夹环被损坏，刹车臂可能在后下叉上旋转并造成车把突然振动，或者自行车的轮组被锁住，导致摔倒或碰撞从而造成严重的人身伤害。

注意

- 如未正确安装，则刹车性能将受到损害。请当心，在安装的时候不要用力过度。
- 如果施加到刹车臂上进行固定的力过大，则车轮会发出噪声并变得难以转动。
- 安装夹环之后，检查夹紧螺栓是否从夹紧螺母的端面起突出大约 2 - 3mm。

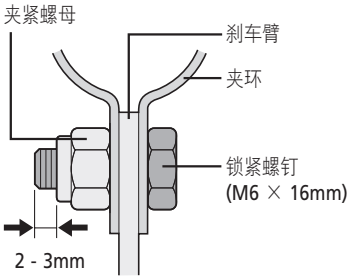

- 使用倒刹前，请检查刹车是否能正常工作以及车轮是否能顺畅地转动。

■ 安装碟刹盘片

中央锁紧型

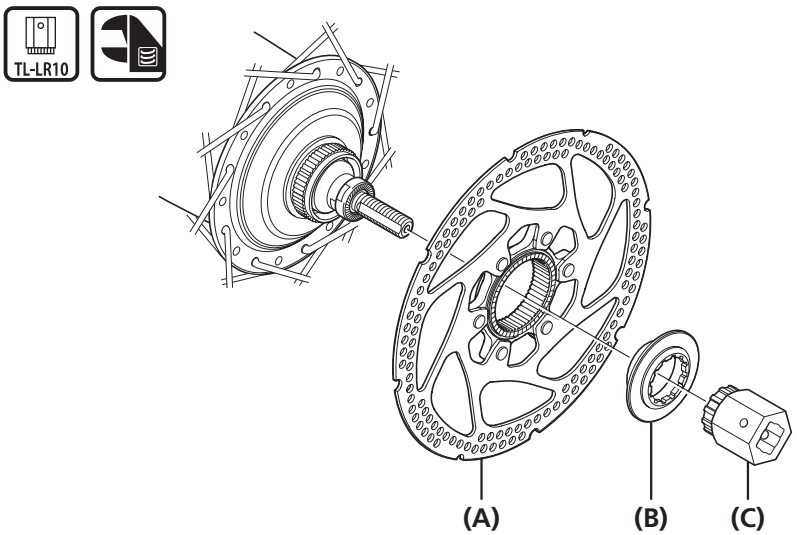

(A) 碟刹盘片
(B) 碟刹盘片固定锁环
(C) TL-LR10

锁紧扭矩	
TL-LR10	40N·m

接片的安装

请按照示意图安装变速接片。

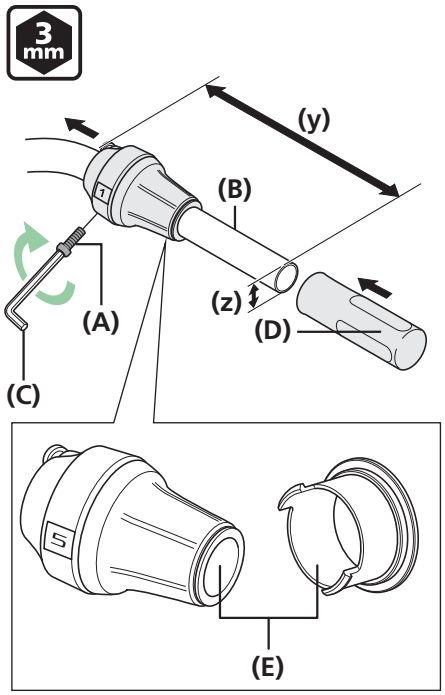

将把套垫片连接于手柄上，再使其穿过车把。
连接半把套

使用3mm六角扳手锁紧固定螺钉。

(y) 166mm或更大

(z) Ø22.2mm

(A) 固定螺钉
(B) 车把
(C) 3mm六角扳手
(D) 半握把
(E) 把套垫片

锁紧扭矩	
3 mm	2 - 2.5N·m

技术小窍门

- 如果使用SHIMANO半握把把套，车把的笔直部分应为166mm或更长。
  将REVOSHIFT变速手柄安装到此笔直部分。
- 在REVOSHIFT变速手柄和半握把把套之间留0.5mm的空隙。

■ 变速线的安装

关于如何更换内线的信息，请参考保养部分。

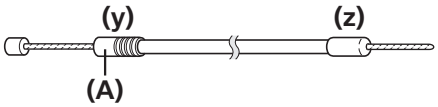

使用带一个内线卷筒的变速线。
带有内线卷筒的变速线：
OT-SP41

(y) 变速手柄侧

(z) 卡式接头侧

(A) 密封外线帽

注意

请确保密封外线帽位于变速手柄端。

■ 安装至卡式接头

对于CJ-C7000-5

1

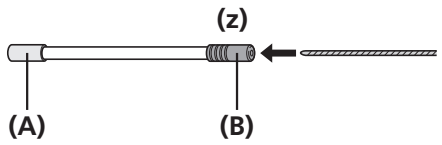

将内线穿过OT-SP41外套线管，到达带有塑料盖的端部。

(z) 接片侧

(A) 铝盖
(B) 塑料帽

技术小窍门

切断外套线管
如果要切断外套线管，请在塑料帽一头剪断，并保留塑料帽。

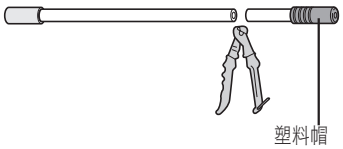

切断之后，要将断面处理地非常圆整并盖上塑料帽。

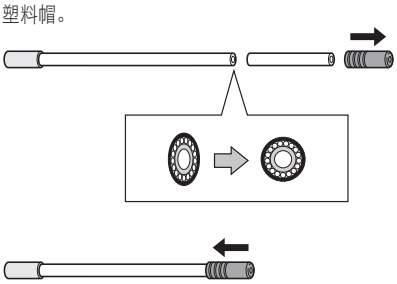

2

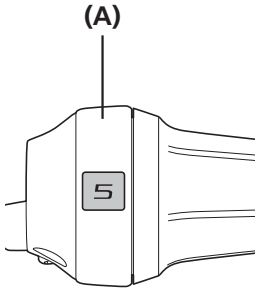

将SL-C7000-5设置为5。

(A) REVOSHIFT变速手柄

3

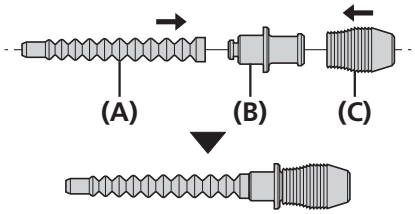

若连接橡胶伸缩管和橡胶盖，请将橡胶盖和橡胶伸缩管安装于外套线管支架主体上。

(B) 橡胶伸缩管
(C) 外套线管支架主体
(D) 橡胶盖

转下页

4

擦掉内线上的所有油脂。

注意

使用新的内线；请勿使用切口端被切掉的内线。

5

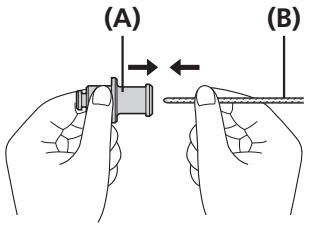

使内线穿过外套线管支架主体。

(A) 外套线管支架主体
(B) 内线

连接橡胶伸缩管和橡胶盖

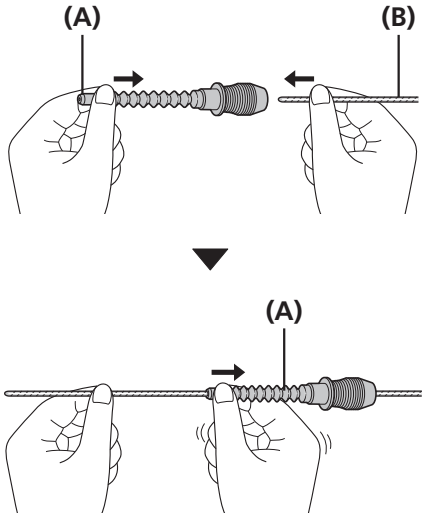

若连接橡胶伸缩管和橡胶盖，请握住橡胶伸缩管一端，然后插入内线。
滑动并定位橡胶伸缩管

(A) 橡胶伸缩管
(B) 内线

注意

此时请注意避免内线末端刺破橡胶伸缩管。

6

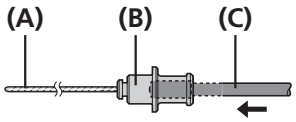

将外套线管定位在外套线管支架主体上。
推挤外套线管使其牢固地贴于外套线管支架主体上。

(A) 内线
(B) 外套线管支架主体
(C) 外套线管

连接橡胶伸缩管和橡胶盖

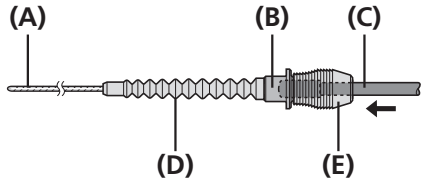

若连接橡胶伸缩管和橡胶盖，请将外套线管插入橡胶盖内，然后将橡胶伸缩管插入外套线管支架主体内。
推挤外套线管使其牢固地贴于外套线管支架主体上。

(A) 内线
(B) 外套线管支架主体
(C) 外套线管
(D) 橡胶伸缩管
(E) 橡胶盖

转下页

7

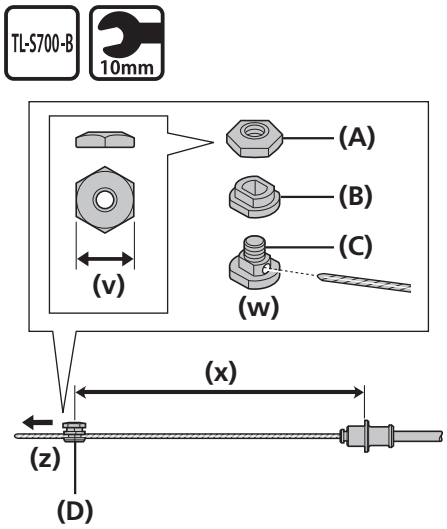

连接橡胶伸缩管和橡胶盖

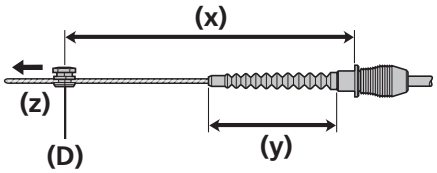

检查外套线管末端是否牢固地嵌在变速手柄的内线调节螺母内，然后将内线安装螺钉组件固定到内线上。

(v) 10mm
(w) 请将内线穿过此孔
(x) 145mm
(y) 63mm或更小
(z) 固定时拉动内线

(A) 内线安装螺母（黑色）
(B) 内线安装垫圈（黑色）
(C) 内线安装螺钉（黑色）
(D) 内线安装螺钉组件

锁紧扭矩	
10mm	3.5 - 5.5N·m

注意

使用以下所示内线安装螺钉组件。
允许使用： CJ-S700 / CJ-C7000-8 / CJ-C7000-5
不允许使用： CJ-NX10 / CJ-NX40 / CJ-8S20 / CJ-8S40

技术小窍门

当安装内线固定螺钉组件时，请使用TL-S700-B定位工具。

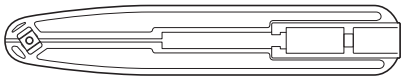

8

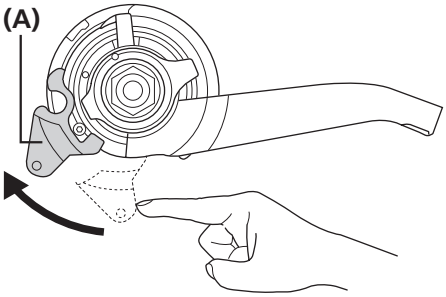

沿顺时针方向转动导轮的手柄。
在以下步骤9至11中，继续在此工作条件下操作。

(A) 导轮手柄

转下页

安装至卡式接头

9	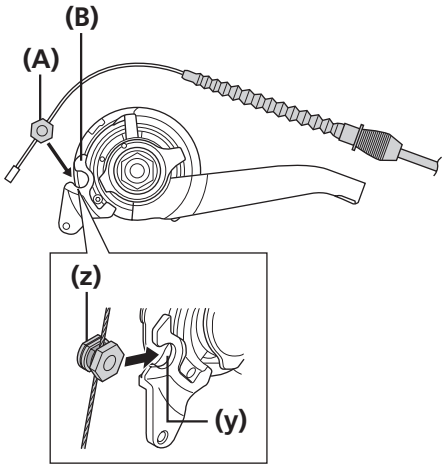	将线绕过卡式接头的导轮，从而使内线固定螺母面向外侧（朝向后下叉端片），然后将内线锁紧垫圈平坦部分**(y)**推入导轮缝隙**(z)**中。	**(A)** 内线固定螺母 **(B)** 导轮
10	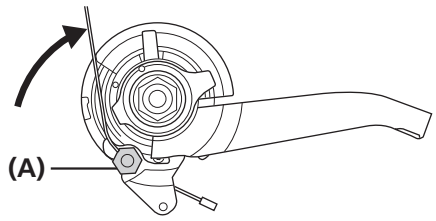	将线沿逆时针方向转动60度，嵌入勾爪中。	**(A)** 勾爪

转下页

11

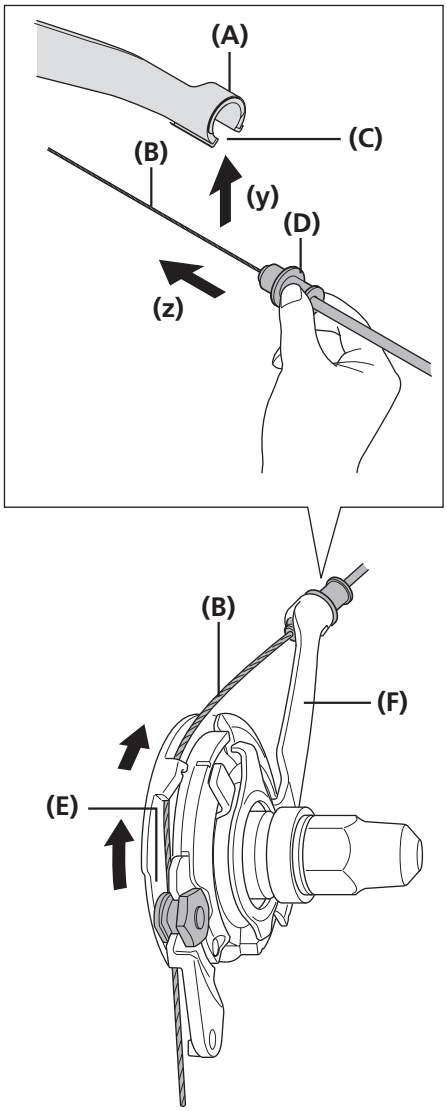

按照图示，将内线穿入导轮内，然后将内线插入卡式接头支架(y)上的间隙内，再将外套线管支架主体牢固地嵌入卡式接头(z)的外套线管支架部分。

(A) 外套线管支架部分
(B) 内线
(C) 间隙
(D) 外套线管支架组件
(E) 导轮
(F) 支架

注意

请检查内线是否正确地紧贴在内线导向轮中。

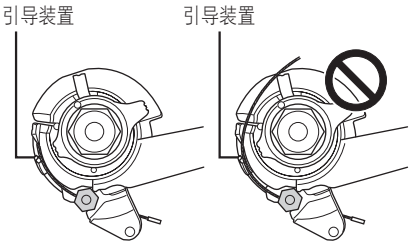

11

连接橡胶伸缩管和橡胶盖

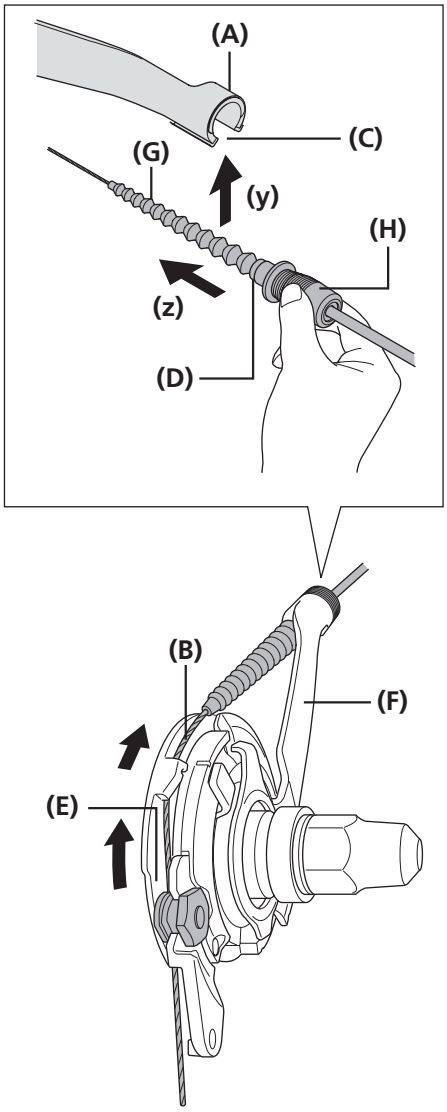

按照图示，将内线穿入导轮内，同时握住橡胶盖，将内线的橡胶伸缩管插入卡式接头支架(y)上的间隙内，并将外套线管支架牢固地嵌入卡式接头(z)的外套线管支架部分。请注意不要损坏橡胶伸缩管。

(A) 外套线管支架部分
(B) 内线
(C) 间隙
(D) 外套线管支架
(E) 导轮
(F) 支架
(G) 橡胶伸缩管
(H) 橡胶盖

注意

请检查内线是否正确地紧贴在内线导向轮中。

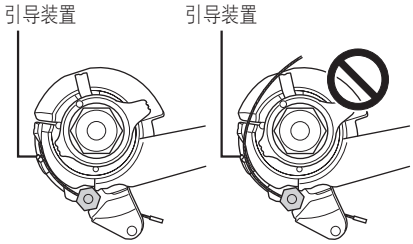

调节

调节

■ 卡式接头的调整

1

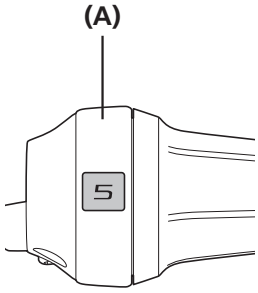

将SL-C7000-5设置为5。

(A) REVOSHIFT变速手柄

2

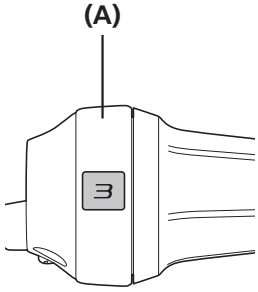

将SL-C7000-5设置为3。

(A) REVOSHIFT变速手柄

注意

在进行设置时，逐渐进行此操作，并使用最小的力，从而避免过度变速。
如果过度换档，设置线将不会回到正确位置，并且设置线可能不会在正确位置对齐。（请参见步骤3）

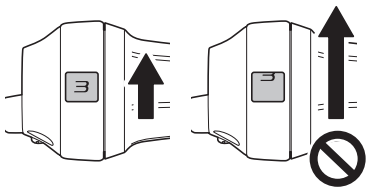

转下页

3

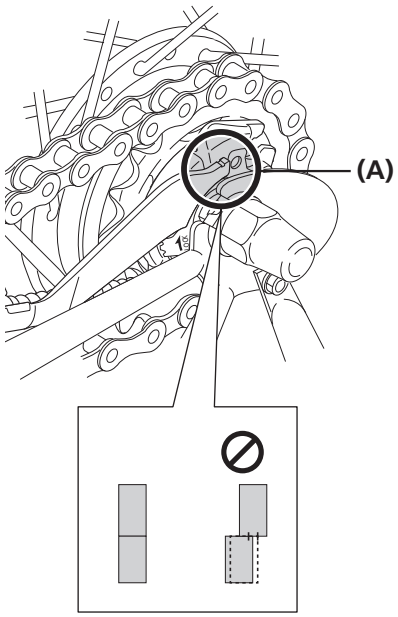

检查卡式接头支架以及导轮上的黄色设置线是否互相对齐。

(A) 黄色设置线

注意

如果重叠区域不足每条设置线的三分之二，骑车时齿轮可能啮合不当，从而可能出现异常噪声或脚踏的自由旋转。

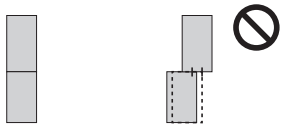

技术小窍门

卡式接头上有两条黄色设置线。请使用易见的一条。

当自行车直立时

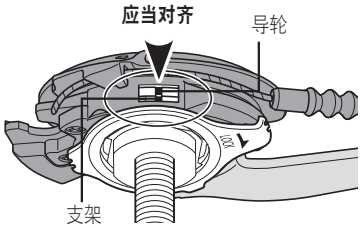

当自行车翻转时

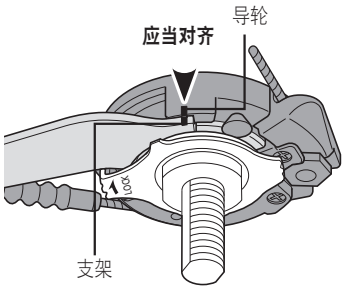

卡式接头的调整

如果黄色设置线没有对齐时

4	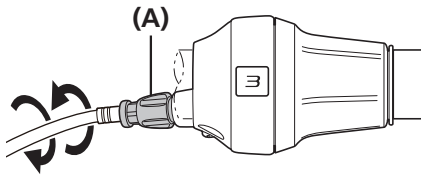	转动REVOSHIFT变速手柄的线张力调节螺钉，将设置线对齐。 将REVOSHIFT手柄从3档调至5档，再重新调回3档，然后再次检查黄色设置线是否在一条直线上。	**(A)** 线张力调节螺钉
5	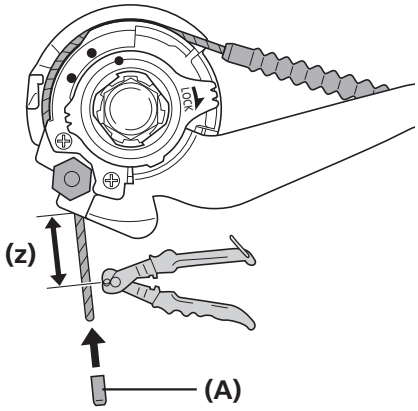	在调整卡式接头之后，剪掉多余的内线长度。 接下来，安装内线端帽。 **(z)** 15 - 20mm	**(A)** 内线帽

保养

保养

■ 从车架上拆下后轮后， 拆下变速线

1

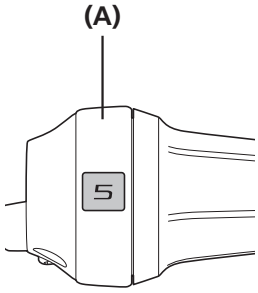

将SL-C7000-5设置为5。

(A) REVOSHIFT变速手柄

2

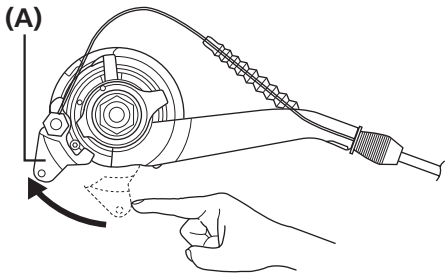

顺时针按下导轮的手柄，将内线松动。
在以下步骤 3 和 4 中，继续在该状况下工作。

(A) 导轮手柄

3

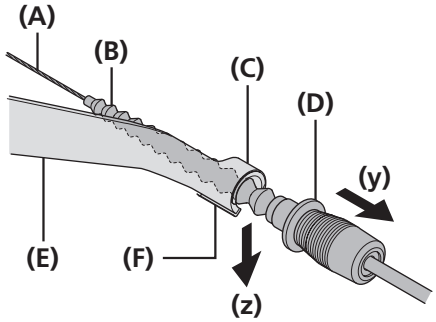

从卡式接头(y)的外套线管支架部分拆下外套线管支架。
拆卸支架(z)中间隙处的内线。请注意不要损坏橡胶伸缩管（若已安装）。

(A) 内线
(B) 橡胶伸缩管
(C) 外套线管支架部分
(D) 外套线管支架
(E) 支架
(F) 切口

4

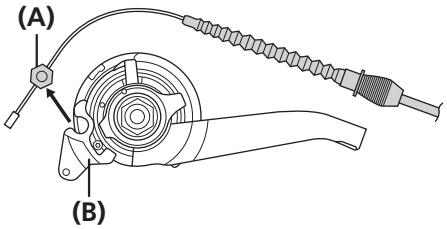

拆卸卡式接头导轮上的内线固定螺栓。

(A) 内线固定螺栓
(B) 卡式接头导轮

注意

如要重新安装该线缆，请参照“卡式接头端”的步骤9到步骤12进行操作。

5 连接轮组

■ 更换内线

1	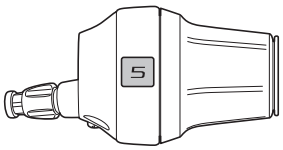	将SL-C7000-5设置为5。
2	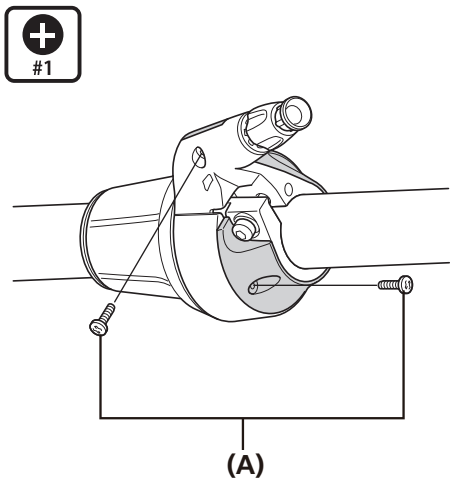	松开盖子固定螺钉。
3	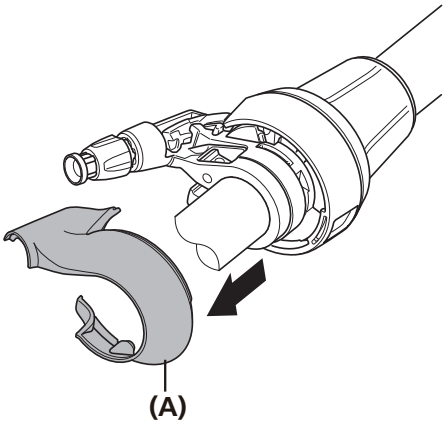	拆卸盖板。
4	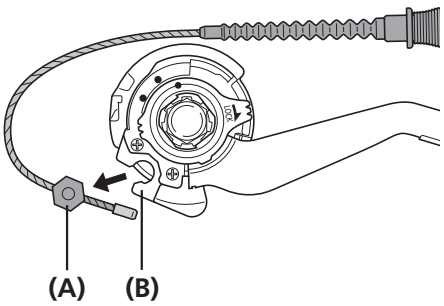	拆卸卡式接头导轮上的内线安装螺栓单元。

(A) 盖子固定螺钉

(A) 盖板

(A) 内线安装螺栓单元
(B) 卡式接头导轮

转下页

5

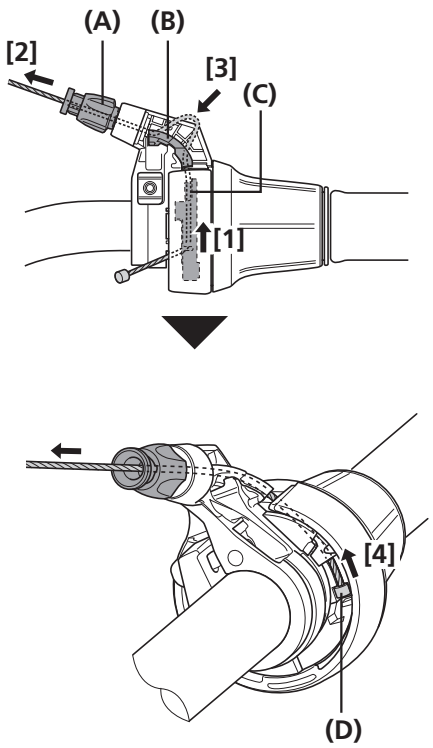

将内线从绕线器组件上的孔内一直穿过线张力调节螺钉上的孔。

接下来，将内线嵌入刹车线导轮上的凹槽。

接下来，拉动内线，让内线卷筒嵌入绕线器上的凹槽。

(A) 线张力调节螺钉上的孔
(B) 变速线导轮上的凹槽
(C) 卷线器上的孔
(D) 卷线器的凹槽

6

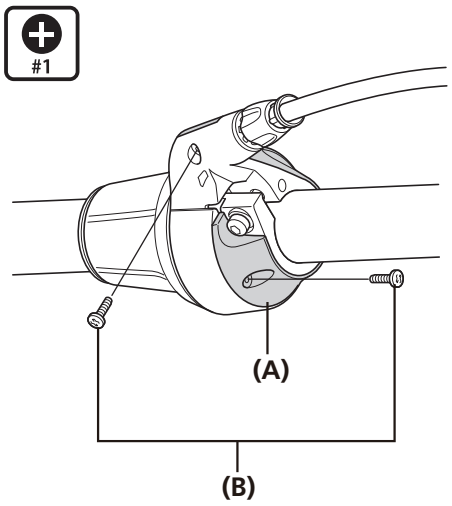

更换护盖并拧紧护盖紧固螺钉。

(A) 盖板
(B) 盖子固定螺钉

锁紧扭矩	
#1	0.1 - 0.25N·m

■ 内部组件的润滑保养

为保持良好的性能，建议您自开始使用算起，骑行里程达到1,000 km后润滑内部组件，此后，约每年更换一次内部油（若自行车使用频繁，则应约每2,000 km更换一次）。如果在严苛条件下使用自行车，需要更频繁地进行保养。此外，保养方面，请使用SHIMANO 内变速花鼓油脂或推荐的润滑套装。如果未使用SHIMANO油脂或SHIMANO润滑套装，可能出现诸如变速组件失灵等问题。

(A)

(A) WB保养油套装(Y00298010)

1

向容器内添加保养油，使其达到95mm的高度。

(z) 95mm

2

从左侧将内部单元浸入油内，直到油达到环形齿轮组件1，如图所示。

(z) 环形齿轮组件1

3

让内部组件浸入在油内，持续大约90秒。

转下页

4		请从油中取出内部单元。
5		让多余的油排出，持续大约60秒。
6		重新组装花鼓。

注意

在完成上油保养后，建议在滚珠保持架、卡环、刹车块和副齿轮上涂抹油脂(Y04130100)。

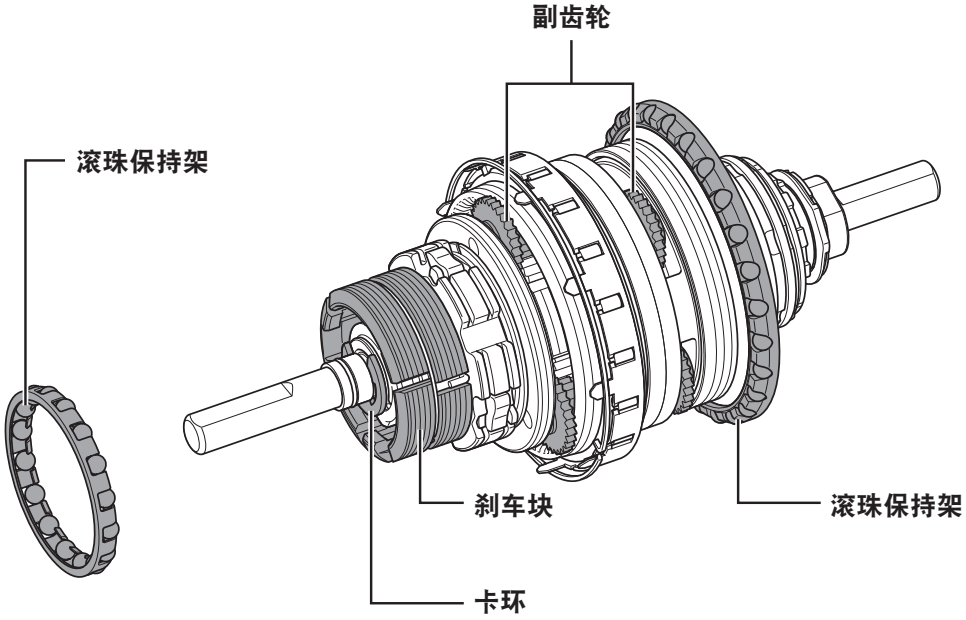

图示中展示的是具体实例。

产品改良时，部分规格会有所变更，恕不另行通知。(Chinese)