Podręcznik sprzedawcy

SZOSA	MTB	Trekking
Rower miejski/ komfortowy	MIEJSKIE SPORTOWE	E-BIKE

SHIMANO STEPS

Seria E6000

SC-E6000
SC-E6010
SC-S705
SW-E6000
SW-E6010
SW-S705
FC-E6000
FC-E6010
SM-CRE60
DU-E6000
DU-E6001
DU-E6010
DU-E6050
DU-E6002
DU-E6012
SM-DUE01
SM-DUE10
SM-DUE11
BT-E6000
BT-E6001
BT-E6010
BT-E8010
BT-E8020
BM-E6000
BM-E6010
SM-BME60
SM-BME61
BM-E8010
BM-E8020
SM-BCE60
EC-E6000
TL-FC38
TL-DUE60
RT-EM300
RT-EM600
RT-EM800
RT-EM810
RT-EM900
RT-EM910

SPIS TREŚCI

WAŻNA INFORMACJA iv

ABY ZAPEWNIĆ BEZPIECZEŃSTWO v

Rozdział 1 MONTAŻ 1-1

MONTAŻ 1-2

Nazwy części 1-4
Dane techniczne produktu 1-5
Montaż komputera rowerowego 1-6
Montaż i demontaż komputera rowerowego 1-7
Regulacja kąta komputera rowerowego 1-7
Mocowanie przełącznika wspomagania do kierownicy za pomocą obejmy do przewodów 1-8
Montaż przełącznika wspomagania 1-8
Montaż wspornika akumulatora 1-10
Montaż akumulatora 1-25
Demontaż akumulatora 1-27
Montaż czujnika prędkości 1-30
Montaż magnesu 1-31

Rozdział 2 MONTAŻ I PODŁĄCZANIE PRZEWODÓW MODUŁU NAPĘDOWEGO 2-1

MONTAŻ I PODŁĄCZANIE PRZEWODÓW MODUŁU NAPĘDOWEGO 2-2

Montaż modułu napędowego 2-2
Schemat połączeń elektrycznych modułu napędowego 2-3
Podłączanie przewodu zasilającego 2-4
Montaż rdzenia ferrytowego (DU-E6001/E6010/E6050) 2-5
Podłączanie przewodu elektrycznego 2-6
Podłączanie przełącznika wspomagania i modułu napędowego do komputera rowerowego 2-6
Podłączanie czujnika prędkości do modułu napędowego 2-7
Podłączenie oświetlenia do modułu napędowego 2-7
Montaż rdzenia ferrytowego (MU-S705) 2-10
Montaż ramienia mechanizmu korbowego i przedniej tarczy mechanizmu korbowego 2-11
Pomiar i regulacja napięcia łańcucha 2-13

Rozdział 3 ŁADOWANIE AKUMULATORA 3-1

ŁADOWANIE AKUMULATORA 3-2

Wstęp 3-2
Prawidłowe użytkowanie akumulatora 3-2
Procedury ładowania 3-2
Wskaźnik LED ładowarki 3-6
Lampki LED akumulatora 3-6
Włączanie i wyłączanie zasilania 3-8

Rozdział 4 WYŚWIETLACZ KOMPUTERA ROWEROWEGO I USTAWIENIA 4-1

WYŚWIETLACZ KOMPUTERA ROWEROWEGO I USTAWIENIA 4-2

Nazwy i funkcje elementów przełącznika wspomagania 4-2
Wyświetlacz podstawowy komputera rowerowego 4-3
Zmiana ustawień 4-14
Komunikaty o błędach na komputerze rowerowym 4-36

Rozdział 5 POŁĄCZENIE I KOMUNIKACJA Z KOMPUTEREM 5-1

POŁĄCZENIE I KOMUNIKACJA Z KOMPUTEREM 5-2

Funkcja tworzenia kopii zapasowej ustawień modułu napędowego dla komputera rowerowego 5-2
Ustawienia w aplikacji E-TUBE PROJECT 5-3
Podłączanie do komputera 5-4
< Gdy w komputerze rowerowym jest dostępne gniazdo > 5-5

Rozdział 6 KONSERWACJA 6-1

KONSERWACJA 6-2

Wymiana przedniej tarczy mechanizmu korbowego 6-2

WAŻNA INFORMACJA

- **Ten podręcznik sprzedawcy jest przeznaczony głównie dla zawodowych mechaników rowerowych.**
  Użytkownicy, którzy nie zostali profesjonalnie przeszkoleni do montażu rowerów, nie powinni samodzielnie zajmować się montażem komponentów, używając tego podręcznika sprzedawcy.
  Jeśli jakiekolwiek informacje umieszczone w tym podręczniku nie są zrozumiałe, nie należy kontynuować montażu. Aby uzyskać pomoc, należy skontaktować się z punktem sprzedaży lub sprzedawcą roweru.
- Należy przeczytać wszystkie instrukcje obsługi dołączone do produktu.
- Nie wolno demontować ani modyfikować produktu w sposób inny niż podano w informacjach znajdujących się w tym podręczniku sprzedawcy.
- Wszystkie podręczniki sprzedawcy i instrukcje obsługi można przeglądać w trybie online w naszej stronie internetowej (**http://si.shimano.com**).
- Klienci, którzy mają ograniczony dostęp do Internetu mogą skontaktować się z dystrybutorem SHIMANO lub którymkolwiek z biur SHIMANO, aby zdobyć podręcznik użytkownika w wersji drukowanej.
- Należy przestrzegać odpowiednich przepisów i regulacji prawnych danego kraju lub regionu, w którym podmiot prowadzi działalność jako sprzedawca.

Ze względów bezpieczeństwa należy dokładnie zapoznać się z niniejszym podręcznikiem sprzedawcy przed użyciem produktu i przestrzegać go podczas jego użytkowania.

Poniższe instrukcje muszą być zawsze przestrzegane w celu zapobieżenia obrażeniom oraz uszkodzeniom wyposażenia i otoczenia. Instrukcje zostały sklasyfikowane zgodnie ze stopniem niebezpieczeństwa lub wielkością możliwych szkód, które mogą wynikać z nieprawidłowego użytkowania produktu.

⚠ NIEBEZPIECZEŃSTWO

Niezastosowanie się do podanych instrukcji skutkuje śmiercią albo poważnymi obrażeniami.

⚠ OSTRZEŻENIE

Niezastosowanie się do podanych instrukcji może skutkować śmiercią albo poważnymi obrażeniami.

⚠ PRZESTROGA

Niezastosowanie się do podanych instrukcji może skutkować obrażeniami albo uszkodzeniami wyposażenia i otoczenia.

ABY ZAPEWNIĆ BEZPIECZEŃSTWO

⚠ NIEBEZPIECZEŃSTWO

Należy również przekazać użytkownikom następujące informacje:

■ Obsługa akumulatora

- Nie deformować, nie modyfikować, nie demontować ani nie lutować bezpośrednio zacisków akumulatora. Może to spowodować wyciek, przegrzanie, wybuch lub zapłon akumulatora.
- Nie zostawiać akumulatora w pobliżu źródeł ciepła, np. grzejników. Nie podgrzewać akumulatora ani nie wrzucać go do ognia. Może to spowodować wybuch lub zapłon akumulatora.
- Nie narażać akumulatora na silne wstrząsy ani nie rzucać nim. Niezastosowanie się do tej instrukcji może spowodować przegrzanie, wybuch lub pożar.
- Nie wkładać akumulatora do wody ani do wody morskiej i nie dopuszczać do zamoknięcia zacisków akumulatora. Może to spowodować przegrzanie, wybuch lub zapłon akumulatora.
- Podczas ładowania akumulatora należy używać zalecanej przez firmę SHIMANO ładowarki i przestrzegać zalecanych warunków ładowania. W przeciwnym razie może dojść do przegrzania, wybuchu lub zapłonu akumulatora.

⚠ OSTRZEŻENIE

- **Podczas montażu produktu należy przestrzegać procedur zawartych w instrukcji.**
  Zaleca się stosowanie wyłącznie oryginalnych części SHIMANO. Jeśli takie części jak śruby i nakrętki poluzują się lub zostaną uszkodzone, może to spowodować nagły upadek z roweru i poważne obrażenia.
  Ponadto jeśli regulacje nie zostaną wykonane prawidłowo, mogą wystąpić problemy i może dojść do upadku z roweru, co może spowodować poważne obrażenia.
- Przed wykonaniem czynności konserwacyjnych, np. wymiany części, należy założyć okulary ochronne, które będą chronić oczy.
- Aby uzyskać więcej informacji na temat produktów nie opisanych w tej instrukcji, należy zapoznać się z instrukcjami dostarczonymi z tymi produktami.
- Po uważnym przeczytaniu niniejszego podręcznika sprzedawcy należy zachować go na przyszłość.

Należy również przekazać użytkownikom następujące informacje:

- Należy uważać, aby wyświetlacz komputera rowerowego nie rozpraszał uwagi podczas jazdy. W przeciwnym razie może dojść do upadku.
- Przed jazdą należy sprawdzić, czy koła są przykręcone. W przeciwnym razie może dojść do upadku i poważnych obrażeń.
- Przed jazdą po zatłoczonych ulicach należy zaznajomić się w odpowiednim stopniu ze sposobem obsługi roweru z napędem elektrycznym. W przeciwnym razie może dojść do niespodziewanego uruchomienia roweru i wypadku.
- Podczas jazdy nocą należy używać oświetlenia.
- Nie należy demontować produktu. Może to spowodować obrażenia ciała.
- Podczas ładowania akumulatora, gdy jest zainstalowany na rowerze, nie przemieszczać roweru. Wtyczka ładowarki akumulatora może nie być całkowicie wprowadzona do gniazdka, co może spowodować pożar.
- Należy uważać, aby nie dotykać przypadkowo modułu napędowego, gdy jest on nieustannie używany przez długi czas. Powierzchnia modułu napędowego nagrzewa się i dotknięcie jej może spowodować oparzenia.

■ Akumulator litowo-jonowy

- W razie dostania się cieczy z akumulatora do oczu natychmiast dokładnie przemyć narażony obszar czystą wodą, np. bieżącą wodą, nie trąc oczu, i natychmiast zasięgnąć pomocy medycznej. W przeciwnym razie płyn z akumulatora może uszkodzić wzrok.
- Nie ładować akumulatora w miejscach o wysokiej wilgotności ani na zewnątrz pomieszczeń. Niezastosowanie się do tej instrukcji może spowodować porażenie prądem.
- Nie umieszczać ani nie wyciągać mokrej wtyczki. Niezastosowanie się do tej instrukcji może spowodować porażenie prądem. Jeśli z wtyczki wycieka woda, przed włożeniem ją do gniazda należy ją dokładnie wysuszyć.
- Jeśli po 2 godzinach ładowania akumulator nie jest w pełni naładowany, natychmiast odłączyć akumulator od gniazdka i skontaktować się z punktem sprzedaży. W przeciwnym razie może dość do przegrzania, wybuchu lub zapłonu akumulatora.
- Nie używać akumulatora w sposób widoczny porysowanego ani z innymi zewnętrznymi uszkodzeniami. Może to spowodować wybuch, przegrzanie lub problemy z działaniem.
- Poniżej podano zakresy temperatury roboczej akumulatora. Nie używać akumulatora poza tymi zakresami temperatury. Jeżeli akumulator będzie używany bądź przechowywany w temperaturze spoza podanego zakresu, może zapalić się, spowodować obrażenia albo działać nieprawidłowo.
  1. Podczas rozładowywania: od -10°C do 50°C
  2. Podczas ładowania: od 0°C do 40°C

■ Elementy związane z montażem i konserwacją roweru

- Przed podłączeniem przewodów lub montażem części rowerowych należy odłączyć ładowarkę akumulatora. W przeciwnym razie może dojść do porażenia prądem.
- Długość okresów międzykonserwacyjnych jest uzależniona od sposobu użytkowania oraz warunków, w jakich odbywa się jazda. Łańcuch należy czyścić regularnie, używając odpowiedniego środka do czyszczenia łańcucha. Nigdy nie stosować rozpuszczalników na bazie kwasów ani zasad, takich jak odrdzewiacze. Użycie takiego rozpuszczalnika może spowodować zerwanie łańcucha i w konsekwencji poważne obrażenia.

⚠ PRZESTROGA

Należy również przekazać użytkownikom następujące informacje:

- Należy przestrzegać instrukcji bezpiecznej jazdy opisanych w instrukcji użytkownika roweru.
- Należy co pewien czas sprawdzać, czy ładowarka akumulatora i adapter, a zwłaszcza przewód, wtyczka i obudowa, nie są uszkodzone. Jeśli ładowarka lub adapter są uszkodzone, nie używać ich do momentu naprawienia.
- Produktu można używać wyłącznie pod nadzorem inspektora bezpieczeństwa lub według instrukcji użytkowania. Osobom z zaburzeniami zdolności fizycznych, czuciowych i umysłowych lub osobom bez odpowiedniego doświadczenia albo wiedzy oraz dzieciom nie należy zezwalać na użytkowanie tego urządzenia.
- Nie wolno pozwalać dzieciom na zabawę w pobliżu tego produktu.
- W przypadku jakiejkolwiek awarii należy skonsultować się z najbliższym punktem sprzedaży.
- Nigdy nie należy modyfikować systemu. Może to spowodować jego uszkodzenie.

■ Akumulator litowo-jonowy

- Nie zostawiać akumulatora w miejscach narażonych na bezpośrednie działanie promieni słonecznych, wewnątrz pojazdów w gorące dni lub w innych miejscach, w których może wystąpić wysoka temperatura. Może to spowodować wyciek z akumulatora.
- Jeżeli płyn z akumulatora dostanie się na skórę lub ubranie, natychmiast przemyć narażony obszar czystą wodą. W przeciwnym razie płyn z akumulatora może uszkodzić skórę.
- Przechowywać akumulator w bezpiecznym miejscu, poza zasięgiem dzieci i zwierząt domowych.

UWAGA

Należy również przekazać użytkownikom następujące informacje:

- Należy pamiętać o włożeniu zaślepek we wszystkie nieużywane gniazda.
- W sprawie montażu i regulacji produktu należy się skontaktować z punktem sprzedaży.
- Urządzenia skonstruowano w taki sposób, aby zapewnić ich wodoodporność podczas jazdy w mokrych warunkach lub podczas deszczu. Nie należy ich jednak celowo zanurzać w wodzie.
- Nie wolno czyścić roweru myjkami ciśnieniowymi. Dostanie się wody do komponentów może spowodować nieprawidłowe działanie lub rdzewienie.
- Należy ostrożnie obchodzić się z komponentami i unikać narażania ich na silne wstrząsy.
- Nie odwracać roweru. Może to spowodować uszkodzenie komputera rowerowego lub przełącznika zmiany przełożeń.
- Roweru można używać jako tradycyjnego roweru po odłączeniu akumulatora, jednak oświetlenie nie będzie działać po podłączeniu do obwodu zasilania. Należy pamiętać, że użytkowanie roweru w takim stanie będzie stanowiło naruszenie przepisów kodeksu ruchu drogowego w Niemczech.
- Przed przewożeniem roweru w samochodzie należy wyjąć akumulator z roweru i umieścić w samochodzie na stabilnej powierzchni.
- Przed podłączeniem akumulatora należy upewnić się, że w złączu, do którego zostanie podłączony nie ma wody.
- Podczas ładowania akumulatora, gdy jest zamontowany na rowerze, należy uważać na poniższe kwestie:
  - Podczas ładowania upewnić się, że nie ma wody w gnieździe ładowania ani wtyku ładowarki.
  - Przed ładowaniem upewnić się, że akumulator jest zablokowany.
  - Nie zdejmować akumulatora ze wspornika akumulatora podczas ładowania.
  - Nie jeździć na rowerze z zamontowaną ładowarką akumulatora.
  - Zamknąć osłonę gniazda ładowania, jeśli nie jest ono używane do ładowania.
  - Rower powinien być stabilny, aby się nie przewrócił podczas ładowania.
- Zaleca się używanie oryginalnego akumulatora SHIMANO. W przypadku używania akumulatora innego producenta należy uważnie przeczytać instrukcję obsługi akumulatora przed jego użyciem.
- Może się zdarzyć, że nie będzie możliwe włączenie zasilania z komputera rowerowego (SC-E6010), jeśli komputer rowerowy jest używany lub pozostawiony na długi czas w niskiej temperaturze. Nacisnąć przełącznik zasilania akumulatora, aby włączyć zasilanie. Jeśli nadal nie można włączyć zasilania, należy skontaktować się z punktem sprzedaży.
- Niektóre z ważnych informacji zawartych w tej instrukcji dealera są także podane na etykietach na urządzeniu.
- Numer podany na kluczu akumulatora jest wymagany w razie konieczności zamówienia kluczy zapasowych. Przechowywać z zachowaniem najwyższej ostrożności.
- Do czyszczenia akumulatora i osłony plastikowej należy używać wilgotnej, dokładnie wykręconej ściereczki.
- W przypadku jakichkolwiek pytań dotyczących użytkowania i konserwacji produktu należy skontaktować się z punktem sprzedaży, w którym dokonano zakupu.
- Aby uzyskać aktualizacje oprogramowania komponentu, należy skontaktować się z punktem sprzedaży. Najnowsze informacje są dostępne na stronie internetowej SHIMANO. Szczegółowe instrukcje na ten temat podano w części „Połączenie z komputerem".
- Gwarancja nie obejmuje naturalnego zużycia ani pogorszenia działania wynikających z normalnego użytkowania i starzenia się.

■Akumulator litowo-jonowy

Informacje na temat utylizacji w krajach spoza Unii Europejskiej

Ten symbol obowiązuje wyłącznie w Unii Europejskiej.
Zużyte akumulatory należy utylizować zgodnie z lokalnymi przepisami. Jeśli nie ma pewności, należy skontaktować się z punktem sprzedaży lub sprzedawcą roweru.

■Elementy związane z montażem i konserwacją roweru

- Żadnych elementów nie wolno czyścić rozcieńczalnikiem ani innymi rozpuszczalnikami. Substancje tego typu mogą uszkodzić ich powierzchnię.
- Tarcze mechanizmu korbowego należy okresowo myć neutralnym środkiem czyszczącym. Ponadto czyszczenie łańcucha neutralnym środkiem czyszczącym i smarowanie może być skutecznym sposobem zwiększenia trwałości tarcz i łańcucha.
- Nie można osiągnąć odpowiedniego poziomu wspomagania, dopóki nie zostaną wprowadzone właściwe ustawienia (montaż ramienia mechanizmu korbowego w odpowiedniej pozycji, właściwa regulacja napięcia łańcucha itp.). Należy zachować szczególną ostrożność podczas ustawiania modelu DU-E6010/DU-E6012, który jest kompatybilny z hamulcem wewnętrznym.

Rzeczywisty produkt może różnić się od pokazanego na rysunku, ponieważ ten podręcznik służy głównie do wyjaśnienia procedur użytkowania tego produktu.

Rozdział 1 MONTAŻ

MONTAŻ

Wykaz potrzebnych narzędzi

Do zamontowania produktu wymagane są następujące narzędzia.

Element	Miejsce użycia	Narzędzie	
Komputery rowerowe	Śruba mocująca kierownicę		Wkrętak nr 2
	Śruba regulacyjna kąta		Wkrętak nr 2
Przełącznik wspomagania (SW-E6000)	Śruba mocująca		Wkrętak nr 2
Przełącznik wspomagania (SW-E6010)	Śruba mocująca		Klucz imbusowy 3 mm
Wspornik akumulatora (SM-BME61)	Moduł główny Dolna obudowa mocowania		Klucz imbusowy 3 mm
	Osłona modułu głównego Górna obudowa mocowania		Wkrętak nr 1
Wspornik akumulatora (BM-E8010)	Dolna obudowa mocowania		Klucz imbusowy 3 mm/klucz płaski 8 mm
	Moduł główny		Klucz imbusowy 3 mm
	Osłona modułu głównego		Klucz imbusowy 2,5 mm
	Górna obudowa mocowania		Klucz imbusowy 2,5 mm
Wspornik akumulatora (BM-E8020)	Dolna obudowa mocowania		Klucz imbusowy 5 mm
	Górna obudowa mocowania		Wkrętak nr 2
	Zamek		Klucz imbusowy 2 mm
	Moduł główny		Klucz imbusowy 5 mm
	Osłona modułu głównego		Wkrętak nr 2

Element	Miejsce użycia	Narzędzie	
Czujnik prędkości (SM-DUE10)	Śruba mocująca czujnik prędkości		Klucz imbusowy 4 mm
Czujnik prędkości (SM-DUE11)	Śruba mocująca czujnik prędkości		Gwiazdkowy nr 10
Moduł magnesu	Śruba mocująca		Wkrętak nr 2
Przewód elektryczny	Złącze		TL-EW02
Adapter oświetlenia	Śruba mocująca moduł		Wkrętak nr 2
Moduł napędowy	Śruba montażowa ramy		Śruba M8 i kompatybilna nakrętka*
	Śruba mocująca osłonę (M3)		Wkrętak nr 2
Tarcza mechanizmu korbowego	Pierścień blokujący		TL-FC32 / 36+TL-FC38
Ramię mechanizmu korbowego	Śruba montażowa ramienia mechanizmu korbowego		Klucz nasadowy 14 mm
Łańcuch	Łańcuch		TL-DUE60

* Aby uzyskać więcej informacji na temat kompatybilnych narzędzi, należy skontaktować się z producentem roweru.

■ Nazwy części

Przypadku układu mechanicznej zmiany przełożeń

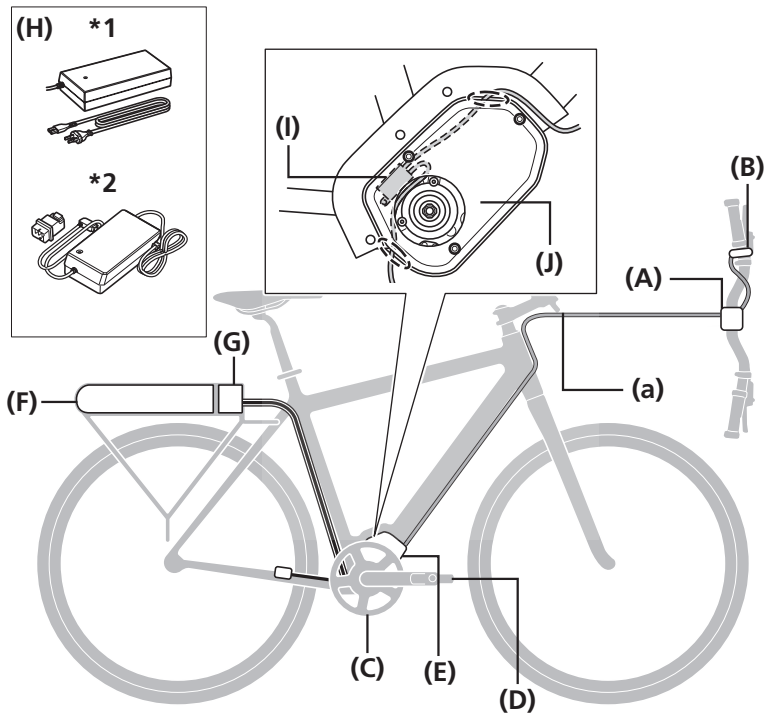

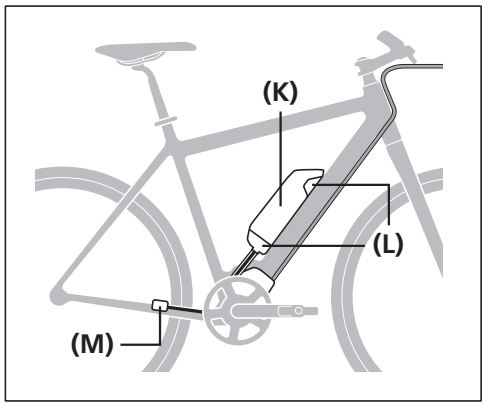

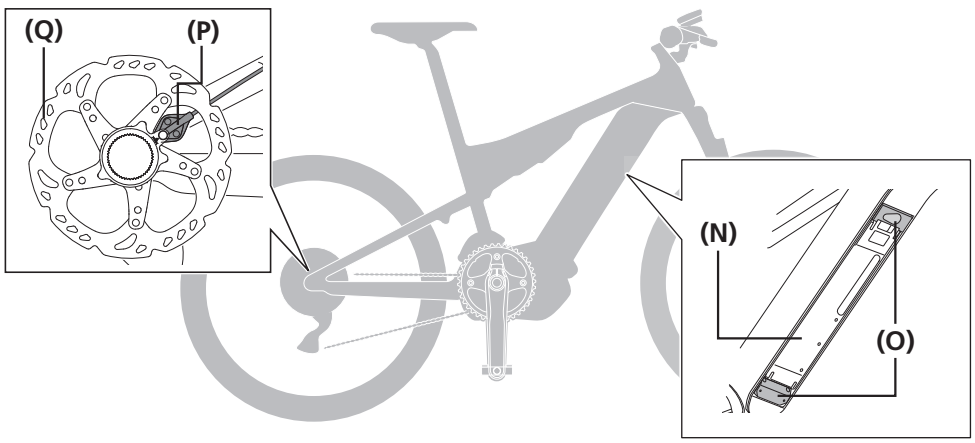

(A)	Komputer rowerowy	SC-E6000/ SC-E6010
(B)	Przełącznik wspomagania	SW-E6000 SW-E6010
(C)	Tarcza mechanizmu korbowego	SM-CRE60
(D)	Ramię mechanizmu korbowego	FC-E6000 FC-E6010
(E)	Moduł napędowy/ czujnik prędkości	DU-E6000 DU-E6001 DU-E6010 DU-E6050 DU-E6002 DU-E6012
(F)	Akumulator (zewnętrzny)	BT-E6000 BT-E6001*3
(G)	Wspornik akumulatora (zewnętrzny)	SM-BME60 BM-E6000
(H)	Ładowarka akumulatora	*1: SM-BCE60 +SM-BCC1 *2: EC-E6000
(I)	Adapter oświetlenia	SM-DUE01
(J)	Osłona modułu napędowego	SM-DUE60
(K)	Akumulator (zewnętrzny)	BT-E6010 BT-E8010*3
(L)	Wspornik akumulatora (zewnętrzny)	SM-BME61 BM-E6010 BM-E8010
(M)	Czujnik prędkości	SM-DUE10
(N)	Akumulator (wbudowany)	BT-E8020*3
(O)	Wspornik akumulatora (wbudowany)	BM-E8020
(P)	Czujnik prędkości	SM-DUE11
(Q)	Tarcza hamulcowa	RT-EM300 RT-EM600 RT-EM800 RT-EM810 RT-EM900 RT-EM910

* 3 Jeśli zainstalowana jest wersja 3.2.6 lub niższa oprogramowania układowego modułu napędowego, akumulator może nie działać poprawnie. Aktualizacja oprogramowania układowego za pośrednictwem aplikacji E-TUBE PROJECT.

Wiązka przewodów

E-TUBE

WSKAZÓWKI

- Dane techniczne elementu napędzającego mogą dotyczyć modelu z paskiem. W tym przypadku przednia tarcza mechanizmu korbowego, zębatka tylna i pasek są dostarczane przez producenta paska. W celu uzyskania szczegółowych informacji dotyczących montażu i regulacji należy zapoznać się z informacjami technicznymi dostarczonymi przez producenta paska.
- **Maksymalna długość linki (EW-SD50) (a)** ≤ 1600 mm

W przypadku elektronicznej piasty z wewnętrznymi przełożeniami

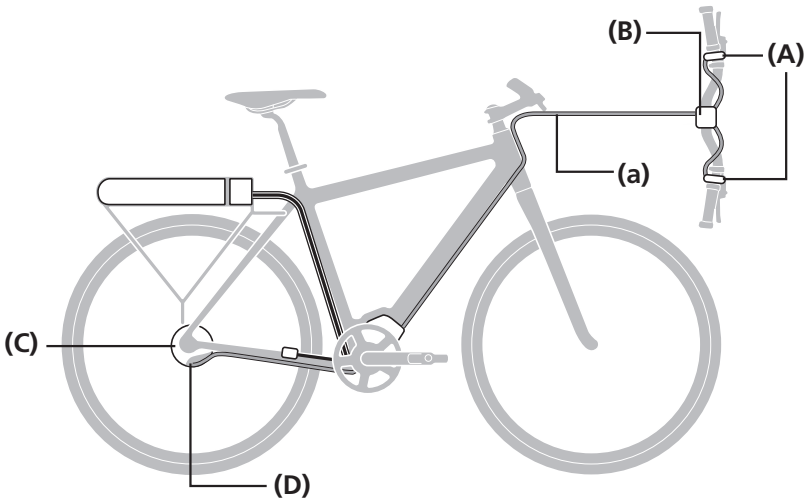

(A) Przełącznik wspomagania/zmiany przełożeń SW-E6000 SW-E6010 SW-S705

(B) Komputer rowerowy SC-E6000 SC-E6010

(C) Zespół silnika MU-S705

(D) Piasta z wewnętrznymi przełożeniami SG-C6060 SG-S705 SG-S505

Wiązka przewodów

E-TUBE

WSKAZÓWKI

- Dane techniczne elementu napędzającego mogą dotyczyć modelu z paskiem. W tym przypadku przednia tarcza mechanizmu korbowego, zębatka tylna i pasek są dostarczane przez producenta paska. W celu uzyskania szczegółowych informacji dotyczących montażu i regulacji należy zapoznać się z informacjami technicznymi dostarczonymi przez producenta paska.
- Aby uzyskać więcej informacji na temat sposobu montażu MU-S705, patrz „Montaż zespołu silnika do piasty (MU-S705)" w podręczniku sprzedawcy dla serii ALFINE S705.
- **Maksymalna długość linki (EW-SD50) (a)** ≤ 1600 mm

■ Dane techniczne produktu

Zakres temperatury roboczej: podczas rozładowywania	Od -10°C do 50°C	**Typ akumulatora**	Akumulator litowo-jonowy
Zakres temperatury roboczej: podczas ładowania	Od 0°C do 40°C	**Pojemność znamionowa**	Informacje na temat akumulatora „UM-70F0A" znajdują się w podręczniku użytkownika. Najnowsze informacje na temat instrukcji użytkownika znajdują się na stronie internetowej (http://si.shimano.com).
Temperatura przechowywania	Od -20°C do 70°C	**Napięcie znamionowe**	36 V DC
Temperatura przechowywania (akumulator)	Od -20°C do 60°C	**Typ modułu napędowego**	Środkowy
Napięcie ładowania	Od 100 do 240 V AC	**Typ silnika**	Bezszczotkowy prądu stałego
Czas ładowania	Informacje na temat akumulatora „UM-70F0A" znajdują się w podręczniku użytkownika. Najnowsze informacje na temat instrukcji użytkownika znajdują się na stronie internetowej (http://si.shimano.com).	**Moc znamionowa modułu napędowego**	250 W

Zakres prędkości funkcji wspomagania zależy od danych technicznych.
DU-E6000/E6001/E6010: 25 km/h lub mniej
DU-E6050: 20 mil/h lub mniej

■ Montaż komputera rowerowego

1 Otworzyć obejmę **(B)** zamocować ją na kierownicy.

2

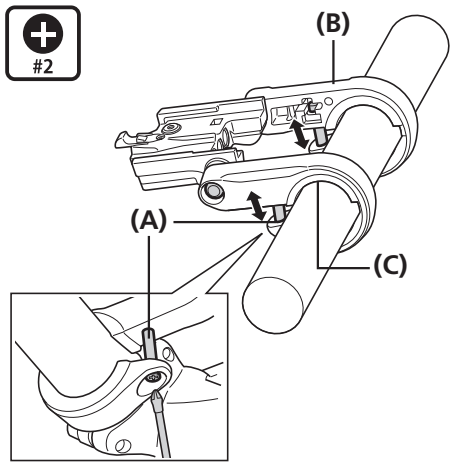

Zamocować śrubę mocującą kierownicę **(A)** i dokręcić ją odpowiednim momentem dokręcania przy użyciu wkrętaka.

(A) Śruba mocująca kierownicę
(B) Obejma
(C) Adapter

Tabela kompatybilności kierownic

øA	øB–øA	Adapter	Śruba mocująca
ø23,4–ø24	0–1,1	X	15,5 mm
ø24–ø25,5	0–1,1	X	20 mm
ø31,3–ø31,9	0–0,6	-	20 mm

* X: OK

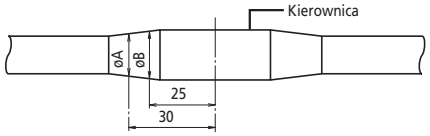

Moment dokręcania	
#2	1 Nm

WSKAZÓWKI

Podczas demontażu komputera rowerowego należy postępować w kolejności odwrotnej do przedstawionej w procedurze.

■ Montaż i demontaż komputera rowerowego

1

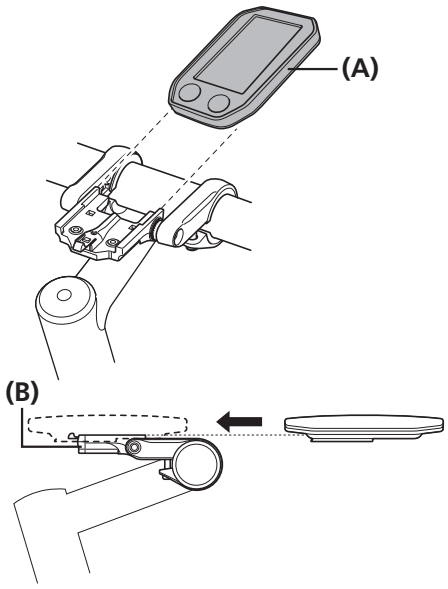

Wsunąć komputer rowerowy **(A)** w uchwyt **(B)**, jak pokazano na rysunku. Wsuwać do usłyszenia kliknięcia.

(A) Komputer rowerowy
(B) Wspornik

2

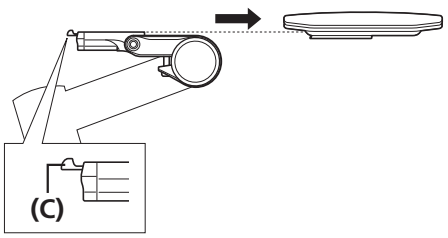

Aby zdjąć komputer rowerowy, należy go wysunąć, jednocześnie naciskając dźwignię uchwytu **(C)**.

(C) Dźwignia

UWAGA

- Jeśli komputer rowerowy nie zostanie zamontowany we właściwym miejscu, funkcja wspomagania nie będzie działać prawidłowo.
- Wymiary **(C)** dla SC-E6000 i SC-E6010 są różne.

■ Regulacja kąta komputera rowerowego

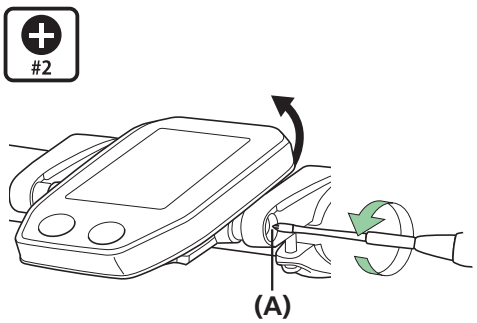

Poluzować śrubę regulacyjną kąta **(A)** za pomocą wkrętaka. Ustawić wymagany kąt komputera rowerowego, aby dokładnie widzieć wskazania podczas jazdy.
Po określeniu wymaganego kąta, dokręcić śrubę odpowiednim momentem.

(A) Śruba regulacyjna kąta

Moment dokręcania	
#2	0,5 Nm

■ Mocowanie przełącznika wspomagania do kierownicy za pomocą obejmy do przewodów

1

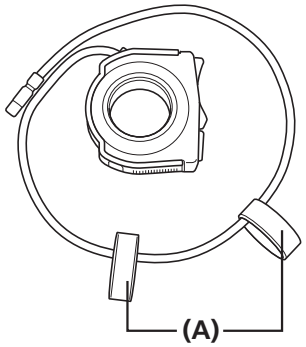

Tymczasowo zamocować obejmę **(A)** do przełącznika wspomagania. Dostosować długość obejmy odpowiednio do długości kierownicy.

(A) Obejma

WSKAZÓWKI

Obejma jest w zestawie SW-E6000.

2

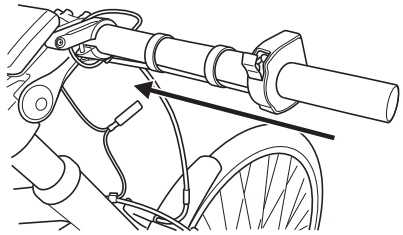

Zamocować przełącznik wspomagania z założoną obejmą na kierownicy.

■ Montaż przełącznika wspomagania

1

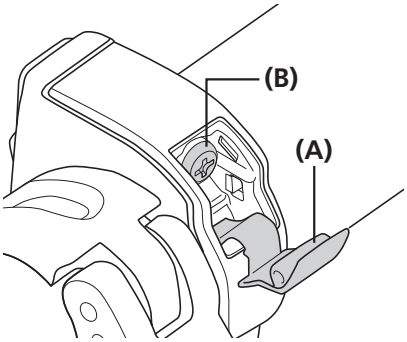

Zamocować przełącznik wspomagania do kierownicy ø22,2 z przewodem elektrycznym biegnącym pod przełącznikiem i otworzyć osłonę śruby mocującej **(A)**.

(A) Osłona śruby mocującej
(B) Śruba mocująca

2

<SW-E6000>

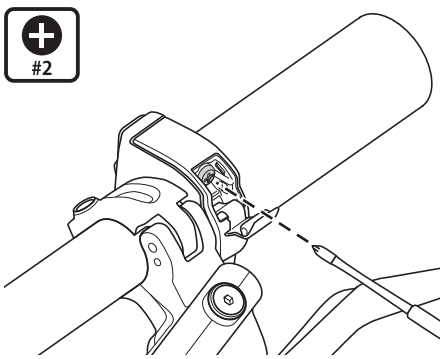

Dokręcić śrubę mocującą **(B)** odpowiednim momentem dokręcania przy użyciu wkrętaka.
W przypadku modelu SW-E6010 dokręcić śrubę
kluczem imbusowym 3 mm.

Moment dokręcania	
SW-E6000 #2 SW-E6010 3 mm	1,5 Nm

WSKAZÓWKI

Podczas demontażu komputera rowerowego należy postępować w kolejności odwrotnej do przedstawionej w procedurze.

Przykład prowadzenia przewodu elektrycznego

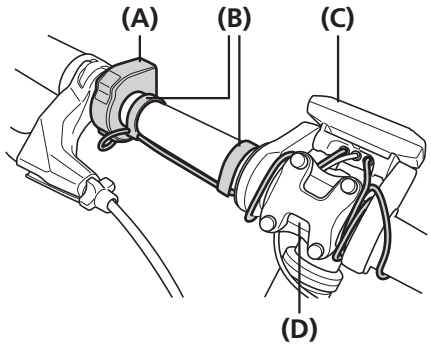

Przykład 1: Zabezpieczyć przewód elektryczny przełącznika wspomagania **(A)** do kierownicy za pomocą opaski **(B)**. Nawinąć nadmiar przewodu elektrycznego w miejscu między komputerem rowerowym **(C)** a mostkiem **(D)** i podłączyć przewód do komputera.

(A) Przełącznik wspomagania
(B) Obejma
(C) Komputer rowerowy
(D) Mostek

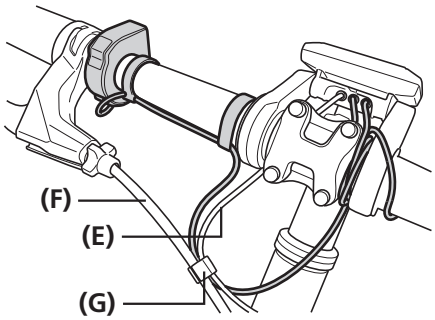

Przykład 2: Zamocować przewód elektryczny przełącznika wspomagania do kierownicy za pomocą obejmy. Przymocować przewód elektryczny przełącznika wspomagania i komputera rowerowego **(E)** do pancerza linki hamulcowej **(F)** za pomocą opaski **(G)** i podłączyć przewód elektryczny przełącznika wspomagania do komputera rowerowego.

(E) Przewód elektryczny komputera rowerowego
(F) Pancerz linki hamulca
(G) Obejma

WSKAZÓWKI

Obejma jest w zestawie SC-E6000.

■ Montaż wspornika akumulatora

SM-BME60 / BM-E6000

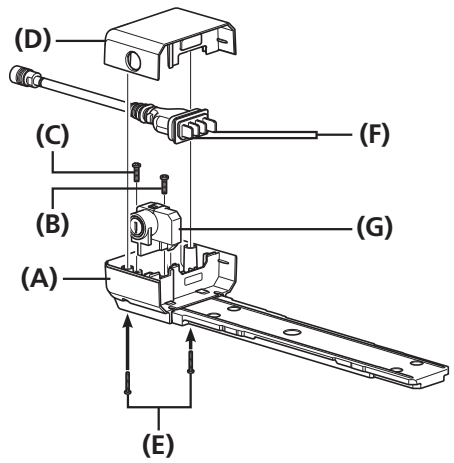

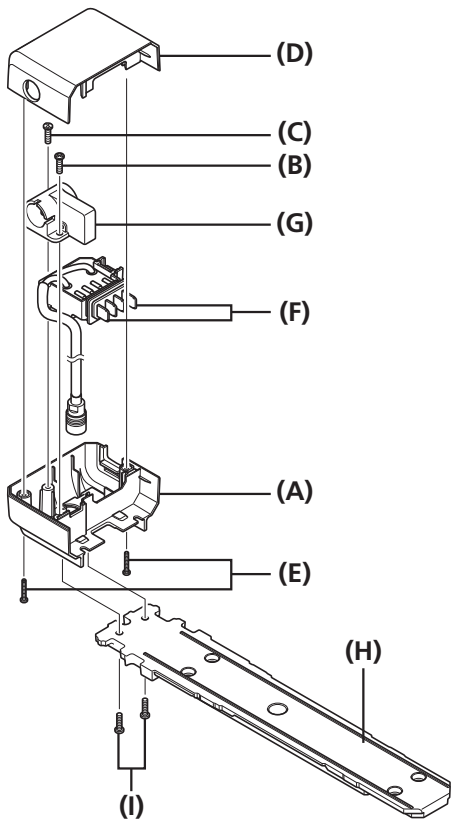

- **(A)** Dolna obudowa mocowania
- **(B)** Śruba M4
- **(C)** Śruba M4 (jednokierunkowa)
- **(D)** Górna obudowa mocowania
- **(E)** Klucz sześcioramienny (gwiazdkowy) nr 10H
- **(F)** Zatyczka
- **(G)** Moduł główny (brak w zestawie z produktem)
- **(H)** Prowadnica wspornika akumulatora
- **(I)** Śruba M4

<Model SM-BME60>

1 Zamocować moduł główny **(G)** do dolnej obudowy mocowania **(A)**, dokręcając śruby M4 **(B)** i **(C)**.

Moment dokręcania	
#2	(B) 1,6–1,8 Nm
6.4mm	(C) 1,6–1,8 Nm

2 Dopasować wtyk **(F)** do dolnej obudowy mocowania **(A)**.

3 Zamocować górną obudowę mocowania **(D)** do dolnej obudowy mocowania **(A)** za pomocą 2 śrub **(E)**.

Moment dokręcania	
#10H	1–1,3 Nm

<Model BM-E6000>

1

Zamocować moduł główny **(G)** do dolnej obudowy mocowania **(A)**, dokręcając śruby M4 **(B)** i **(C)**.

Moment dokręcania	
#2	(B) 1,6–1,8 Nm
6.4mm	(C) 1,6–1,8 Nm

2

Dopasować kolejno wtyk **(F)** i prowadnicę wspornika akumulatora **(H)** do dolnej obudowy mocowania **(A)**.

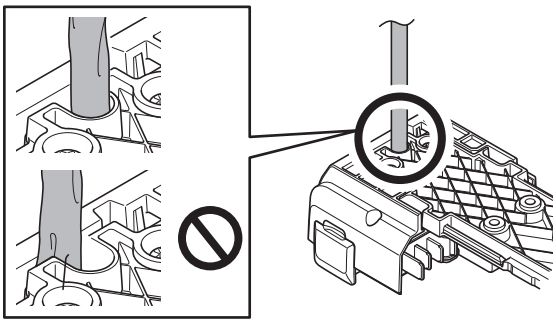

3

Zamocować dolną obudowę mocowania **(A)** i prowadnicę wspornika akumulatora **(H)** za pomocą śruby M4 **(I)**.

Moment dokręcania	
#2	1,6–1,8 Nm

4

Zamocować górną obudowę mocowania **(D)** do dolnej obudowy mocowania **(A)** za pomocą 2 śrub **(E)**.

Moment dokręcania	
#10H	1,1–1,3 Nm

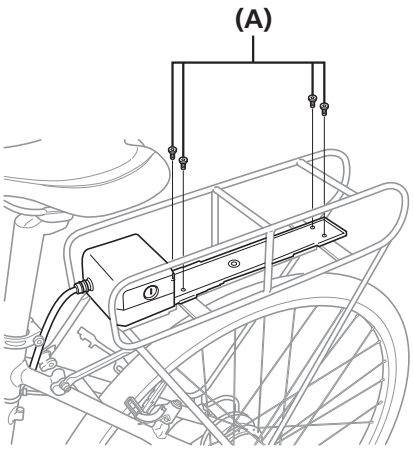

Dopasować otwory montażowe bagażnika do otworów wspornika akumulatora. Włożyć śruby z łbem sześciokątnym **(A)** do górnej części wspornika akumulatora i przykręcić go do bagażnika.

(A) Śruba z łbem sześciokątnym (M5) (brak w zestawie z produktem)

UWAGA

Upewnić się, że osłona gniazda ładowania jest zamknięta.

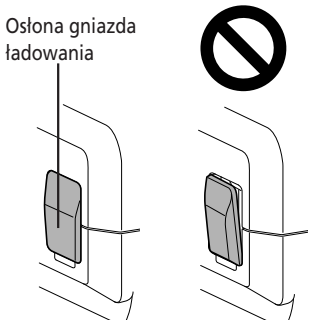

WSKAZÓWKI

Śruby i nakrętki nie są dołączone do produktów SHIMANO. Należy używać śrub i nakrętek dostarczonych przez producenta. Wartości momentów dokręcania można uzyskać u producenta bagażnika.

SM-BME61 / BM-E6010

1

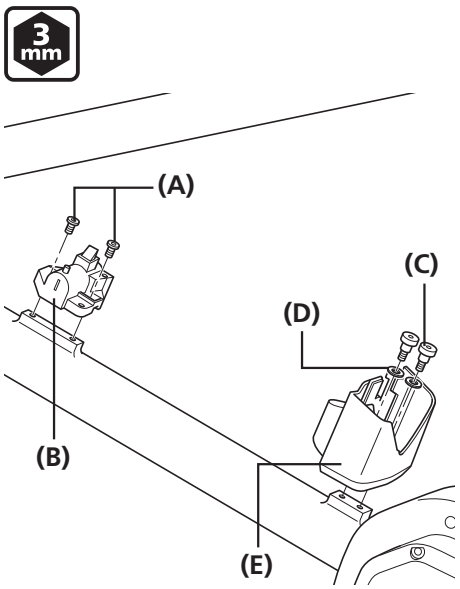

Zamocować dolną obudowę mocowania **(E)** do otworów montażowych w ramie, wsunąć śruby mocujące **(C)** do podkładek **(D)** i przykręcić obudowę śrubami. Następnie tymczasowo zamocować moduł główny **(B)** za pomocą śrub mocujących **(A)**.

(A) Śruba mocująca modułu głównego (M5)
(B) Moduł główny (brak w zestawie z produktem)
(C) Śruba mocująca mocowania (M5)
(D) Podkładki
(E) Dolna obudowa mocowania

Moment dokręcania	
3 mm	(C) 3 Nm

UWAGA

Moduł główny nie jest dołączany do produktów SHIMANO.

2

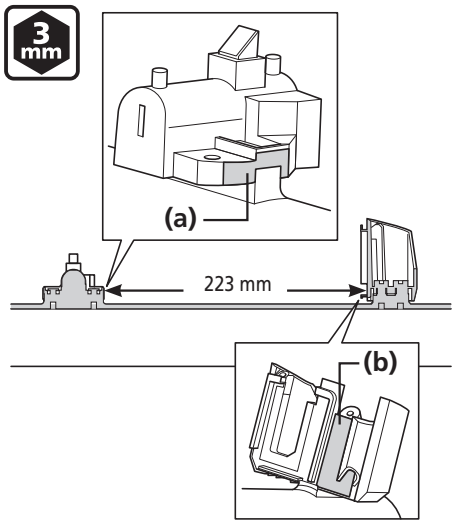

Wyregulować pozycję modułu głównego, aby pozostawić odstęp wynoszący 223 mm między częściami **(a)** i **(b)**, jak pokazano na rysunku. Tymczasowo zamocować obudowę modułu głównego i wykonać regulację, tak aby można było łatwo podłączać i odłączać akumulator, a moduł główny nie był źródłem dźwięków podczas jazdy. Następnie całkowicie dokręcić śruby mocujące osłony jednostki głównej **(A)**.

Moment dokręcania	
3 mm	3 Nm

Ciąg dalszy na następnej stronie

3

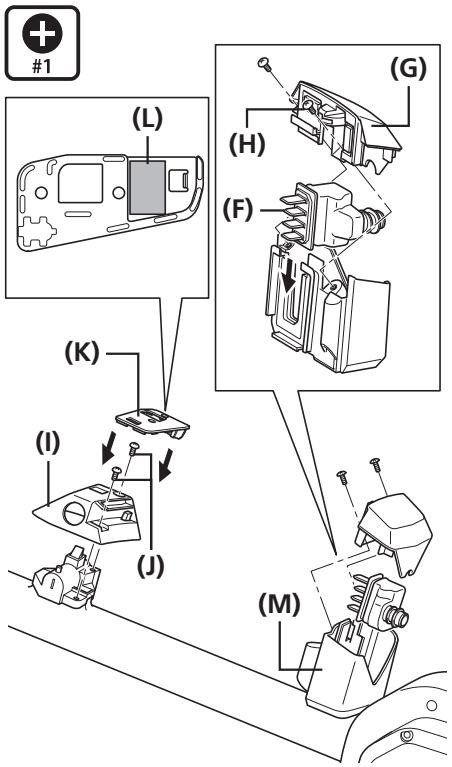

<SM-BME61>
Całkowicie dokręcić śruby mocujące modułu głównego **(J)**, aby zamocować jego osłonę **(I)**.

Zamontować podkładkę dystansową **(K)** zapobiegającą drganiom akumulatora. Po zamontowaniu podkładki dystansowej **(K)** zapobiegającej drganiom akumulatora, oderwać folię ochronną z uszczelki dwustronnej **(L)** z tyłu podkładki i zamontować osłonę.

Włożyć wtyk **(F)** do dolnej obudowy mocowania **(M)**. Włożyć wtyk **(F)** między górną obudowę mocowania **(G)** i zamontować ją za pomocą śrub mocujących górnej obudowy mocowania **(H)**.

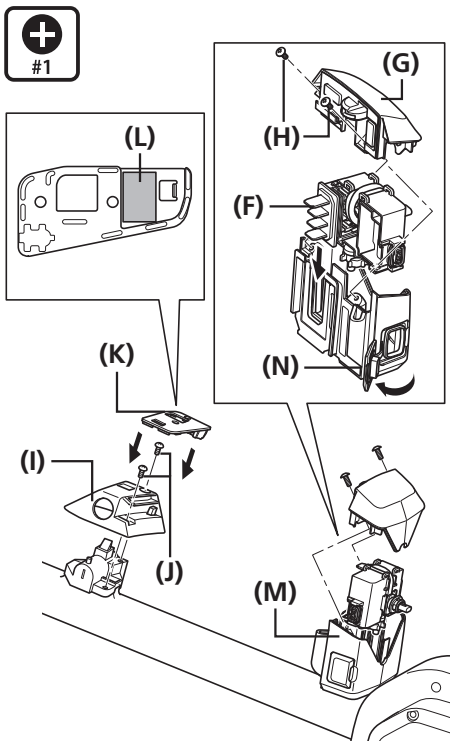

<BM-E6010>
Całkowicie dokręcić śruby mocujące modułu głównego **(J)**, aby zamocować jego osłonę **(I)**.

Zamontować podkładkę dystansową **(K)** zapobiegającą drganiom akumulatora. Po zamontowaniu podkładki dystansowej **(K)** zapobiegającej drganiom akumulatora, oderwać folię ochronną z uszczelki dwustronnej **(L)** z tyłu podkładki i zamontować osłonę.

Otworzyć całkowicie osłonę gniazda ładowania **(N)** i włożyć wtyk **(F)** do dolnej obudowy mocowania **(M)**. Włożyć wtyk **(F)** między dwie części górnej obudowy mocowania **(G)** i zamontować ją za pomocą śrub mocujących górnej obudowy mocowania **(H)**.

(F) Wtyk
(G) Górna obudowa mocowania
(H) Śruba mocująca (M3) górnej obudowy mocowania
(I) Osłona modułu głównego
(J) Śruba mocująca osłonę modułu głównego (M4)
(K) Podkładka dystansowa zapobiegająca drganiom akumulatora
(L) Uszczelka dwustronna
(M) Dolna obudowa mocowania
(N) Osłona gniazda ładowania

Moment dokręcania	
#1	(H), (J) 0,6 Nm

UWAGA

- Sprawdzić, czy na powierzchni klejącej uszczelki dwustronnej **(L)** lub powierzchni, do której ma zostać przyklejona uszczelka dwustronna **(L)**, nie ma oleju, zanieczyszczeń itp. Jeśli się tam znajdują, należy je usunąć.
- W przypadku modelu BM-E6010 całkowicie ściągnąć osłonę gniazda ładowania **(N)** przed podłączeniem wtyku **(F)**, jak pokazano na rysunku. Podłączenie wtyku z nałożoną osłoną uniemożliwi właściwe otwieranie i zamykanie osłony.

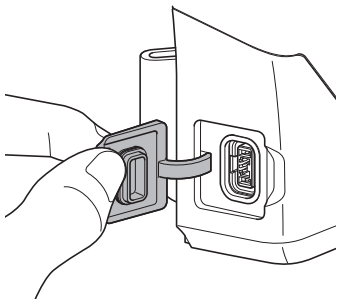

- Upewnić się, że osłona gniazda ładowania jest zamknieta.

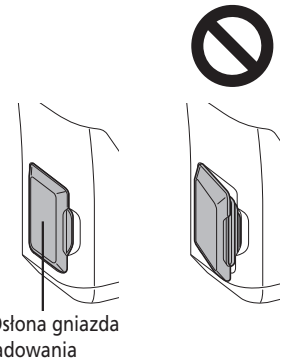

BM-E8010

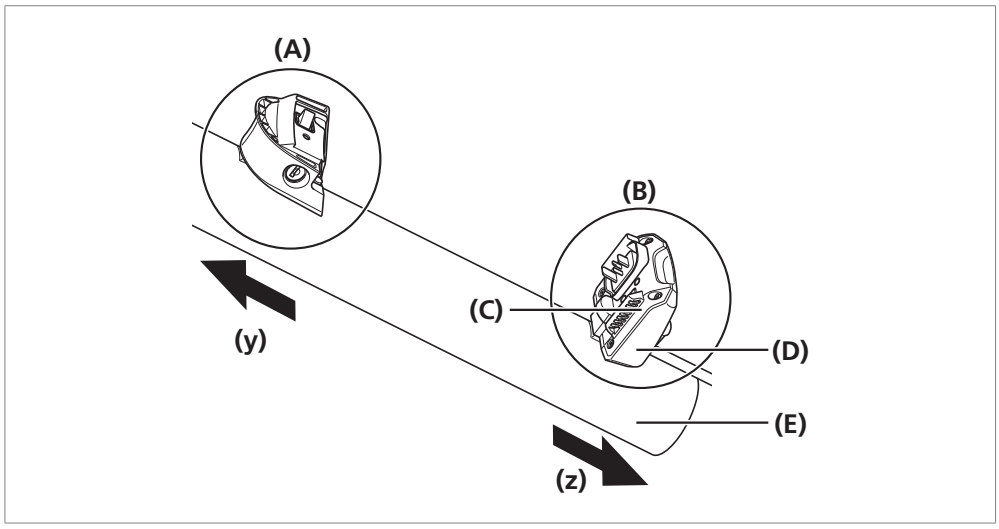

(y) Przód roweru
(z) Tył roweru

(A) Moduł główny
(B) Moduł przyłączeniowy akumulatora
(C) Górna obudowa mocowania
(D) Dolna obudowa mocowania
(E) Rama

1

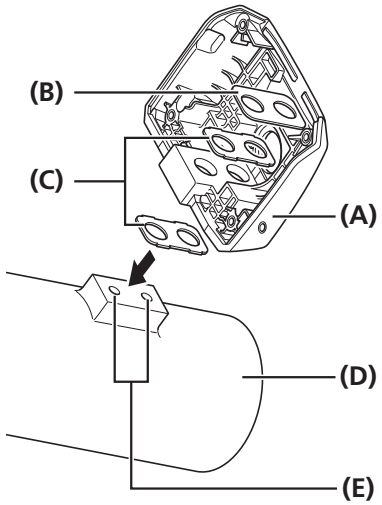

Założyć podkładki gumowe **(C)** oraz podkładkę metalową **(B)** do dolnej obudowy mocowania **(A)** i dopasować otwory montażowe w ramie **(E)** do otworów na śruby w dolnej obudowie mocowania **(A)**.

(A) Dolna obudowa mocowania
(B) Metalowa podkładka dystansowa
(C) Gumowa podkładka
(D) Rama
(E) Otwory montażowe w ramie

Ciąg dalszy na następnej stronie

2

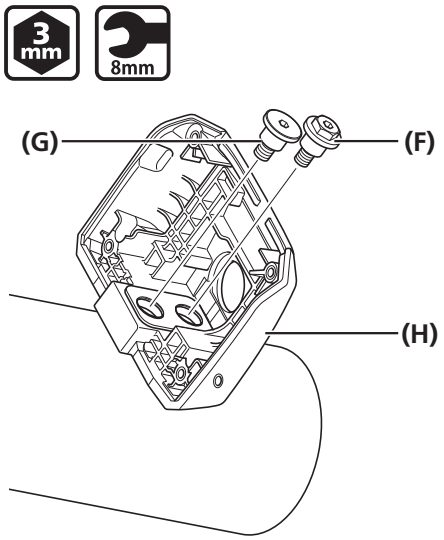

Zamocować dolną obudowę mocowania **(H)** za pomocą dwóch typów śrub mocujących (M5) **(F)**/**(G)**.

W pierwszej kolejności dokręcić śrubę mocującą mocowania (M5) (z płaskim łbem) **(G)**.

(F) Wkręcić śrubę mocującą (M5) (z łbem sześciokątnym): Dokręcić śrubę mocującą mocowania kluczem imbusowym 3 mm lub kluczem płaskim 8 mm.

(G) Śruba mocująca mocowania (M5) (z płaskim łbem): Dokręcić śrubę mocującą mocowania kluczem imbusowym 3 mm.

(H) Dolna obudowa mocowania

Moment dokręcania	
3 mm	(F), (G) 3 Nm
8mm	(F) 3 Nm

3

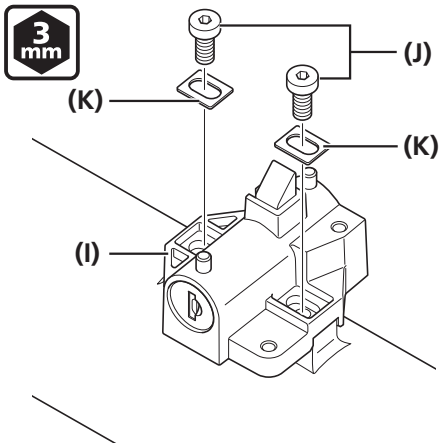

Tymczasowo zamocować moduł główny, wkręcając jego śruby mocujące (M5) **(J)**.

(I) Moduł główny: Moduł główny nie jest dołączany do produktów SHIMANO.

(J) Śruba mocująca modułu głównego (M5)

(K) Podkładka

4

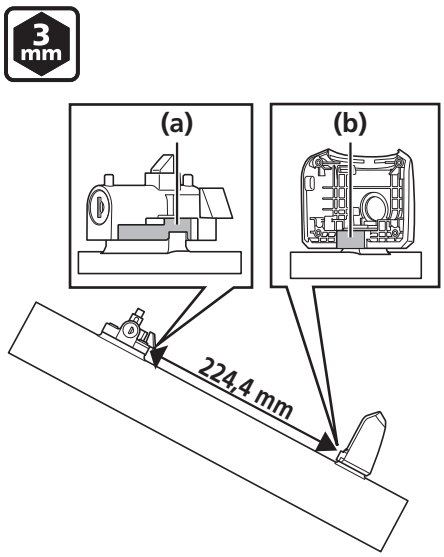

Wyregulować pozycję modułu głównego, aby odległość między częścią **(a)** modułu głównego i częścią **(b)** dolnej obudowy mocowania wynosiła **224,4 mm**, a następnie dokręcić śruby mocujące (M5) modułu głównego (J).

Moment dokręcania	
3 mm	3 Nm

Ciąg dalszy na następnej stronie

5

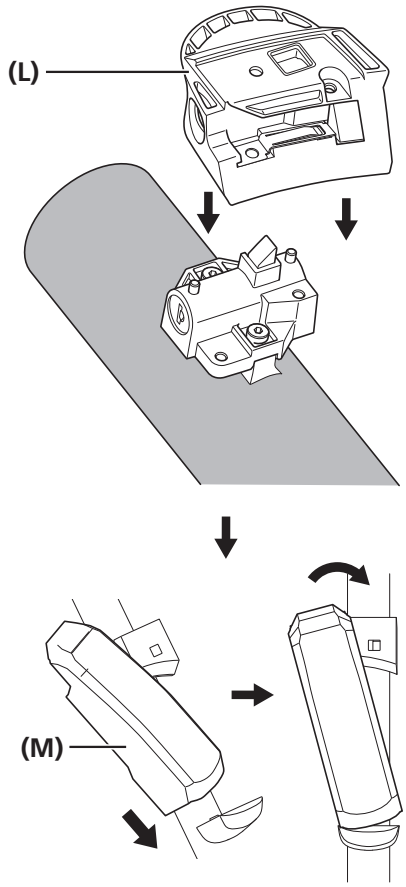

Tymczasowo zamocować obudowę modułu głównego **(L)** do modułu głównego i wykonać regulację, tak aby można było łatwo podłączać i odłączać akumulator **(M)**, a moduł główny nie był źródłem dźwięków podczas jazdy.

(L) Osłona modułu głównego
(M) Akumulator

6

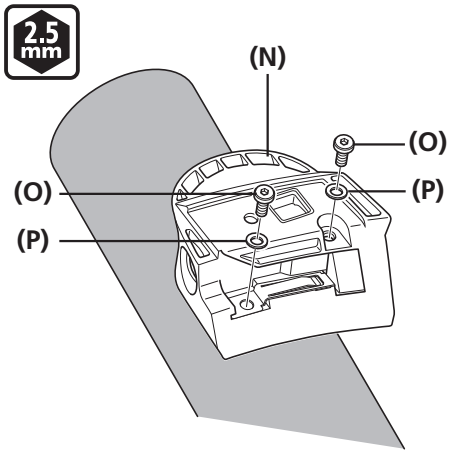

Przykręcić moduł główny śrubami mocującymi (M4) **(O)**.

(N) Osłona modułu głównego
(O) Śruba mocująca osłonę modułu głównego (M4)
(P) Podkładka

Moment dokręcania	
2.5 mm	0,6 Nm

Ciąg dalszy na następnej stronie

7

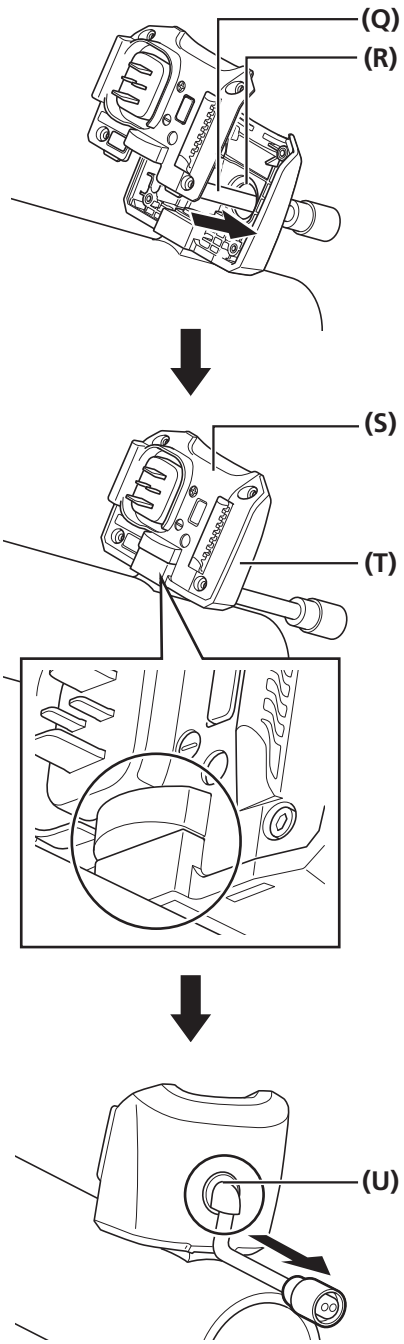

Poprowadzić przewód zasilający **(Q)** przez otwór do prowadzenia przewodów **(R)**.

Dopasować wystające części górnej obudowy mocowania **(S)** i dolnej obudowy mocowania **(T)**.

Ciągnąć przewód zasilający **(Q)**, aż tuleja gumowa **(U)** osiądzie w otworze do prowadzenia przewodów **(R)**.

(Q) Przewód zasilający
(R) Otwór do prowadzenia przewodów
(S) Górna obudowa mocowania
(T) Dolna obudowa mocowania
(U) Tuleja gumowa

8

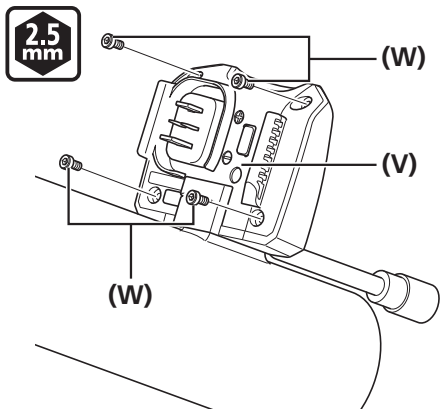

Dokręcić górną obudowę mocowania **(V)** jej śrubami mocującymi (M3) **(W)**.

(V) Górna obudowa mocowania
(W) Śruba mocująca (M3) górnej obudowy mocowania

Moment dokręcania	
2.5 mm	0,6 Nm

BM-E8020

Montaż modułu przyłączeniowego akumulatora

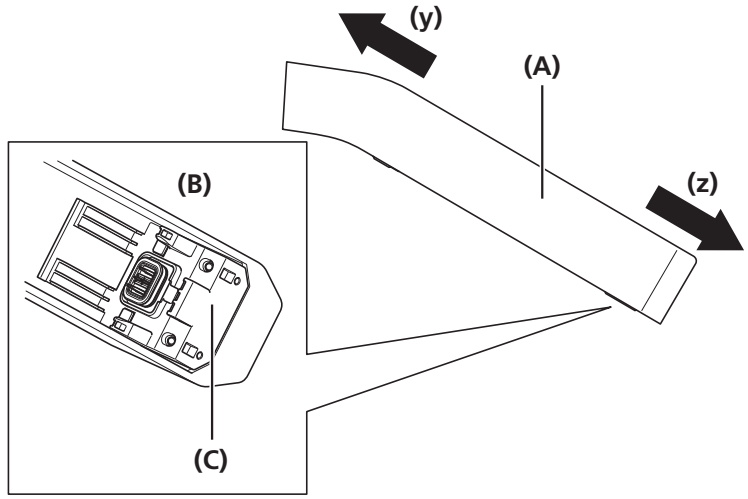

(y) Przód roweru
(z) Tył roweru

(A) Rama
(B) Moduł przyłączeniowy akumulatora
(C) Górna i dolna obudowa mocowania po zmontowaniu

1

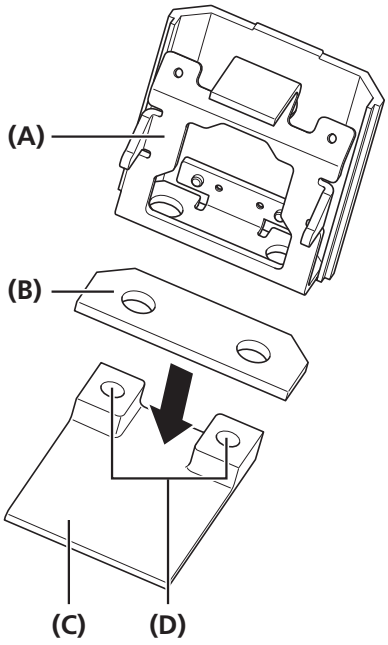

Założyć podkładkę gumową **(B)** do dolnej obudowy mocowania **(A)** i dopasować otwory montażowe w ramie **(D)** do otworów na śruby w dolnej obudowie mocowania **(A)**.

(A) Dolna obudowa mocowania
(B) Gumowa podkładka
(C) Rama
(D) Otwory montażowe w ramie

Ciąg dalszy na następnej stronie

2

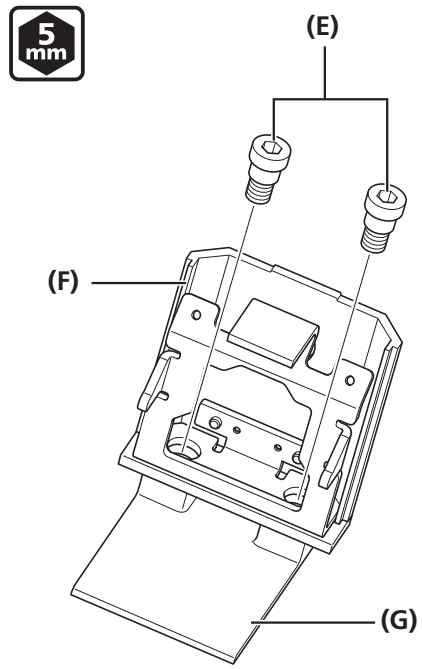

Dokręcić dolną obudowę mocowania **(F)** do ramy za pomocą śrub mocujących (M8) **(E)**.

(E) Śruba mocująca mocowania (M8)
(F) Dolna obudowa mocowania
(G) Rama

Moment dokręcania	
5 mm	10 Nm

3

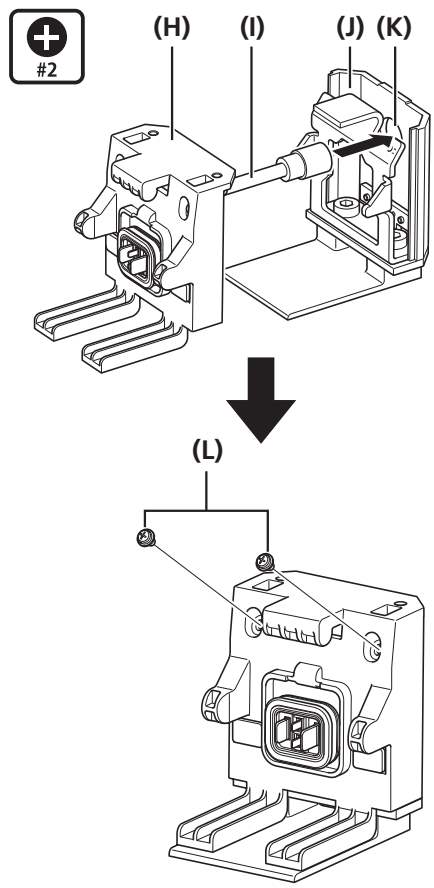

Poprowadzić przewód zasilający **(I)** przez otwór do prowadzenia przewodów **(K)** w dolnej obudowie mocowania **(J)**, a następnie dokręcić górną obudowę mocowania **(H)** za pomocą śrub mocujących (M3) **(L)**.

(H) Górna obudowa mocowania
(I) Przewód zasilający
(J) Dolna obudowa mocowania
(K) Otwór do prowadzenia przewodów
(L) Śruba mocująca (M3) górnej obudowy mocowania

Moment dokręcania	
#2	0,6 Nm

Ciąg dalszy na następnej stronie

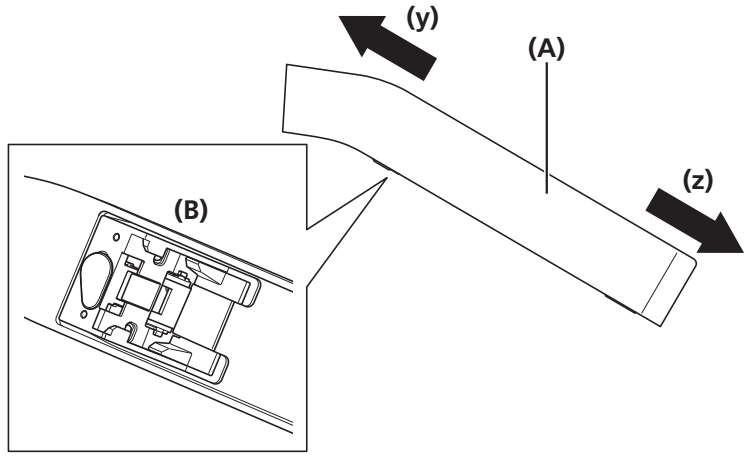

(y) Przód roweru
(z) Tył roweru

(A) Rama
(B) Moduł główny

4

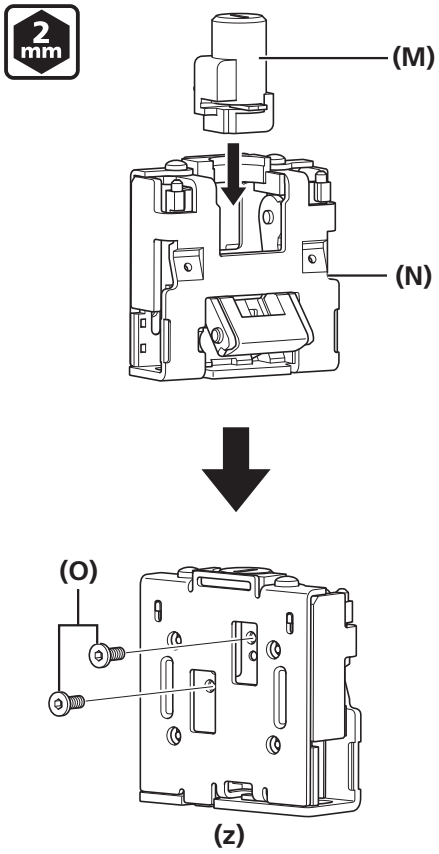

Włożyć zamek **(M)** do modułu głównego.

Dokręcić zamek **(M)** śrubami mocującymi (M4) **(O)** od strony spodniej modułu głównego **(N)**.

(z) Tył modułu głównego

(M) Zamek:
Zamek nie jest dołączany do produktów firmy SHIMANO.
(N) Moduł główny
(O) Śruba mocująca zamka (M4)

Moment dokręcania	
2 mm	0,6 Nm

Ciąg dalszy na następnej stronie

5

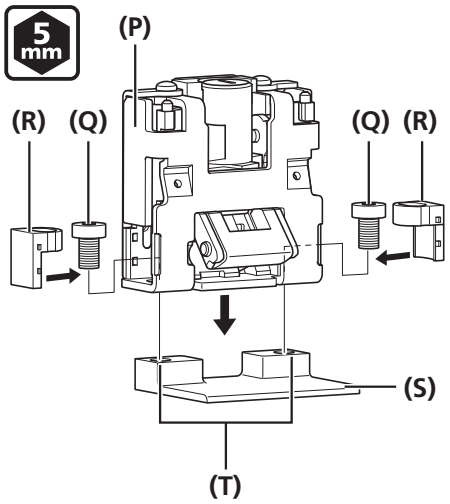

Dopasować otwory na śruby mocujące w zamku **(P)** do otworów mocowania w ramie **(T)**.

Tymczasowo zamocować moduł główny **(P)** do ramy **(S)** śrubami mocującymi (M8) **(Q)**.

Zamontować elementy gumowe zapobiegające wypadaniu śrub **(R)**.

(P) Moduł główny
(Q) Śruba mocująca modułu głównego (M8)
(R) Element gumowy zapobiegający wypadaniu śrub
(S) Rama
(T) Otwory montażowe w ramie

6

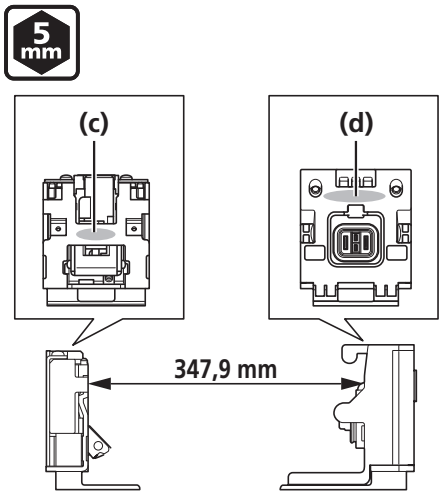

Wyregulować pozycję modułu głównego, aby odległość między częścią **(c)** modułu głównego i częścią **(d)** modułu przyłączeniowego akumulatora wynosiła **347,9 mm**, a następnie dokręcić śruby mocujące modułu głównego **(Q)**.

Moment dokręcania	
5 mm	10 Nm

7

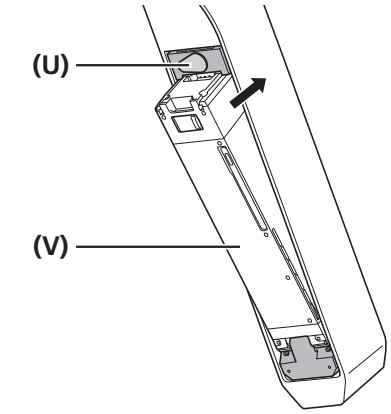

Tymczasowo zamocować obudowę modułu głównego **(U)** do modułu głównego i wykonać regulację, tak aby można było łatwo podłączać i odłączać akumulator **(V)**, a moduł główny nie był źródłem dźwięków podczas jazdy.

(U) Osłona modułu głównego
(V) Akumulator

Ciąg dalszy na następnej stronie

Montaż/demontaż akumulatora na ramach z dolnym montażem/demontażem akumulatora

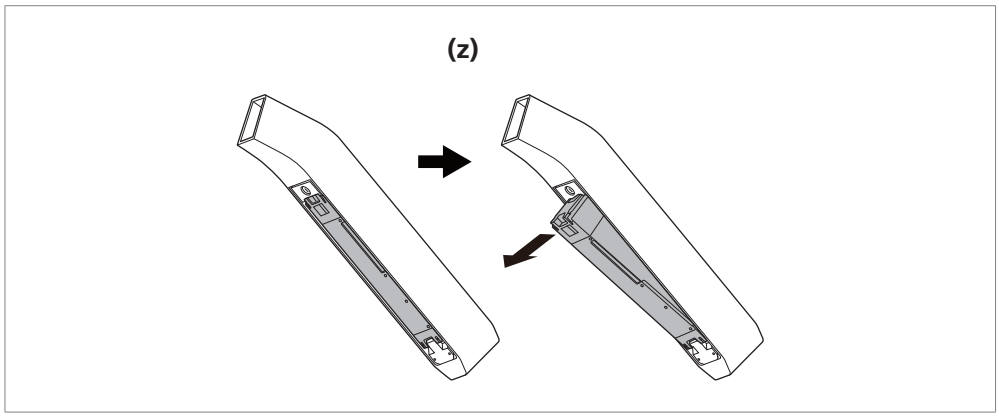

(z) Rama z dolnym montażem/ demontażem

8

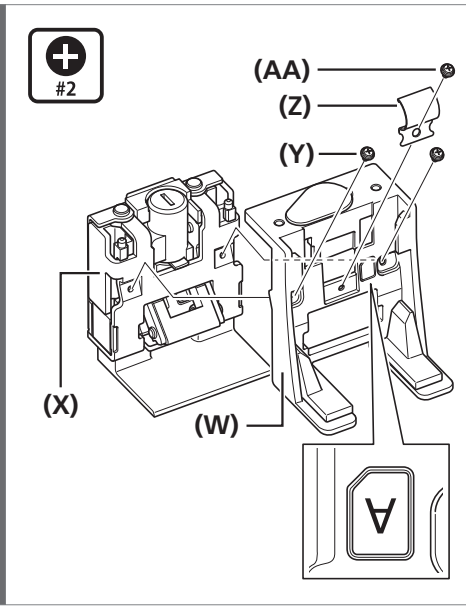

Użyć osłony modułu głównego A **(W)** z oznaczeniem A i zamocować sprężynę płytkową **(Z)**.

Zamocować osłonę modułu głównego A **(W)** do modułu głównego **(X)**.

Przykręcić moduł główny **(X)** za pomocą śrub mocujących modułu głównego (M3) **(Y)**.

Zamocować sprężynę płytkową **(Z)**, dokręcając jej śrubę mocującą **(AA)**.

(W) Osłona modułu głównego A
(X) Moduł główny
(Y) Śruba mocująca osłonę modułu głównego (M3)
(Z) Sprężyna płytkowa
(AA) Śruba mocująca sprężyny płytkowej

Moment dokręcania	
#2	(Y), (AA) 0,6 Nm

Ciąg dalszy na następnej stronie

Montaż/demontaż akumulatora na ramach z górnym montażem/demontażem akumulatora

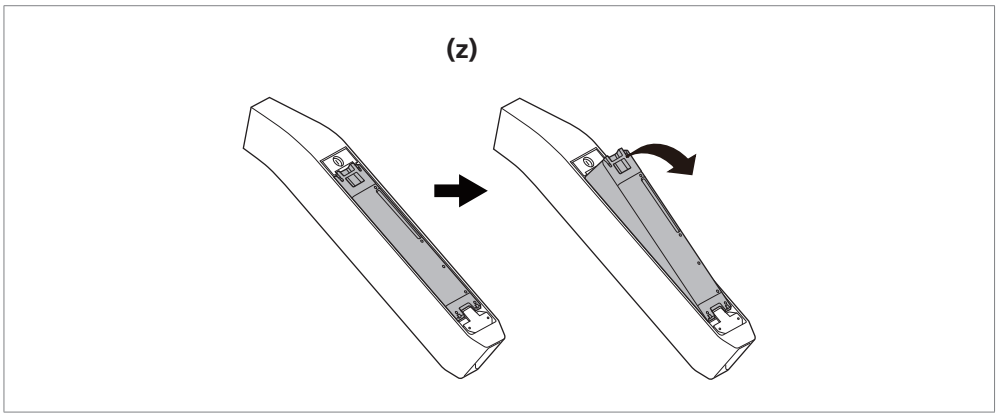

(z) Rama z górnym montażem/demontażem

8

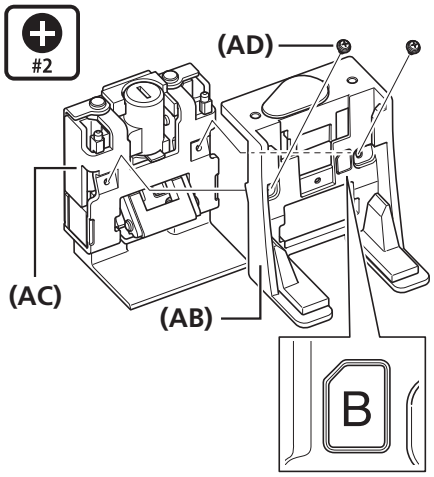

Należy upewnić się, że stosowana jest osłona modułu głównego B **(AB)** z oznaczeniem B.

Zamocować osłonę modułu głównego B **(AB)** do modułu głównego **(AC)**.

Przykręcić moduł główny **(AC)** śrubami mocującymi osłony modułu głównego (M3) **(AD)**.

(AB) Osłona modułu głównego B
(AC) Moduł główny
(AD) Śruba mocująca osłonę modułu głównego (M3)

Moment dokręcania	
#2	0,6 Nm

UWAGA

Nie mocować sprężyny płytkowej, jeśli używana jest rama z górnym montażem/demontażem.

■ Montaż akumulatora

BT-E6000/BT-E6001/SM-BME60/BM-E6000

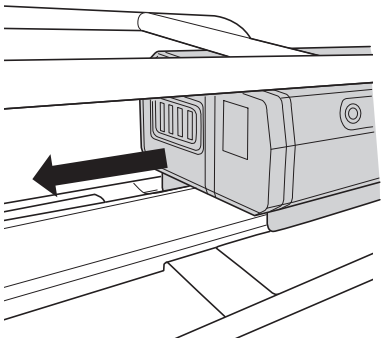

Ustawić akumulator z tyłu prowadnicy mocowania i przesunąć go do przodu. Docisnąć go mocno na miejsce.

UWAGA

Aby zapobiec wypadaniu akumulatora po montażu, należy sprawdzić, czy jest zablokowany.

BT-E6010/SM-BME61/BM-E6010/BT-E8010/BM-E8010

1

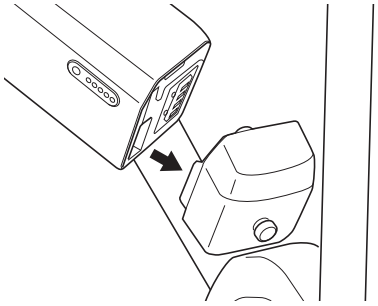

Wyrównać wcięcie na dole akumulatora z występem w mocowaniu i umieścić w nim akumulator.

2

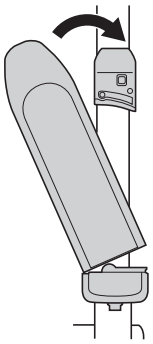

Przesunąć akumulator w prawo, zaczynając od miejsca, w którym został wsunięty. Docisnąć go mocno na miejsce.

UWAGA

- Aby zapobiec wypadaniu akumulatora po montażu, należy sprawdzić, czy jest zablokowany.
- Przed rozpoczęciem jazdy upewnić się, że osłona gniazda ładowania jest zamknięta.
- Aby uniknąć wypadnięcia akumulatora, nie należy jeździć na rowerze z włożonym kluczem.

BT-E8020/BM-E8020

Jako przykład w niniejszej instrukcji użytkownika posłużyła rama, na której akumulator jest demontowany/montowany od dołu.

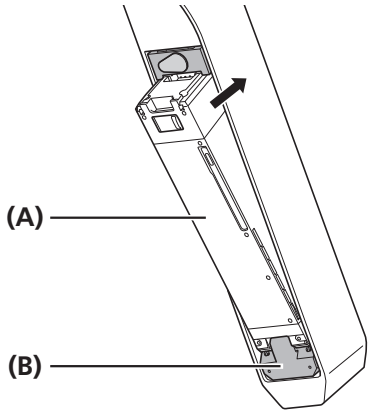

Wsunąć akumulator **(A)** do wspornika akumulatora **(B)** do usłyszenia kliknięcia.

- Kliknięcie oznacza, że akumulator został automatycznie zablokowany we właściwym położeniu.

(A) Akumulator
(B) Wspornik akumulatora

UWAGA

- Aby zapobiec wypadaniu akumulatora po montażu, należy sprawdzić, czy jest zablokowany.
- Przed rozpoczęciem jazdy upewnić się, że osłona otworu na klucz i osłona gniazda ładowania są zamknięte.
- Aby uniknąć wypadnięcia akumulatora, nie należy jeździć na rowerze z włożonym kluczem.

■ Demontaż akumulatora

BT-E6000/BT-E6001/BT-E6010/BT-E8010

Poniższy opis może nie mieć zastosowania ze względu na różne rodzaje dostępnych kluczy.

1

<BT-E6000/BT-E6001>

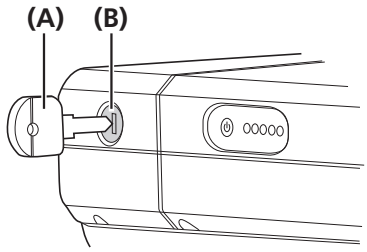

<BT-E6010/BT-E8010>

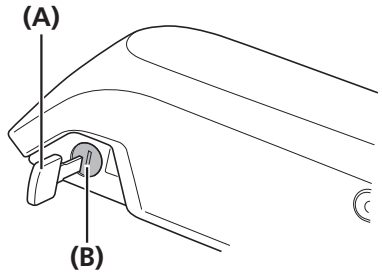

Wyłączyć zasilanie, następnie włożyć klucz **(A)** do zamka **(B)** w uchwycie akumulatora.

(A) Klucz
(B) Zamek

WSKAZÓWKI

- Położenie klucza nie wpływa na montaż akumulatora. Można go podłączyć niezależnie od położenia klucza.
- Klucza nie można wyjąć, jeśli nie znajduje się on w położeniu, w jakim został włożony.

2

<BT-E6000/BT-E6001>

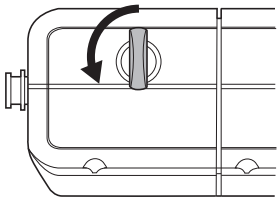

<BT-E6010/BT-E8010>

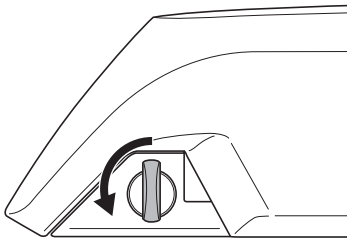

W celu odblokowania akumulatora obrócić klucz **(A)** w lewo do oporu.

3

<BT-E6000/BT-E6001>

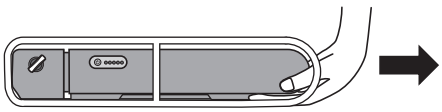

Wyciągnąć akumulator.

WSKAZÓWKI

Akumulator można wyjmować tylko, gdy klucz znajduje się w położeniu odblokowania.

Ciąg dalszy na następnej stronie

3

<BT-E6010/BT-E8010>

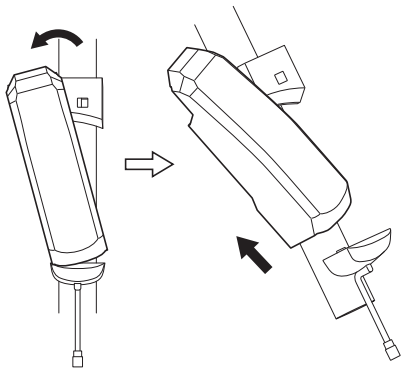

Przytrzymać górną część akumulatora i przesunąć ją w lewo, aby ją wymontować.

UWAGA

Należy odpowiednio chwycić akumulator i uważać, aby nie upuścić go podczas demontażu lub przenoszenia.

BT-E8020

- Jako przykład w niniejszej instrukcji użytkownika posłużyła rama, na której akumulator jest demontowany/montowany od dołu.
- W przypadku stosowania osłony akumulatora wykonanej przez innego producenta, osłonę akumulatora należy wymontować przed zdemontowaniem akumulatora.

1

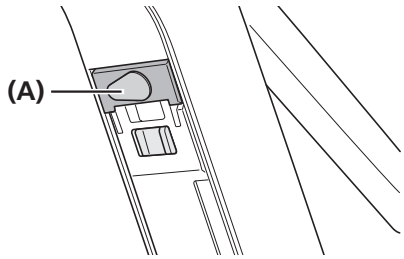

Zdjąć osłonę otworu na klucz **(A)**.

(A) Osłona otworu na klucz

2

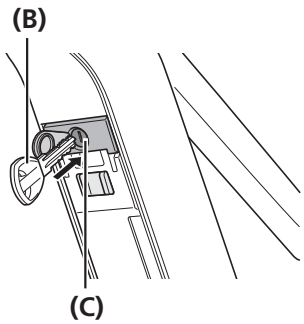

Włożyć klucz **(B)** do zamka **(C)** we wsporniku akumulatora.

(B) Klucz
(C) Zamek

WSKAZÓWKI

- Położenie klucza nie wpływa na montaż akumulatora. Można go podłączyć niezależnie od położenia klucza.
- Klucza nie można wyjąć, jeśli nie znajduje się on w położeniu, w jakim został włożony.

3

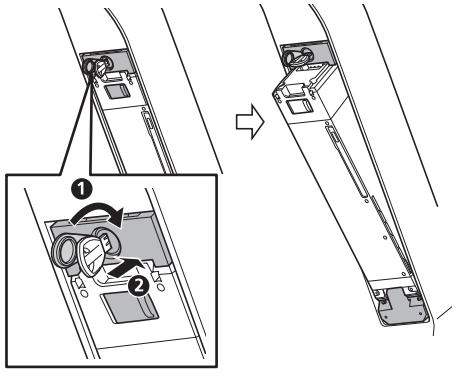

Aby odblokować akumulator **(B)**, przekręcić klucz w kierunku zgodnym z ruchem wskazówek zegara i wcisnąć. Po odblokowaniu zamka akumulator utrzymuje na miejscu sprężyna płytkowa.

Ciąg dalszy na następnej stronie

4

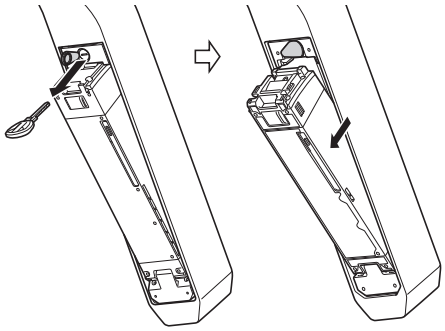

Wyjąć klucz **(B)** z zamka **(C)**, zamknąć osłoną otwór na klucz **(A)** i odłączyć akumulator.

UWAGA

- Podczas odłączania akumulatora należy przytrzymać go ręką, aby nie wypadł.
- Nie montować i nie demontować akumulatora z kluczem umieszczonym z zamku lub z niezabezpieczoną osłoną otworu na klucz. Może dojść do uszkodzenia akumulatora w wyniku kontaktu z uchwytem klucza lub osłoną otworu na klucz.

■ Montaż czujnika prędkości

SM-DUE10

1

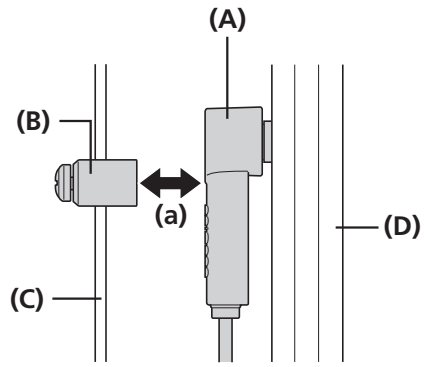

Przed montażem czujnika prędkości **(A)** należy sprawdzić, czy odstęp **(a)** między czujnikiem prędkości a modułem magnesu **(B)** będzie wynosić od 3 do 17 mm.

(A) Czujnik prędkości
(B) Moduł magnesu
(C) Szprycha
(D) Dolna rura tylnego trójkąta

WSKAZÓWKI

Podczas sprawdzania, czy odstęp mieści się w zakresie 17 mm, należy wziąć pod uwagę wycentrowanie koła, odkształcenia ramy itp.

2

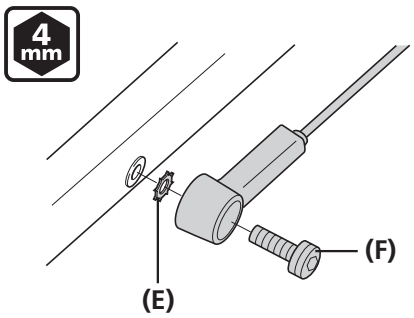

Jeśli odstęp mieści się w wartościach granicznych, należy umieścić podkładkę zębatą **(E)** między czujnikiem prędkości i dolną rurką tylnego trójkąta, a następnie wkręcić śrubę mocującą czujnik prędkości **(F)**.

(E) Podkładka zębata
(F) Śruba mocująca czujnik prędkości (16 mm)

Moment dokręcania	
4 mm	1,5–2 Nm

3

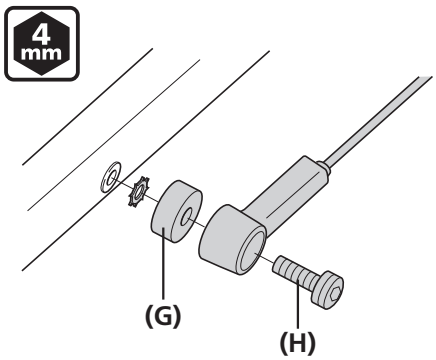

Jeśli odstęp jest większy niż 17 mm, należy użyć podkładki dystansowej **(G)** w celu regulacji. Zamocować czujnik prędkości za pomocą śruby mocującej czujnika prędkości **(H)**.

(G) Podkładka dystansowa
(H) Śruba mocująca czujnik prędkości (22 mm)

Moment dokręcania	
4 mm	1,5–2 Nm

SM-DUE11

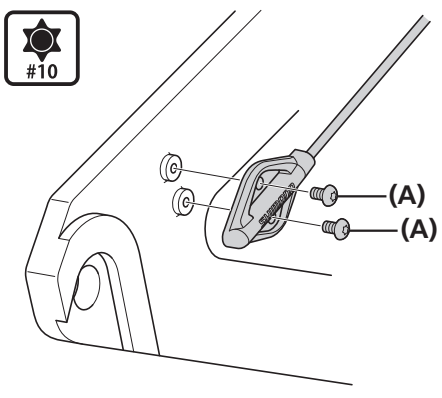

Zamontować czujnik prędkości, używając 2 śrub mocujących czujnika prędkości.

(A) Śruba mocująca czujnik prędkości

Moment dokręcania	
#10	0,6 Nm

■ Montaż magnesu

SM-DUE10

Pozycja montażowa magnesu

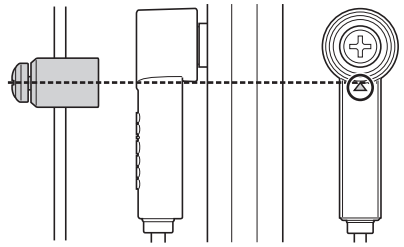

Należy zamontować magnes tak, aby jego środek znajdował się dokładnie nad wierzchołkiem symbolu trójkąta.

Montowanie magnesu

1

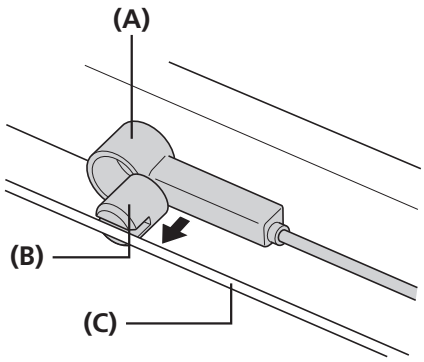

Wyrównać czujnik prędkości **(A)** i moduł magnesu **(B)**, jak pokazano na rysunku.

(A) Czujnik prędkości
(B) Moduł magnesu
(C) Szprycha

2

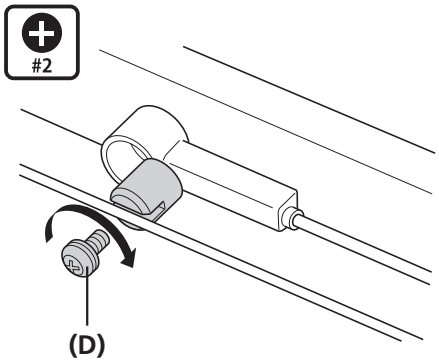

Dokręcić śrubę mocującą **(D)** za pomocą wkrętaka.

(D) Śruba mocująca

Moment dokręcania	
#2	1,5–2 Nm

SM-DUE11

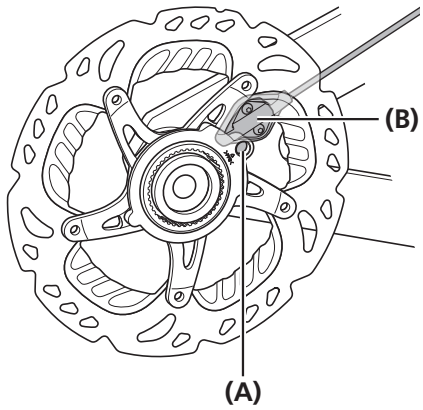

Użyć modelu magnesu przeznaczonego do tarczy hamulcowej.

(A) Moduł magnesu
(B) Czujnik prędkości

UWAGA

Instrukcje montażu tarczy hamulcowej znajdują się w publikacji „Procedury ogólne”.

Rozdział 2 MONTAŻ I PODŁĄCZANIE PRZEWODÓW MODUŁU NAPĘDOWEGO

MONTAŻ I PODŁĄCZANIE PRZEWODÓW MODUŁU NAPĘDOWEGO

■ Montaż modułu napędowego

1

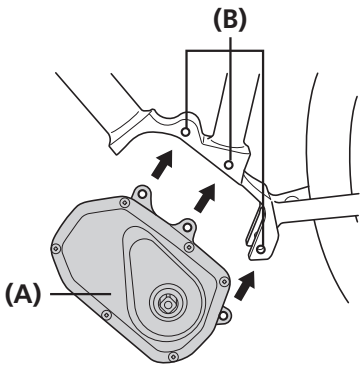

Dopasować trzy otwory montażowe **(B)** w module napędowym **(A)** do otworów w ramie.

(A) Moduł napędowy
(B) Otwory montażowe

UWAGA

Uważać, aby nie przyciąć przewodów ramą lub obudową modułu napędowego.

2

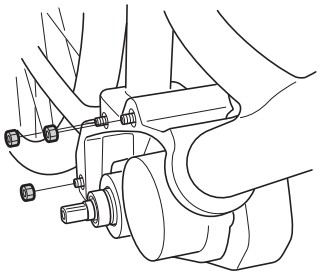

Wsunąć śruby M8, nakręcić nakrętki po przeciwnej stronie i dokręcić je odpowiednim momentem.

WSKAZÓWKI

Śruby i nakrętki nie są dołączone do produktów SHIMANO. Należy używać śrub i nakrętek dostarczonych przez producenta. Wartości momentów dokręcania można uzyskać u producenta.

■ Schemat połączeń elektrycznych modułu napędowego

Poniżej przedstawiono przykład prowadzenia przewodów w przypadku akumulatora mocowanego na bagażniku.

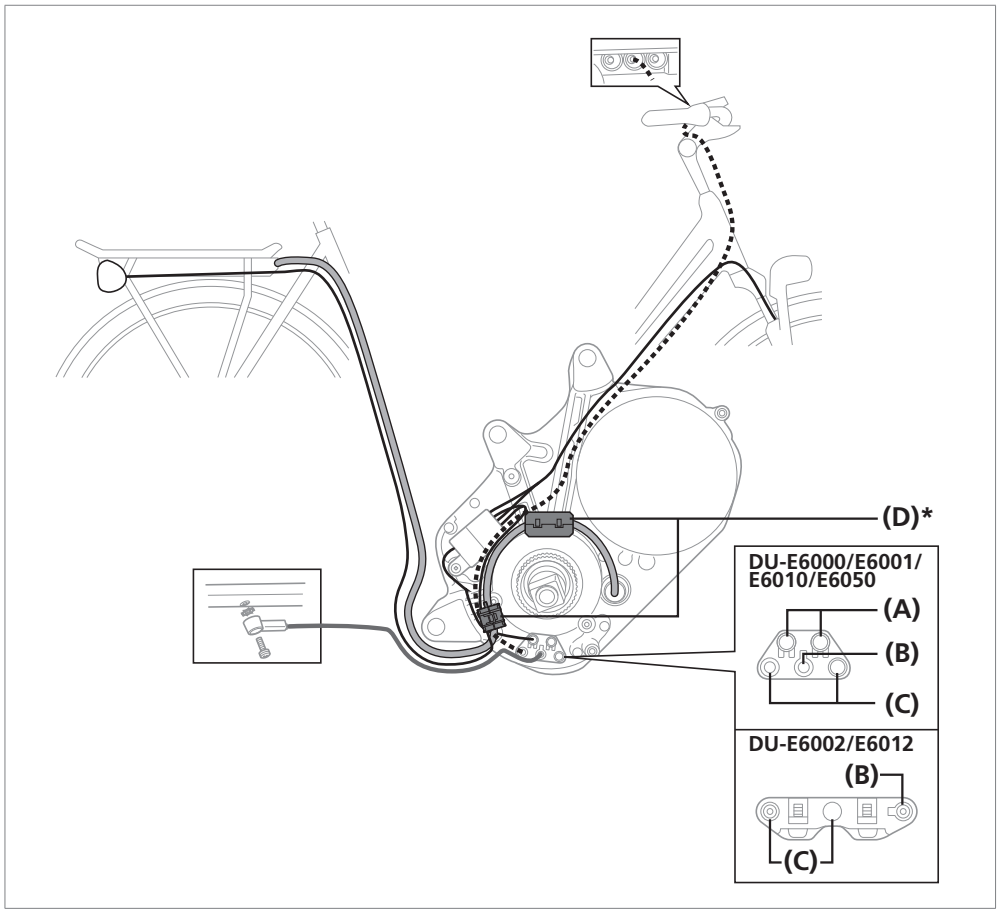

(A) Złącze oświetlenia
(B) Złącze czujnika prędkości
(C) Złącze E-TUBE dla komputerów rowerowych, zespołów silników i przerzutek tylnych
(D) Rdzeń ferrytowy*

* Może nie być dołączony w zależności od danych technicznych produktu.

UWAGA

Należy pamiętać o włożeniu zaślepek we wszystkie nieużywane gniazda.

WSKAZÓWKI

- Na rysunku po lewej stronie przedstawiono przykład podłączenia przewodów.
- Złącze oświetlenia pasuje do obu gniazd **(A)**.
- Złącze E-TUBE do komputerów rowerowych i zespołów silnika pasuje do obu gniazd **(C)**.

■ Podłączanie przewodu zasilającego

Podłączanie do modułu napędowego

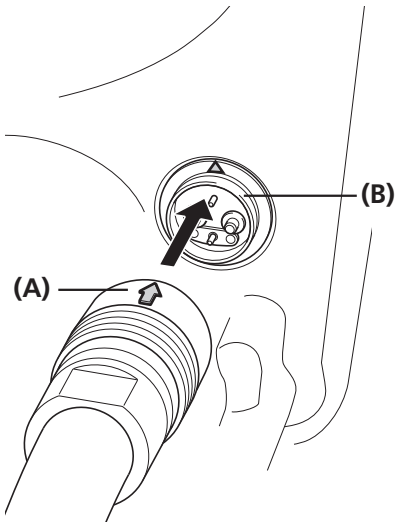

Wyrównać strzałkę na złączu przewodu zasilającego **(A)** z symbolem trójkąta na gnieździe modułu napędowego **(B)**, a następnie podłączyć przewód zasilający. Wciskać do momentu zablokowania się we właściwym położeniu.

(A) Złącze przewodu zasilającego
(B) Gniazdo modułu napędowego

Odłączanie modułu napędowego

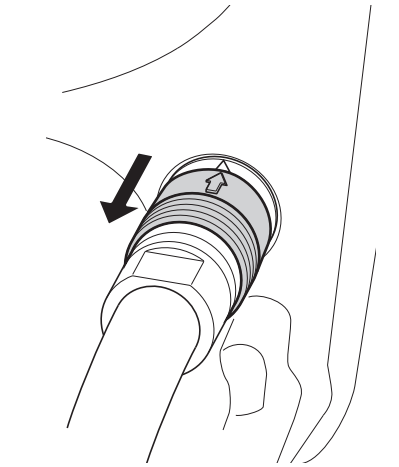

Aby odłączyć przewód zasilający, przytrzymać rowkowaną część końcówki i pociągnąć ją do siebie.

■ Montaż rdzenia ferrytowego (DU-E6001/E6010/E6050)

Jeśli rdzeń ferrytowy został dołączony do zespołu lub do wspornika akumulatora, zamontować go, postępując zgodnie ze wskazówkami opisanymi poniżej.
W zależności od danych technicznych rdzeń ferrytowy może nie być dołączony do modułu napędowego, zatem jego montaż nie jest wymagany.

1

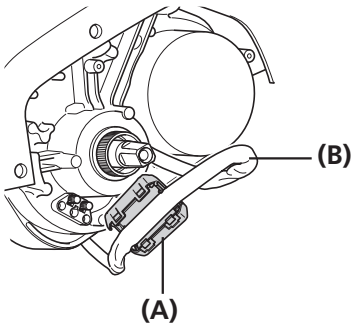

Zamontować rdzeń ferrytowy **(A)** na przewodzie zasilającym **(B)**.

(A) Rdzeń ferrytowy
(B) Przewód zasilający

2

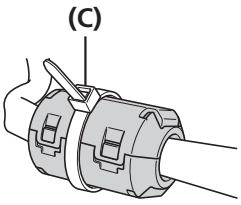

Upewnić się, że przewód zasilający nie jest zakleszczony i prawidłowo zamocować rdzeń ferrytowy. Następnie zamocować rdzeń ferrytowy za pomocą opaski zaciskowej **(C)**.

(C) Opaska zaciskowa

UWAGA

- Należy upewnić się, że wypustki są prawidłowo zamocowane.
- Nie odcinać nadmiaru opaski zaciskowej. Miejsce przecięcia opaski zaciskowej może zarysować przewód lub obudowę.
- Nie wolno upuszczać rdzenia ferrytowego lub narażać go na wstrząsy. Narażenie rdzenia ferrytowego na wstrząsy spowoduje jego pęknięcie lub skruszenie, w wyniku czego rdzeń nie będzie spełniać swojej funkcji.

3

<SM-BME60>

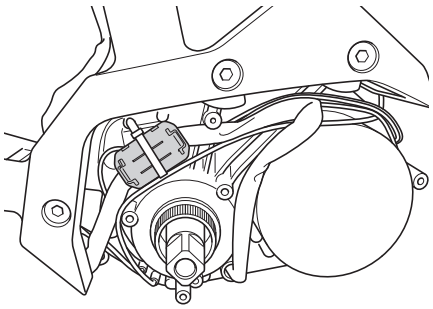

<SM-BME61>

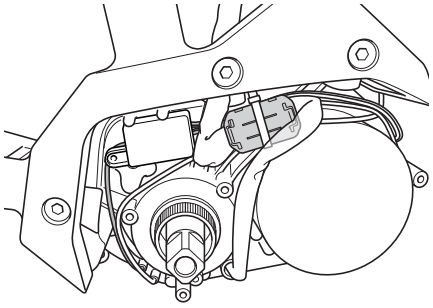

Umieścić rdzeń ferrytowy w taki sposób, aby przewód zasilający mieścił się w module napędowym.

■ Podłączanie przewodu elektrycznego

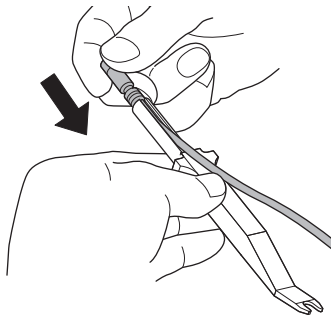

Należy je ustawić tak, aby występ na złączu był ustawiony w jednej linii z rowkiem na węższym końcu.

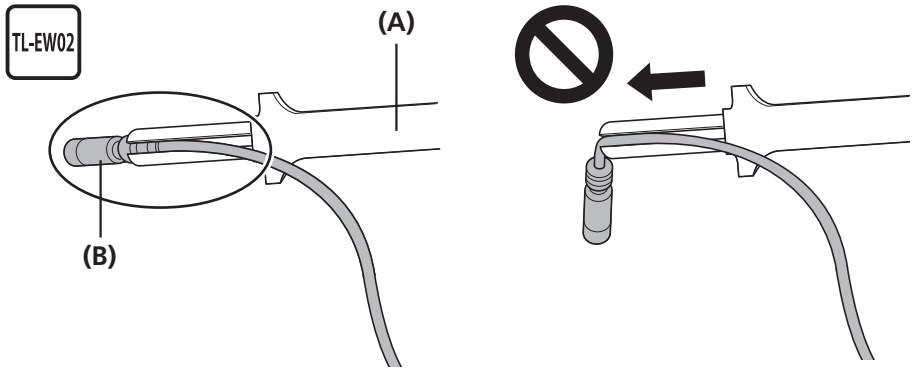

(A) TL-EW02
(B) Zatyczka

UWAGA

Do montażu i demontażu przewodu elektrycznego służy oryginalne narzędzie SHIMANO.
Podczas montażu przewodu elektrycznego nie należy na siłę zginać wtyku.
Może to skutkować złą jakością połączenia.
Podczas podłączania przewodu elektrycznego należy go wciskać do usłyszenia kliknięcia.

■ Podłączanie przełącznika wspomagania i modułu napędowego do komputera rowerowego

Do podłączenia należy użyć narzędzia TL-EW02 **(D)**.

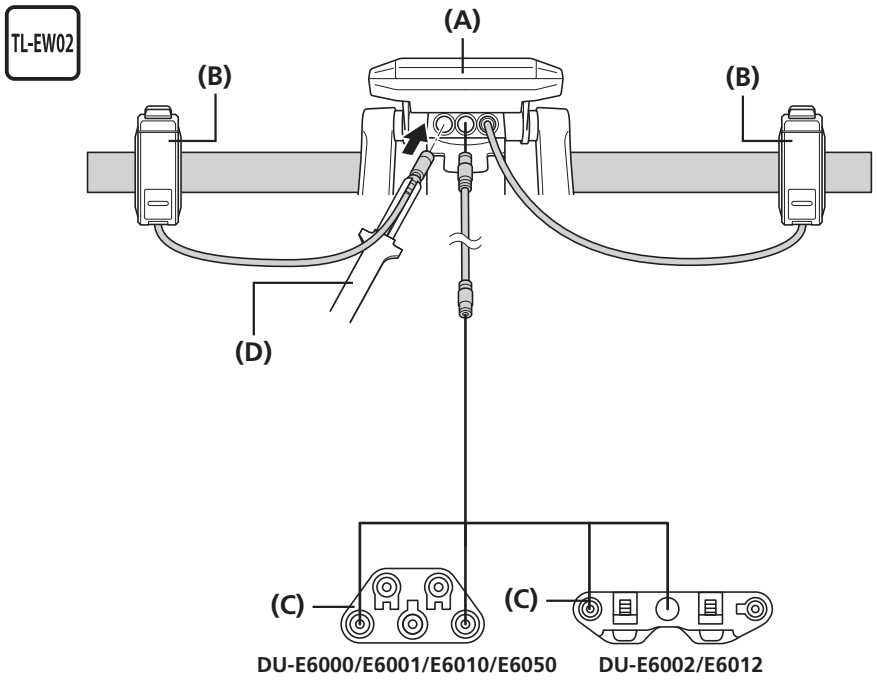

(A) Komputer rowerowy
(B) Przełącznik wspomagania/zmiany przełożeń
(C) Moduł napędowy
(D) TL-EW02

WSKAZÓWKI

Złącze przewodu elektrycznego można podłączyć do dowolnego gniazda komputera rowerowego, jednak zaleca się podłączenie przełącznika wspomagania do gniazda po stronie przełącznika.

■ Podłączanie czujnika prędkości do modułu napędowego

Podłączyć przewód elektryczny modułu czujnika prędkości do złącza czujnika prędkości modułu napędowego **(B)** za pomocą narzędzia TL-EW02 **(A)**.

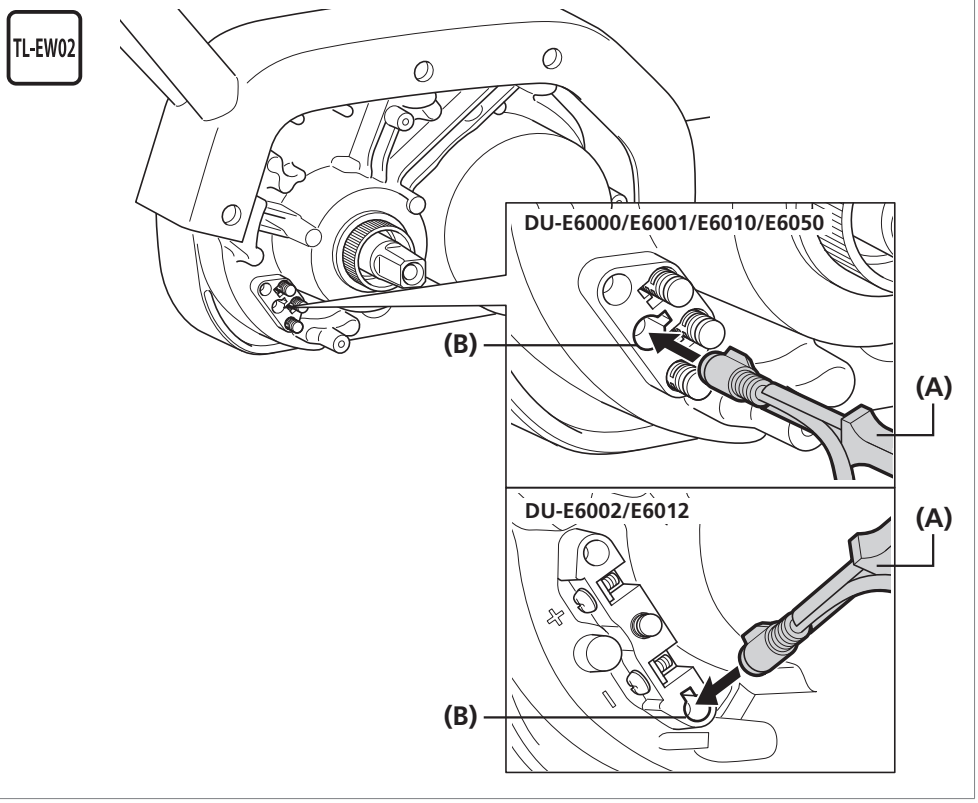

(A) TL-EW02
(B) Złącze czujnika prędkości

■ Podłączenie oświetlenia do modułu napędowego

DU-E6002/E6012

1

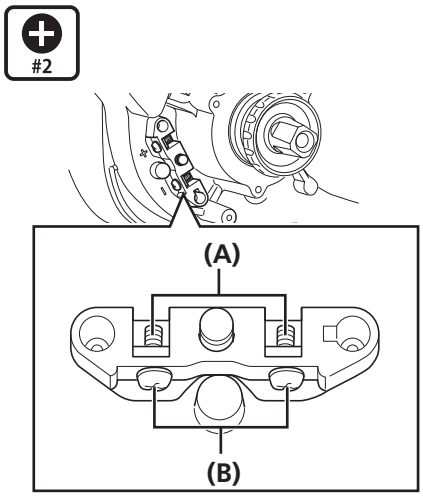

Zdemontować ramię mechanizmu korbowego i osłonę modułu napędowego, a następnie poluzować śruby mocujące zacisków oświetlenia.

(A) Zaciski oświetlenia
(B) Śruba mocująca

WSKAZÓWKI

Aby uzyskać więcej informacji na temat kompatybilnego oświetlenia, należy skontaktować się z producentem roweru.

Ciąg dalszy na następnej stronie

2

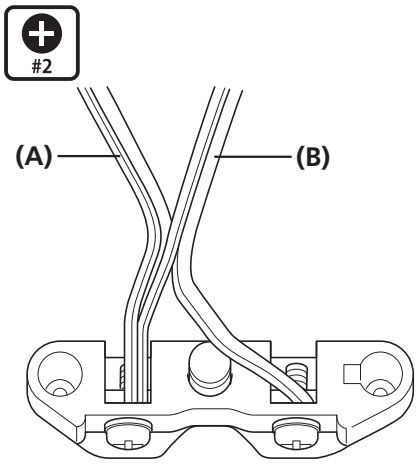

Podłączyć przewód przedniego oświetlenia i przewód tylnego oświetlenia do zacisków i dokręcić je za pomocą śrub mocujących.

(A) Przewód przedniego oświetlenia
(B) Przewód tylnego oświetlenia

Moment dokręcania	
#2	0,6 Nm

DU-E6000/E6001/E6010/E6050

Aby podłączyć oświetlenie za pomocą adaptera oświetlenia, należy podłączyć przewody w następujący sposób.

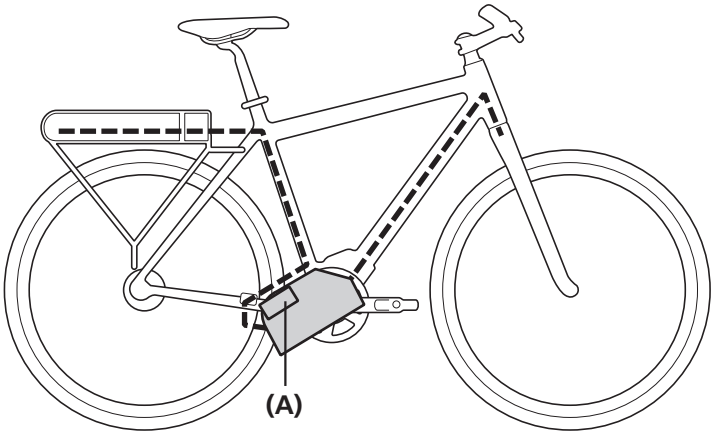

(A) Adapter oświetlenia

1

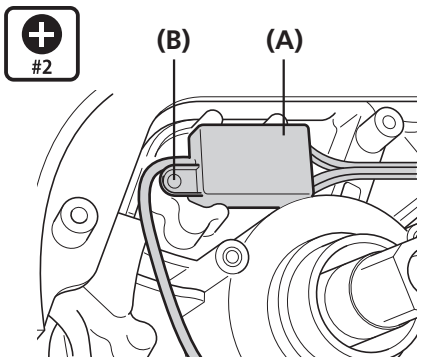

Zamocować adapter oświetlenia **(A)** w kierunku pokazanym na rysunku. Przymocować go do modułu napędowego za pomocą śruby mocującej **(B)**.

(A) Adapter oświetlenia
(B) Śruba mocująca moduł

Moment dokręcania	
#2	0,6 Nm

Ciąg dalszy na następnej stronie

2

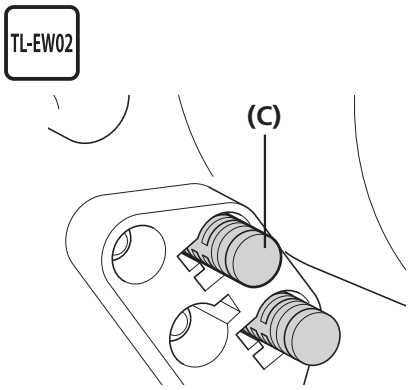

Wyjąć zaślepkę **(C)** z modułu napędowego za pomocą narzędzia TL-EW02.

(C) Zaślepka

3

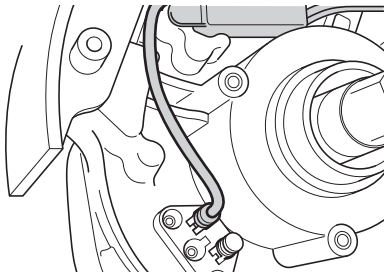

Podłączyć złącze adaptera oświetlenia do modułu napędowego.

4

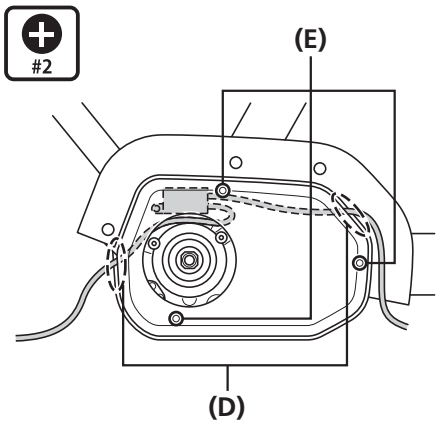

Przeciągnąć przewody przedniej i tylnej lampy przez otwory **(D)** i przymocować osłonę.
Dokręcić śruby mocujące osłonę **(E)** w trzech miejscach.

(D) Otwory na przewody
(E) Śruba mocująca osłonę (M3)

Moment dokręcania	
#2	0,6 Nm

5

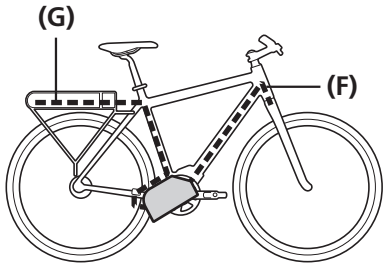

Przymocować przewody oświetlenia do przewodu elektrycznego wokół adaptera oświetlenia i poprowadzić je wzdłuż ramy.

(F) Przewód przedniej lampy
(G) Przewód tylnej lampy

WSKAZÓWKI

Aby uzyskać więcej informacji na temat kompatybilnego oświetlenia, należy skontaktować się z producentem roweru.

■ Montaż rdzenia ferrytowego (MU-S705)

Jeśli rdzeń ferrytowy został dołączony do modelu MU-S705, zamontować go, postępując zgodnie ze wskazówkami opisanymi poniżej.
W zależności od danych technicznych rdzeń ferrytowy może nie być dołączony do modelu MU-S705, zatem jego montaż nie jest wymagany.

1

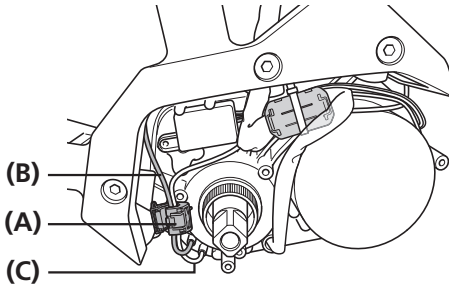

Zamontować rdzeń ferrytowy **(A)** na przewodzie elektrycznym zespołu silnika **(B)** i przewodzie elektrycznym komputera rowerowego **(C)**.

(A) Rdzeń ferrytowy
(B) Przewód elektryczny zespołu silnika (EW-SD50)
(C) Przewód elektryczny komputera rowerowego (EW-SD50)

2

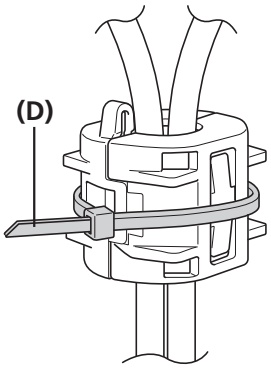

Upewnić się, że przewody elektryczne nie są zakleszczone i prawidłowo zamocować rdzeń ferrytowy.
Następnie zamocować rdzeń ferrytowy za pomocą opaski zaciskowej **(D)**.
Opaski zaciskowe dołączono do modelu MU-S705.

(D) Opaska zaciskowa

UWAGA

- Należy upewnić się, że wypustki są prawidłowo zamocowane.
- Nie odcinać nadmiaru opaski zaciskowej. Miejsce przecięcia opaski zaciskowej może zarysować przewód lub obudowę.
- Nie wolno upuszczać rdzenia ferrytowego lub narażać go na wstrząsy. Narażenie rdzenia ferrytowego na wstrząsy spowoduje jego pęknięcie lub skruszenie, w wyniku czego rdzeń nie będzie spełniać swojej funkcji.

3

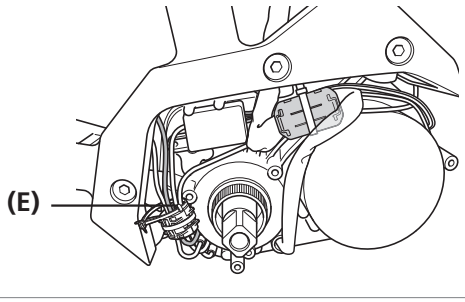

Przeprowadzić opaskę zaciskową przez występ **(E)** znajdujący się na górze rdzenia ferrytowego.
Związać przewody elektryczne i urządzeń peryferyjnych w wiązkę i spiąć je opaską zaciskową.

(E) Występ

■ Montaż ramienia mechanizmu korbowego i przedniej tarczy mechanizmu korbowego

Wykonać poniższą procedurę dla wszystkich modeli bez względu na to, czy są wyposażone w elektryczną czy mechaniczną zmianę przełożeń.

1

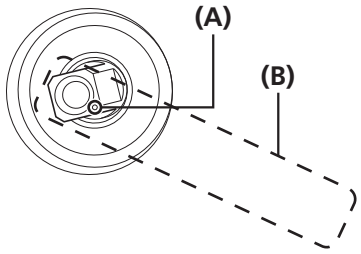

Zamontować lewe ramię mechanizmu korbowego.
Ustawić okrągłe wcięcie **(A)** w trzpieniu kwadratowym z kierunkiem montażu ramienia mechanizmu korbowego **(B)**, jak pokazano na rysunku.

(A) Wcięcie
(B) Kierunek montażu ramienia mechanizmu korbowego

2

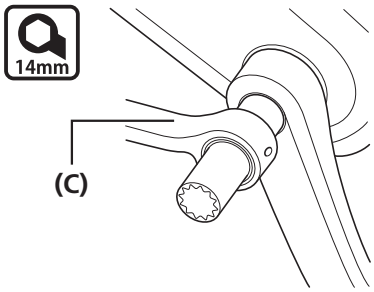

Wkręcić śrubę mocującą ramienia mechanizmu korbowego i dokręcić ją kluczem oczkowym 14 mm **(C)**.

(C) Klucz nasadowy 14 mm

Moment dokręcania	
14mm	35–50 Nm

3

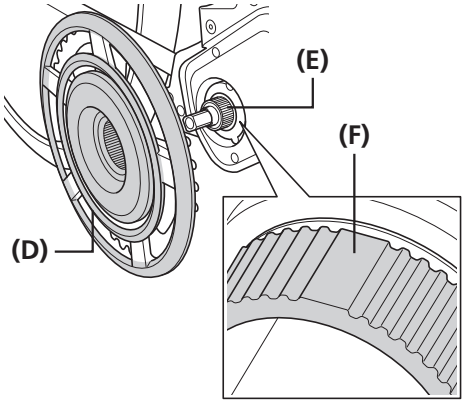

Montując tarczę, należy dopasować wycięcie tarczy przedniej **(D)** do szerokiego obszaru **(F)** na części montażowej przedniej tarczy mechanizmu korbowego **(E)**.

<W przypadku DU-E6000>
- Montując przednią tarczę mechanizmu korbowego SM-CRE60, należy włożyć podkładkę dystansową między tarczę a element montażowy tarczy. W tym przypadku należy skontaktować się z punktem sprzedaży.

<Modele DU-E6001/E6010/E6050/E6002/E6012>
- Ten element można mocować tylko do tarczy przedniej SM-CRE60.
- Niektóre modele nie mają poszerzonego obszaru. W ich przypadku podczas montowania przedniej tarczy mechanizmu korbowego nie jest konieczne pozycjonowanie.

(D) Przednie tarcze mechanizmu korbowego
(E) Element montażowy tarczy mechanizmu korbowego
(F) Szeroki wypust

Ciąg dalszy na następnej stronie

4

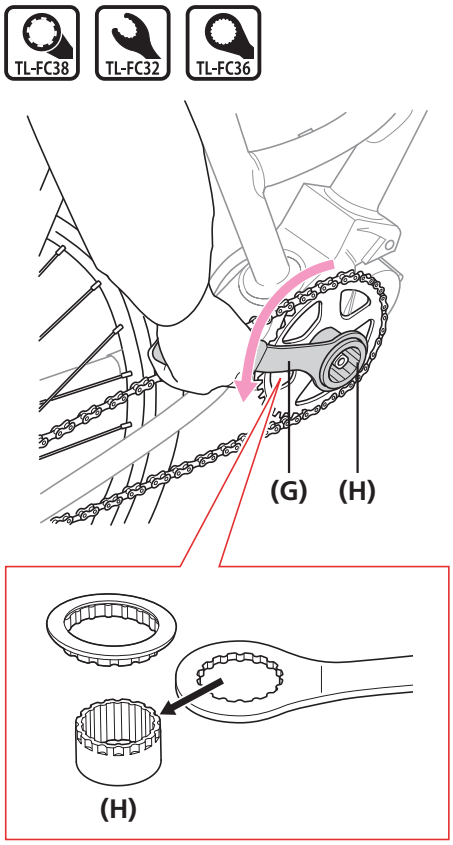

Dokręcić ręką pierścień blokujący i zamocować oryginalne narzędzie SHIMANO.
Trzymając lewe ramię mechanizmu korbowego, dokręcić pierścień blokujący w kierunku pokazanym na rysunku.

(G) TL-FC32 / FC36
(H) TL-FC38

Moment dokręcania	
TL-FC38	35–45 Nm

UWAGA

Stosując klucz dynamometryczny, użyć narzędzia TL-FC38 wraz z narzędziem TL-FC33.

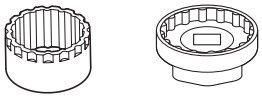

* Nie należy używać klucza udarowego.

WSKAZÓWKI

Pierścień blokujący ma gwint lewoskrętny.

5

Wsunąć prawe ramię mechanizmu korbowego, wkręcić śrubę mocującą ramienia i dokręcić ją.
Założyć nasadkę ramienia mechanizmu korbowego.

Moment dokręcania	
14mm	35–50 Nm

6

Po zamontowaniu ramienia mechanizmu korbowego obrócić mechanizm korbowy w celu sprawdzenia płynnej pracy.

■ Pomiar i regulacja napięcia łańcucha

W przypadku piasty z wewnętrznymi przełożeniami należy koniecznie wyregulować napięcie łańcucha.

Ręcznie zmierzyć i wyregulować napięcie łańcucha.

1	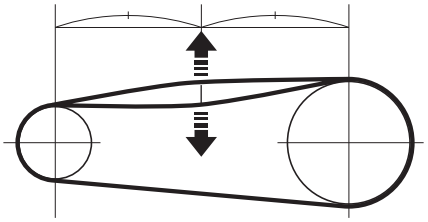	Założyć łańcuch we właściwym miejscu i naciskać na niego z góry i z dołu siłą około 10 N (1 kg).

2	Wyregulować tak, aby luz łańcucha wynosił co najmniej 15 mm.

Zmierzyć i wyregulować napięcie łańcucha za pomocą narzędzia do pomiaru napięcia łańcucha (TL-DUE60).

Założyć łańcuch we właściwym miejscu, a następnie naciskać na niego z góry i z dołu za pomocą narzędzia do pomiaru napięcia łańcucha.

Podczas pomiaru i regulacji napięcia z góry łańcucha:

1	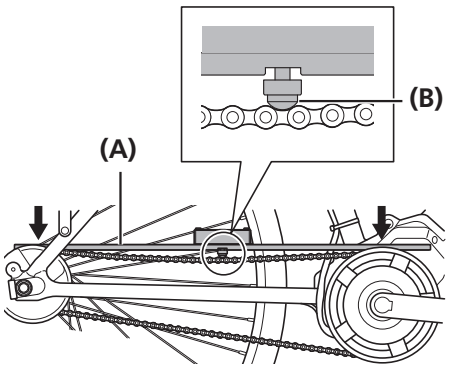	Umieścić narzędzie do pomiaru napięcia łańcucha **(A)** na górze łańcucha i naciskać do dołu do momentu zetknięcia z przednią tarczą mechanizmu korbowego i zębatką tylną.

(A) Narzędzie do pomiaru napięcia łańcucha (TL-DUE60)
(B) Występ

2	Występ nie wystaje poza ramę narzędzia 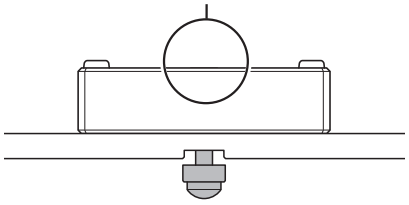 Występ wystaje poza ramę narzędzia 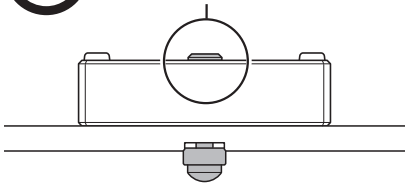	Wyregulować napięcie łańcucha tak, aby występ **(B)** nie wystawał z części ramowej narzędzia do pomiaru napięcia łańcucha.

Podczas pomiaru i regulacji napięcia z dołu łańcucha:

1

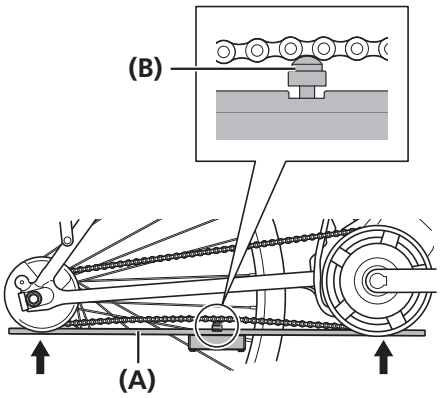

Umieścić narzędzie do pomiaru napięcia łańcucha **(A)** na dole łańcucha i naciskać do góry do momentu zetknięcia z przednią tarczą mechanizmu korbowego i zębatką tylną.

(A) Narzędzie do pomiaru napięcia łańcucha (TL-DUE60)
(B) Występ

2

Część **(z)** nie jest ukryta za ramą narzędzia

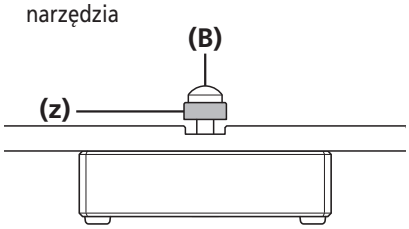

Część **(z)** ukryta za ramą narzędzia

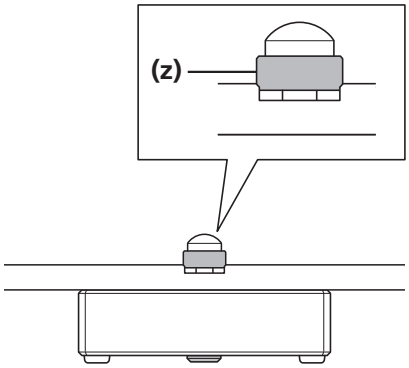

Wyregulować napięcie łańcucha tak, aby część **(z)** występu **(B)** nie była schowana za ramą narzędzia do pomiaru napięcia łańcucha.

Rozdział 3 ŁADOWANIE AKUMULATORA

ŁADOWANIE AKUMULATORA

■ Wstęp

Nie używać akumulatora natychmiast po jego dostawie, ponieważ będzie w trybie głębokiego uśpienia. Ładowanie akumulatora ładowarką wskazaną przez producenta spowoduje wyjście z trybu głębokiego uśpienia i umożliwi jego użytkowanie. Akumulatora można używać, gdy jego wskaźnik LED zacznie świecić. Akumulator można także wybudzić z trybu głębokiego uśpienia, podłączając rower ze wszystkim elementami do aplikacji E-TUBE PROJECT.

■ Prawidłowe użytkowanie akumulatora

Ładowanie może odbywać się w dowolnym momencie bez względu na poziom naładowania akumulatora, jednak w poniższych przypadkach akumulator należy naładować całkowicie. Do ładowania akumulatora należy używać wyłącznie ładowarki wskazanej przez producenta.

- W chwili dostawy akumulator nie jest naładowany. Przed jazdą należy ładować akumulator aż do całkowitego naładowania.

Jeśli akumulator został całkowicie rozładowany, należy go naładować możliwie szybko. Pozostawienie akumulatora bez ładowania spowoduje pogorszenie jego właściwości.

- Jeśli rower nie będzie używany przez dłuższy czas, należy go przechowywać z akumulatorem naładowanym w 70%. Ponadto należy uważać, aby akumulator nie rozładował się całkowicie, doładowując go co 6 miesięcy.
- Nie nawiązywać połączenia z aplikacją E-TUBE PROJECT podczas ładowania akumulatora.

Zaleca się używanie oryginalnego akumulatora SHIMANO. W przypadku używania akumulatora innego producenta należy uważnie przeczytać instrukcję obsługi akumulatora przed jego użyciem.

- Połączyć się z aplikacją E-TUBE PROJECT i kliknąć opcję „[Connection check]” w celu sprawdzenia, czy używany akumulator jest oryginalnym akumulatorem SHIMANO, czy akumulatorem innego producenta.

■ Procedury ładowania

Podczas ładowania samego akumulatora

<EC-E6000>/<BT-E6000/BT-E6001/BT-E6010>

1

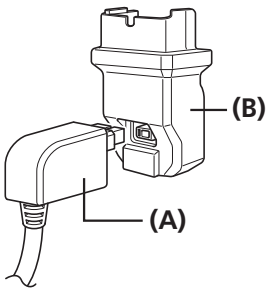

Podłączyć adapter **(B)** do wtyku przewodu ładowarki **(A)** akumulatora.

(A) Wtyk przewodu ładowarki
(B) Adapter

2 Podłączyć wtyk przewodu zasilającego ładowarki akumulatora do gniazda elektrycznego.

Ciąg dalszy na następnej stronie

3

<BT-E6000/BT-E6001>

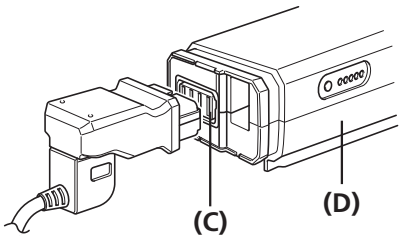

<BT-E6010>

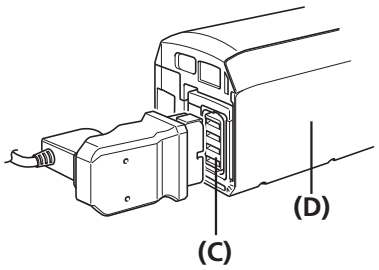

Podłączyć adapter **(B)** do gniazda ładowania akumulatora **(C)**.

* Podczas podłączania adaptera do gniazda ładowania podłączyć wtyk przewodu ładowarki tak, aby znajdował się u dołu adaptera. Nie podłączać wtyku przewodu ładowarki tak, aby znajdował się u góry adaptera.
* Ładować akumulator na płaskiej powierzchni w zamkniętych pomieszczeniach.

(C) Gniazdo ładowania
(D) Akumulator

<EC-E6000>/<BT-E8010/BT-E8020>

1

Podłączyć wtyk przewodu zasilającego ładowarki akumulatora do gniazda elektrycznego.

2

<BT-E8010>

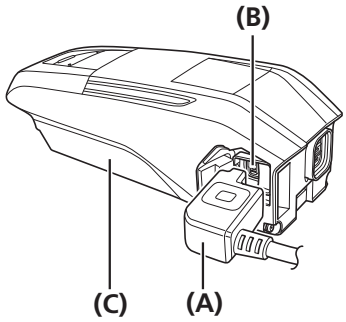

<BT-E8020>

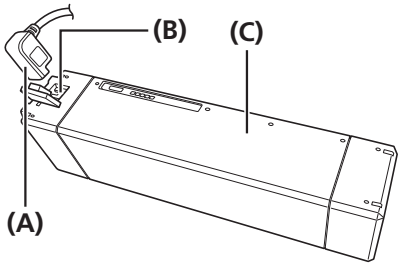

Podłączyć wtyk przewodu ładowarki **(A)** do gniazda ładowania akumulatora **(B)**.

(A) Wtyk przewodu ładowarki
(B) Gniazdo ładowania
(C) Akumulator

UWAGA

Ładować akumulator na płaskiej powierzchni w zamkniętych pomieszczeniach.

<SM-BCE60>/<BT-E6000/BT-E6001/BT-E6010>

<BT-E6000/BT-E6001>

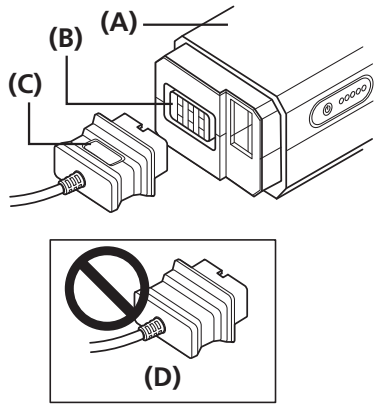

<BT-E6010>

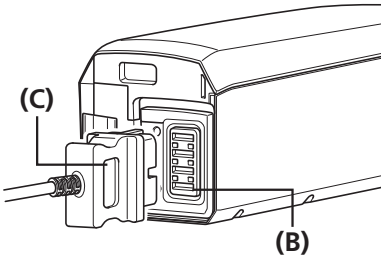

Podłączyć wtyk ładowarki do gniazda ładowania **(B)** w akumulatorze **(A)**. Rowek **(C)** na wtyku powinien znajdować się w położeniu pokazanym na rysunku.

(A) Akumulator
(B) Gniazdo ładowania
(C) Rowek
(D) Część tylna (brak rowka)

Ładowanie akumulatora zamontowanego na rowerze

<EC-E6000>/<BT-E6000/BT-E6001/BT-E6010/BT-E8010/BT-E8020>

1 Podłączyć wtyk przewodu zasilającego ładowarki do gniazda elektrycznego.

Ciąg dalszy na następnej stronie

2

Podłączyć wtyk przewodu ładowania **(C)** do gniazda ładowania **(B)** na wsporniku akumulatora **(A)** lub w akumulatorze **(D)**.

* Przed ładowaniem umieścić ładowarkę akumulatora na stabilnym podłożu, takim jak podłoga.
* Rower powinien być stabilny, aby się nie przewrócił podczas ładowania.

<BT-E6000/BT-E6001>

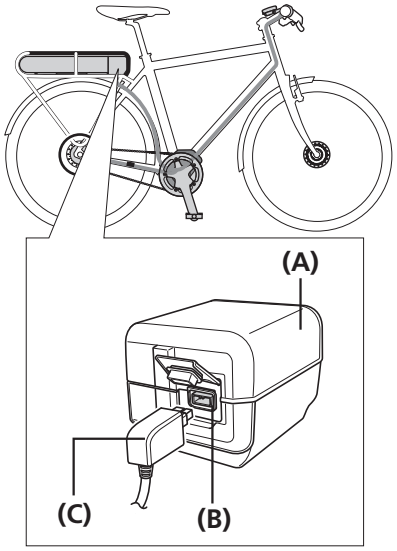

<BT-E8020>

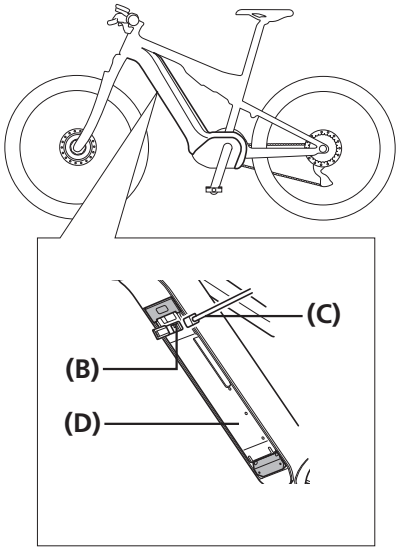

<BT-E6010/BT-E8010>

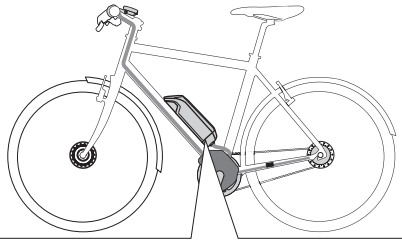

<BT-E6010>

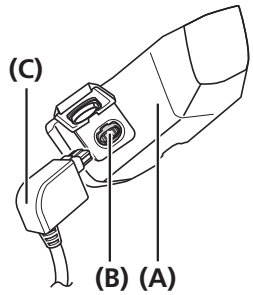

<BT-E8010>

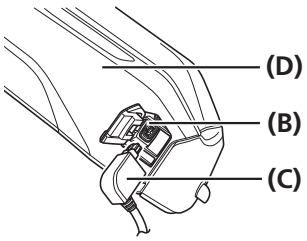

(A) Wspornik akumulatora
(B) Gniazdo ładowania
(C) Wtyk przewodu ładowarki
(D) Akumulator

■ Wskaźnik LED ładowarki

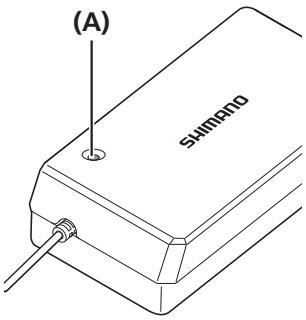

Po rozpoczęciu ładowania zacznie świecić lampka LED **(A)** na ładowarce.

Świeci	Ładowanie (w ciągu 1 godz. po zakończeniu ładowania)
Miga	Błąd ładowania
Wyłączona	Akumulator jest odłączony (co najmniej 1 godz. po zakończeniu ładowania)

(A) Wskaźnik LED ładowarki

NIEBEZPIECZEŃSTWO

Do ładowania należy stosować akumulator i ładowarkę podane przez producenta, a także przestrzegać zalecanych warunków ładowania. W przeciwnym razie może dojść do przegrzania, wybuchu lub zapłonu akumulatora.

UWAGA

Jeśli rower nie był używany przez dłuższy czas po zakupie, przed rozpoczęciem jazdy należy naładować akumulator. Po naładowaniu akumulatora jego parametry zaczynają ulegać nieznacznemu pogorszeniu.

■ Lampki LED akumulatora

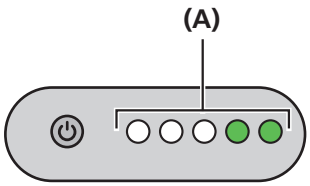

Bieżący stan naładowania akumulatora można sprawdzić na lampce poziomu naładowania akumulatora **(A)** znajdującej się na akumulatorze.

(A) Lampka LED akumulatora

Wskazania podczas ładowania

Wskazania poziomu naładowania akumulatora*1	Poziom naładowania akumulatora
● ● ● ●	0–20%
● ● ● ●	21–40%
● ● ● ●	41–60%
● ● ● ●	61–80%
● ● ● ●	81–99%
● ● ● ●	100%

*1 ●: nie świeci ●: świeci ●: miga

Wskazania poziomu naładowania akumulatora

Bieżący poziom naładowania akumulatora można sprawdzić, naciskając przycisk zasilania znajdujący się na akumulatorze.

Wskazania poziomu naładowania akumulatora*1	Poziom naładowania akumulatora
● ● ● ● ●	100–81%
● ● ● ● ○	80–61%
● ● ● ○ ○	60–41%
● ● ○ ○ ○	40–21%
● ○ ○ ○ ○	20–1%
☼ ○ ○ ○ ○	0% (gdy akumulator nie jest zamontowany na rowerze)
○ ○ ○ ○ ○	0% (gdy akumulator jest zamontowany na rowerze) Wyłączenie zasilania/wyłączenie

*1 ○: nie świeci ●: świeci ☼: miga

Wskaźnik błędu

Informacje o błędach systemu i podobnych ostrzeżeniach są przekazywane za pomocą różnych wskazań świetlnych lampek LED akumulatora.

Typ błędu	Stan powodujący wskazanie	Schemat świecenia *1	Procedura
Błąd systemu	Błąd komunikacji z systemem roweru.	☼ ○ ○ ○ ●	Sprawdzić, czy przewód nie jest poluzowany lub niewłaściwie podłączony. Jeśli sytuacja nie ulegnie zmianie, należy skontaktować się z punktem sprzedaży.
Zabezpieczenie termiczne	Gdy temperatura przekroczy gwarantowany zakres pracy, wyjście akumulatora zostaje wyłączone.	☼ ○ ○ ● ○	Pozostawić akumulator w chłodnym miejscu bez dostępu bezpośredniego światła słonecznego, aż do wystarczającego obniżenia się temperatury wewnętrznej akumulatora. Jeśli sytuacja nie ulegnie zmianie, należy skontaktować się z punktem sprzedaży.
Błąd weryfikacji zabezpieczeń	Jest wyświetlany, gdy nie podłączono oryginalnego modułu napędowego. Wyświetlany, gdy niektóre przewody są odłączone.	☼ ○ ● ○ ○	Podłączyć oryginalny akumulator i moduł napędowy. Sprawdzić stan przewodów. Jeśli sytuacja nie ulegnie zmianie, należy skontaktować się z punktem sprzedaży.
Błąd ładowania	Jest wyświetlany w razie wystąpienia błędu podczas ładowania.	☼ ● ○ ○ ○	Odłączyć złącze między akumulatorem a ładowarką i nacisnąć przycisk zasilania z podłączonym samym akumulatorem. Jeśli błąd wystąpi w przypadku podłączenia samego akumulatora, należy skontaktować się z punktem sprzedaży.
Uszkodzenie akumulatora	Awaria elektryczna wewnątrz akumulatora.	☼ ○ ○ ○ ☼	Podłączyć ładowarkę do akumulatora, a następnie odłączyć ładowarkę. Nacisnąć przycisk zasilania z podłączonym samym akumulatorem. Jeśli błąd wystąpi w przypadku podłączenia samego akumulatora, należy skontaktować się z punktem sprzedaży.

*1 ○: nie świeci ●: świeci ☼: miga

■ Włączanie i wyłączanie zasilania

Funkcja automatycznego wyłączania

Jeśli rower nie będzie się poruszać przez ponad 10 minut, zasilanie zostanie automatycznie wyłączone.

Włączanie i wyłączanie zasilania za pomocą komputera rowerowego

<SC-E6010>

Nacisnąć i przytrzymać przez 2 sekundy przycisk włączania zasilania **(A)** na komputerze rowerowym.

(A) Przycisk zasilania

UWAGA

Jeśli poziom naładowania wbudowanego akumulatora komputera rowerowego jest zbyt niski, zasilanie nie zostanie włączone. Wbudowany akumulator komputera rowerowego jest ładowany tylko wtedy, gdy jego ekran jest włączony.

Włączanie i wyłączanie zasilania za pomocą akumulatora

<BT-E6000/BT-E6001>

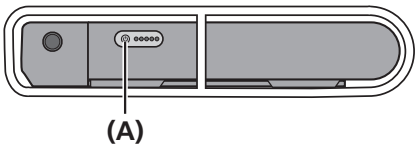

<BT-E6010>

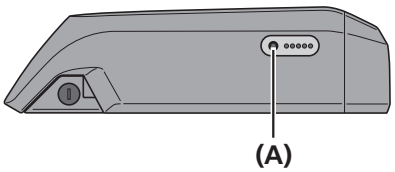

<BT-E8010>

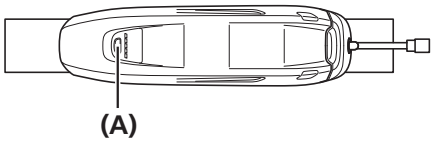

<BT-E8020>

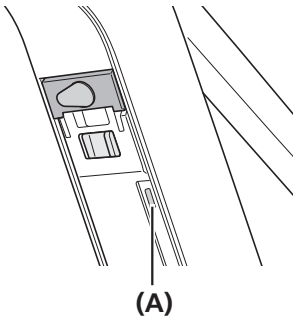

Nacisnąć przycisk włączania zasilania **(A)** na akumulatorze.

Lampki LED zaświecą się, wskazując aktualny stan naładowania akumulatora.

(A) Przycisk zasilania

UWAGA

- Podczas włączania zasilania sprawdzić, czy akumulator jest dokładnie przymocowany do uchwytu.
- Zasilania nie można włączyć podczas ładowania.
- Nie umieszczać stóp na pedałach podczas włączania zasilania. Może to spowodować błąd systemu.

WSKAZÓWKI

Istnieje możliwość wymuszenia wyłączenia zasilania BT-E8010/BT-E8020 poprzez naciśnięcie i przytrzymanie przycisku zasilania przez 6 sekund.

Rozdział 4 WYŚWIETLACZ KOMPUTERA ROWEROWEGO I USTAWIENIA

WYŚWIETLACZ KOMPUTERA ROWEROWEGO I USTAWIENIA

Poniżej opisano procedurę działania w przypadku, gdy ustawienia przełącznika mają wartości domyślne.

■ Nazwy i funkcje elementów przełącznika wspomagania

<SW-E6000>

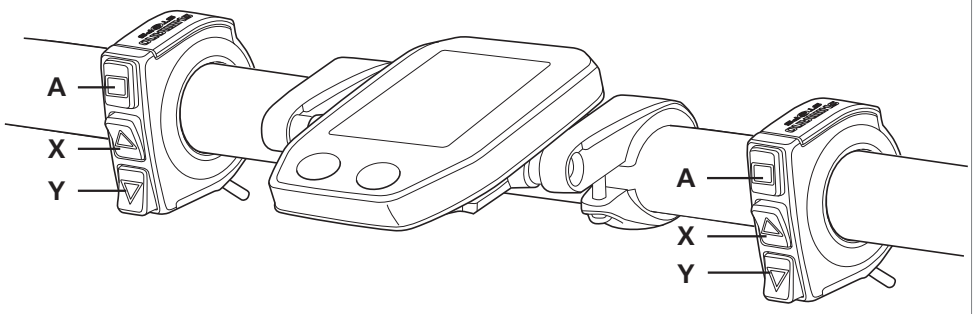

<SW-S705>

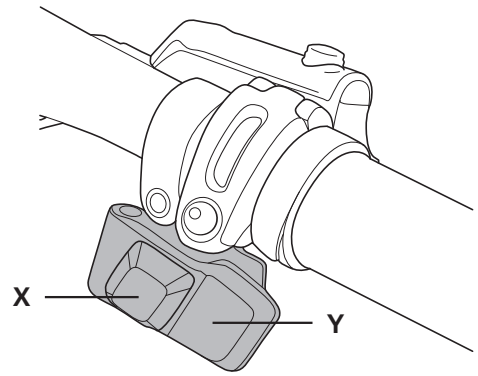

A Zmiana informacji prezentowanych na wyświetlaczu komputera rowerowego

X **Podczas przełączania trybów wspomagania:** poziom wspomagania zwiększa się
Podczas zmiany przełożeń: pedałowanie staje się trudniejsze

Y **Podczas przełączania trybów wspomagania:** poziom wspomagania obniża się
Podczas zmiany przełożeń: pedałowanie staje się łatwiejsze

< SW-E6010 >

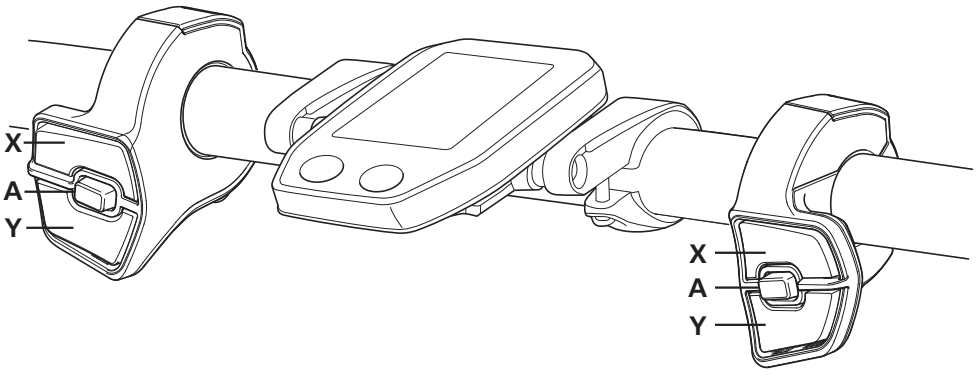

A Zmiana informacji prezentowanych na wyświetlaczu komputera rowerowego
Przełączanie pomiędzy automatyczną i ręczną zmianą przełożeń

X **Podczas przełączania trybów wspomagania:** poziom wspomagania zwiększa się
Podczas zmiany przełożeń: pedałowanie staje się trudniejsze

Y **Podczas przełączania trybów wspomagania:** poziom wspomagania obniża się
Podczas zmiany przełożeń: pedałowanie staje się łatwiejsze

■ Wyświetlacz podstawowy komputera rowerowego

<SC-E6000>

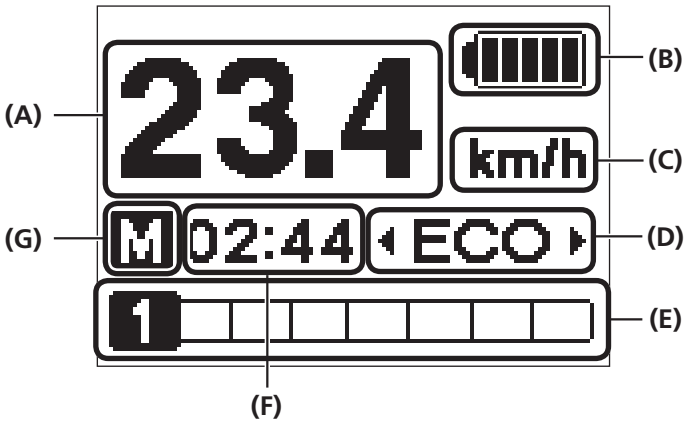

<SC-E6010>

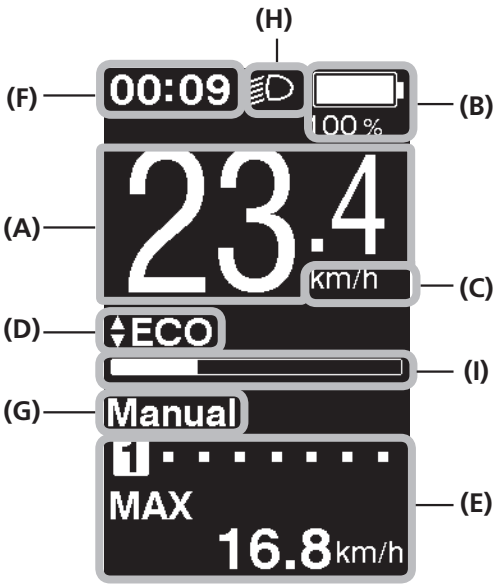

(A) Aktualna prędkość
Wyświetla bieżącą prędkość.

(B) Wskaźnik poziomu naładowania akumulatora
Wyświetla bieżący poziom naładowania akumulatora.

(C) Jednostka prędkości
Umożliwia przełączanie trybu wyświetlania prędkości na km/h lub mph.

(D) Tryb wspomagania
Wyświetla aktualny tryb wspomagania.

(E) Ekran wybranego przełożenia i danych dotyczących trasy
Wyświetla aktualne przełożenie lub dane dotyczące trasy.
W przypadku SC-E6000 nacisnąć przełącznik wspomagania, aby zmienić ekran pozycji przełożeń na ekran danych dotyczących trasy.

(F) Aktualny czas
Wyświetla aktualny czas.

(G) Tryb zmiany przełożeń
Wyświetla bieżący tryb zmiany przełożeń.
SC-E6000: [A] (automatyczny)/ [M](RĘCZNE)
SC-E6010: [Auto] (automatyczny)/ [Manual] (RĘCZNE)

(H) Ikona oświetlenia
Wskazuje, że oświetlenie akumulatorowe jest włączone.

(I) Wskaźnik wspomagania
Wyświetla stan wspomagania.

B

<SC-E6000>

Wyświetlacz	Poziom naładowania akumulatora
	100–81%
	80–61%
	60–41%
	40–21%
	20–1%
	0%

<SC-E6010>

Wyświetlacz	Poziom naładowania akumulatora
	100%
	0%

Poziom naładowania akumulatora można sprawdzić na komputerze rowerowym podczas jazdy.

(B) Wskaźnik poziomu naładowania akumulatora

WSKAZÓWKI

Gdy ekran danych dotyczących trasy **(E)** jest ustawiony w trybie [RANGE] (ZASIĘG), poziom naładowania akumulatora nie jest wyświetlany.

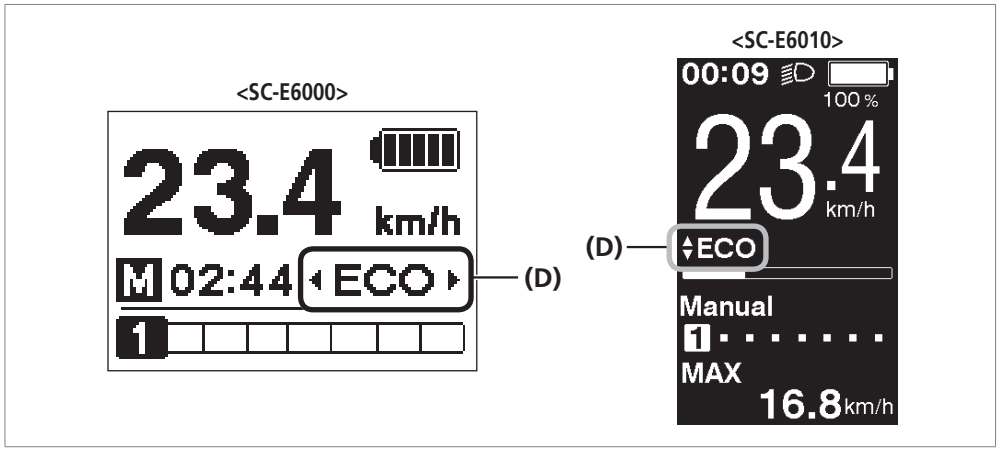

(D) Ekran zmiany trybu wspomagania

D

< SW-E6000 >

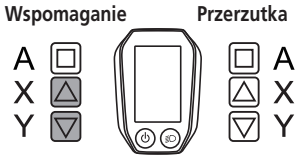

< SW-E6010 >

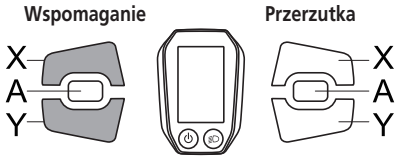

Wyświetla bieżący tryb wspomagania.
W celu zmiany trybu wspomagania należy nacisnąć przycisk X lub przycisk Y na przełączniku wspomagania.

< SW-E6000 >

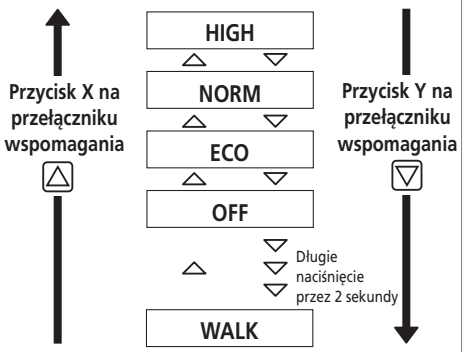

< SW-E6010 >

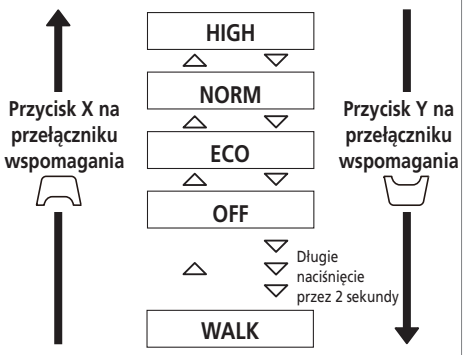

< SW-E6000 >

< Tryb wspomagania prowadzenia roweru >

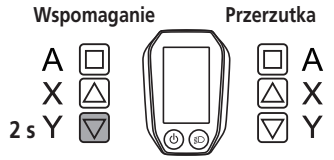

Gdy na wskaźniku prędkości wyświetlana jest wartość „0”, naciśnięcie i przytrzymanie przez 2 sekundy przycisku Y na przełączniku wspomagania spowoduje uruchomienie trybu wspomagania prowadzenia roweru. Aby wybrać tryb [OFF] (WYŁ.), należy nacisnąć przycisk X.

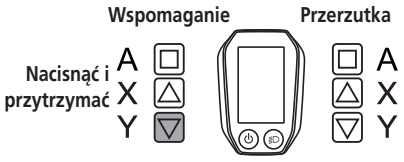

Aby włączyć funkcję wspomagania prowadzenia roweru, gdy wyświetlany jest tryb [WALK] (PROWADZENIE), należy nacisnąć i przytrzymać przycisk Y na przełączniku wspomagania. Naciśnięcie przycisku Y lub przycisku X na przełączniku wspomagania powoduje wyłączenie funkcji wspomagania prowadzenia.

<SC-E6000>

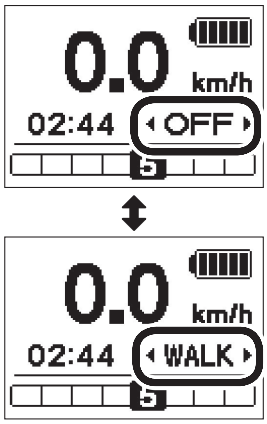

<SC-E6010>

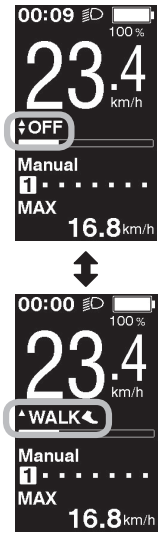

UWAGA

- Może się tak zdarzyć, że w niektórych regionach funkcja trybu wspomagania prowadzenia roweru nie będzie mogła być używana.
- Gdy wyświetlany jest komunikat [WALK] (PROWADZENIE), tryb zmienia się na [OFF] (WYŁ.), jeśli przycisk Y nie zostanie użyty przez co najmniej 1 minutę.

WSKAZÓWKI

- Jeśli rower nie będzie poruszać się po włączeniu funkcji wspomagania prowadzenia roweru, funkcja ta zostanie automatycznie wyłączona. Aby ponownie włączyć funkcję wspomagania prowadzenia roweru, zwolnić przełącznik wspomagania, a następnie ponownie nacisnąć i przytrzymać przycisk Y.
- Funkcja wspomagania prowadzenia roweru umożliwia uzyskanie maksymalnej prędkości 6 km/h.
- Poziom wspomagania i prędkość mogą się różnić w zależności od pozycji przełożeń.

D

< SW-E6010 >

< Tryb wspomagania prowadzenia roweru >

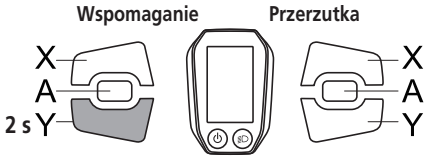

Jeśli wyświetlana wartość prędkości wynosi 0, wciśnięcie przycisku Y na 2 sekundy powoduje przełączenie w tryb wspomagania prowadzenia roweru. Aby wybrać tryb [OFF] (WYŁ.), należy nacisnąć przycisk X.

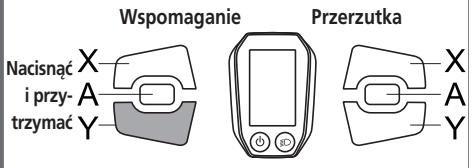

Jeśli wyświetlany jest komunikat [WALK] (PROWADZENIE), należy wcisnąć i przytrzymać przycisk Y, aby uruchomić funkcję wspomagania prowadzenia roweru. Naciśnięcie przycisku Y powoduje wyłączenie funkcji wspomagania prowadzenia roweru, a przycisku X — wyłączenie funkcji wspomagania prowadzenia roweru.

<SC-E6000>

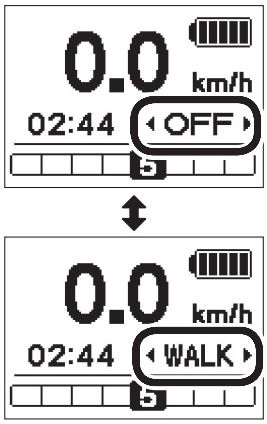

<SC-E6010>

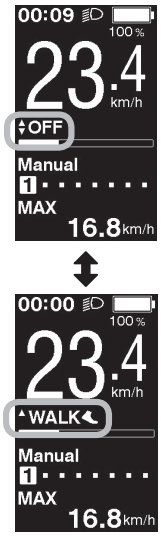

UWAGA

- Może się tak zdarzyć, że w niektórych regionach funkcja trybu wspomagania prowadzenia roweru nie będzie mogła być używana.
- Jeśli wyświetlany jest komunikat [WALK] (PROWADZENIE), tryb jazdy zmienia się na [OFF] (WYŁ.) o ile przycisk Y na przełączniku trybów wspomagania nie jest używany przez co najmniej 1 minutę.

WSKAZÓWKI

- Jeśli rower nie będzie poruszać się po włączeniu funkcji wspomagania prowadzenia roweru, funkcja ta zostanie automatycznie wyłączona. Aby ponownie włączyć funkcję wspomagania prowadzenia roweru, zwolnić przełącznik wspomagania, a następnie ponownie nacisnąć i przytrzymać przycisk Y.
- Funkcja wspomagania prowadzenia roweru umożliwia uzyskanie maksymalnej prędkości 6 km/h.
- Poziom wspomagania i prędkość mogą się różnić w zależności od pozycji przełożeń.

<SC-E6000>

(E) Ekran wybranego przełożenia i danych dotyczących trasy

UWAGA

Może się tak zdarzyć, że w niektórych regionach funkcja trybu wspomagania prowadzenia roweru nie będzie mogła być używana.

E

< SW-E6000 >

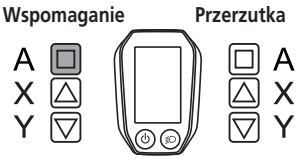

< SW-E6010 >

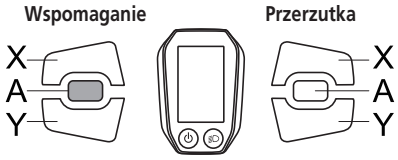

Wyświetla aktualnie wybrane przełożenie zębatki lub dane dotyczące trasy.
Rodzaj wyświetlanych danych dotyczących trasy zmienia się po każdym naciśnięciu przycisku A na przełączniku wspomagania.

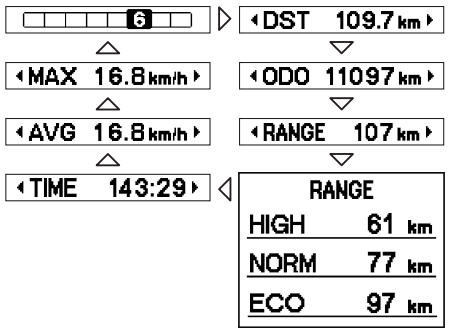

Wyświetlacz	Szczegóły
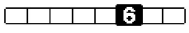	Przełożenie *5 (wyświetlane tylko po podłączeniu zespołu silnika)
	Przełożenie początkowe *4 (podczas ustawiania trybu ruszania)
DST 109.7 km	Długość przejazdu
ODO 11097 km	Odległość łączna
RANGE 107 km	Maksymalna długość przejazdu*1, 3
RANGE HIGH 61 km NORM 77 km ECO 97 km	Maksymalna długość przejazdu (opcja)*2
TIME 143:29	Czas przejazdu (opcja)*2
AVG 16.8 km/h	Prędkość średnia (opcja)*2
MAX 16.8 km/h	Prędkość maksymalna (opcja)*2

WSKAZÓWKI

* 1 Gdy wyświetlany jest komunikat [RANGE] (ZASIĘG), poziom naładowania akumulatora i tryb wspomagania prowadzenia roweru nie są wyświetlane. Dane zasięgu jazdy są orientacyjne.
* 2 Pozycja opcjonalna: ustawienia wyświetlacza można skonfigurować w aplikacji E-TUBE PROJECT. Aby uzyskać więcej informacji, patrz rozdział „Połączenie i komunikacja z komputerem” — „Ustawienia w aplikacji E-TUBE PROJECT”.
* 3 Gdy funkcja wspomagania prowadzenia roweru jest włączona, komunikat [RANGE] (ZASIĘG) na ekranie zostaje zastąpiony komunikatem [RANGE ---] (ZASIĘG ---).
* 4 Po włączeniu trybu ruszania podczas działania funkcji automatycznej zmiany przełożeń w dół wyświetlane jest przełożenie początkowe.
* 5 Wybrane przełożenie jest wyświetlane tylko w trybie elektrycznej zmiany przełożeń.

<SC-E6010>

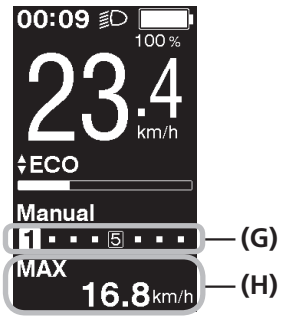

(G) Wybrane przełożenie
(H) Wyświetlacz danych dotyczących trasy

UWAGA

Może się tak zdarzyć, że w niektórych regionach funkcja trybu wspomagania prowadzenia roweru nie będzie mogła być używana.

G / H

< SW-E6000 >

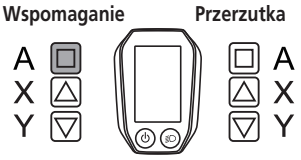

< SW-E6010 >

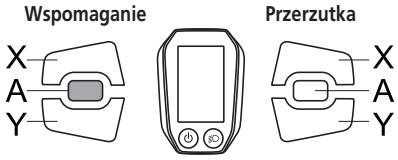

Wyświetla dane dotyczące trasy. Rodzaj wyświetlanych danych dotyczących trasy zmienia się po każdym naciśnięciu przycisku A na przełączniku wspomagania.

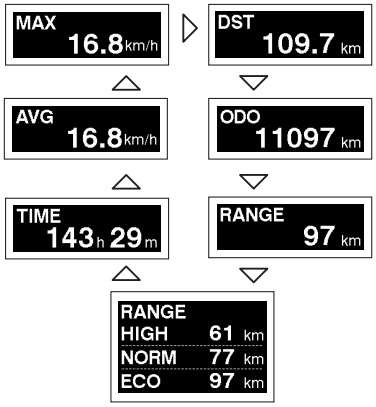

Wyświetlacz	Szczegóły
1	Przełożenie *5 (wyświetlane tylko po podłączeniu zespołu silnika)
1 5	Przełożenie początkowe *4 (podczas ustawiania trybu ruszania)
DST 109.7 km	Długość przejazdu
ODO 11097 km	Odległość łączna
RANGE 97 km	Maksymalna długość przejazdu*1, 3
RANGE HIGH 61 km NORM 77 km ECO 97 km	Maksymalna długość przejazdu (opcja)*2
TIME 143h 29m	Czas przejazdu (opcja)*2
AVG 16.8km/h	Prędkość średnia (opcja)*2
MAX 16.8km/h	Prędkość maksymalna (opcja)*2

WSKAZÓWKI

* 1 Gdy wyświetlany jest komunikat [RANGE] (ZASIĘG), poziom naładowania akumulatora i tryb wspomagania prowadzenia roweru nie są wyświetlane. Dane zasięgu jazdy są orientacyjne.
* 2 Pozycja opcjonalna: ustawienia wyświetlacza można skonfigurować w aplikacji E-TUBE PROJECT. Aby uzyskać więcej informacji, patrz rozdział „Połączenie i komunikacja z komputerem” — „Ustawienia w aplikacji E-TUBE PROJECT”.
* 3 Gdy funkcja wspomagania prowadzenia roweru jest włączona, komunikat [RANGE] (ZASIĘG) na ekranie zostaje zastąpiony komunikatem [RANGE ---] (ZASIĘG ---).
* 4 Po włączeniu trybu ruszania podczas działania funkcji automatycznej zmiany przełożeń w dół wyświetlane jest przełożenie początkowe.
* 5 Wybrane przełożenie jest wyświetlane tylko w trybie elektrycznej zmiany przełożeń.

Włączanie i wyłączanie oświetlenia akumulatorowego

<SC-E6000>

< SW-E6000 >

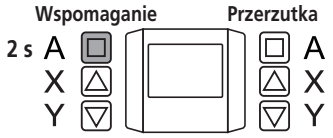

< SW-E6010 >

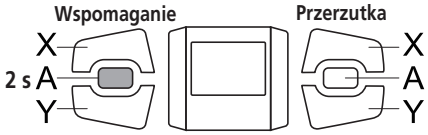

Jeśli w aplikacji E-TUBE PROJECT ustawiono oświetlenie, naciśnięcie przez 2 sekundy przycisku A na przełączniku wspomagania powoduje wyświetlenie tej informacji zamiast zegara i trybu wspomagania. Oświetlenie zostaje włączone lub wyłączone po każdym wyświetleniu tego komunikatu. Jest on wyświetlany przez 2 sekundy.

Oświetlenie włączone

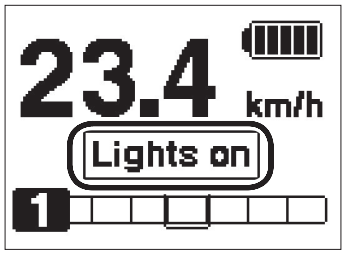

Oświetlenie wyłączone

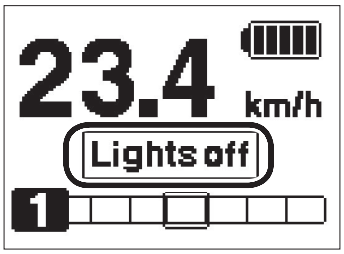

<SC-E6010>

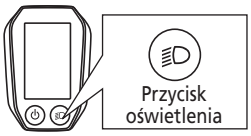

Gdy podłączone jest oświetlenie akumulatorowe, można je włączyć, naciskając przycisk oświetlenia na komputerze rowerowym. Wówczas na ekranie pojawi się ikona wskazująca, że oświetlenie jest włączone. Nacisnąć ponownie przycisk, aby wyłączyć oświetlenie. Ikona na wyświetlaczu zgaśnie, gdy oświetlenie zostanie wyłączone.

* Jeśli oświetlenie akumulatorowe nie jest podłączone, a pozycja [Backlight] (Podświetlenie) ma wartość [MANUAL] (RĘCZNE), naciśnięcie przycisku oświetlenia włącza lub wyłącza podświetlenie komputera. W tym przypadku ikona wskazująca włączenie oświetlenia nie jest wyświetlana.

Oświetlenie włączone

Oświetlenie wyłączone

WSKAZÓWKI

Oświetlenie zostaje wyłączone po wyłączeniu zasilania akumulatorowego.
Gdy zasilanie akumulatorowe jest wyłączone, oświetlenie nie działa.

Przełączanie trybu zmiany przełożeń

< SW-E6000 >

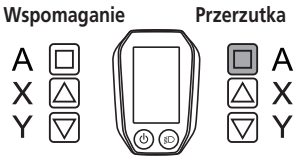

< SW-E6010 >

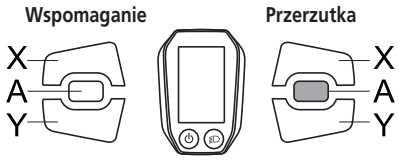

Przełączanie trybu zmiany przełożeń odbywa się pomiędzy trybem automatycznym i ręcznym za każdym przyciśnięciem przycisku A na przełączniku zmiany przełożeń przy włączonym ekranie podstawowym.

<SC-E6000>

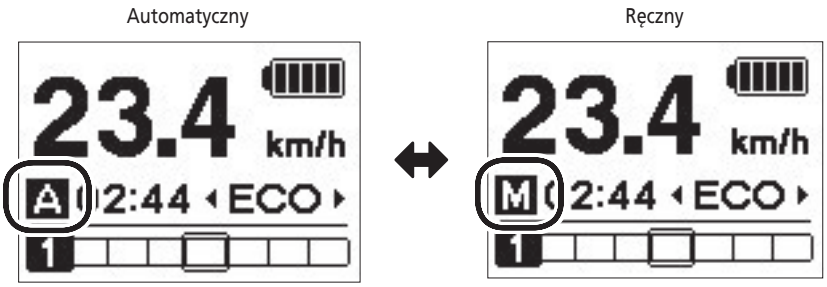

<SC-E6010>

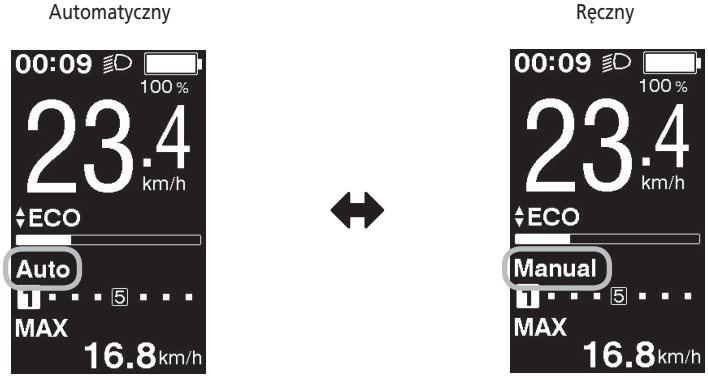

Kasowanie długości przejazdu

Długość przejazdu może być skasowana na ekranie głównym. Jeśli oświetlenie akumulatorowe jest podłączone i skonfigurowane, długość przejazdu (DST) można skasować zgodnie z procedurą „Zmiana ustawień” — „Clear (Czyszczenie)”.

* Podczas użytkowania SC-E6000, tej funkcji można użyć tylko, gdy oświetlenie nie jest podłączone.

1

< SW-E6000 >

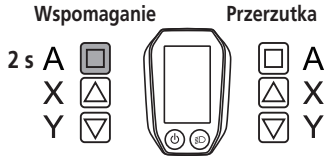

< SW-E6010 >

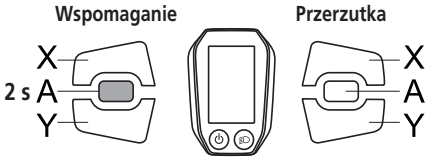

Zmienić ekran danych dotyczących trasy na DST (DYST.) i przez 2 sekundy przytrzymać przycisk A na przełączniku wspomagania.

<SC-E6000>

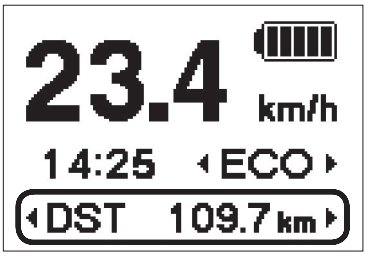

<SC-E6010>

2

Zwolnić przycisk, gdy pozycja DST (DYST.) zacznie migać.
Ponowne naciśnięcie przycisku A na przełączniku wspomagania spowoduje skasowanie długości przejazdu.

<SC-E6000>

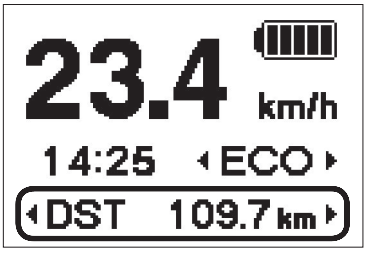

<SC-E6010>

WSKAZÓWKI

- Jeśli system nie będzie używany przez pięć sekund, opcja DST (DYST.) przestanie migać, a wyświetlacz powróci do ekranu podstawowego.
- Po skasowaniu długości przejazdu zostają także wyzerowane wartości TIME (CZAS), AVG (ŚR.) oraz MAX.

■ Zmiana ustawień

Uruchamianie menu ustawień

1

< SW-E6000 >

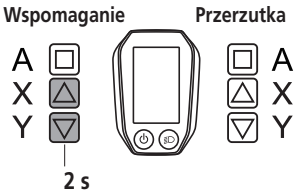

< SW-E6010 >

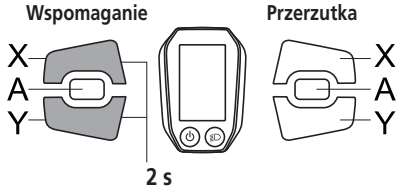

Gdy rower stoi nieruchomo, po jednoczesnym naciśnięciu przez 2 sekundy przycisków X i Y na przełączniku wspomagania zostaje wyświetlone menu ustawień.

<SC-E6000>

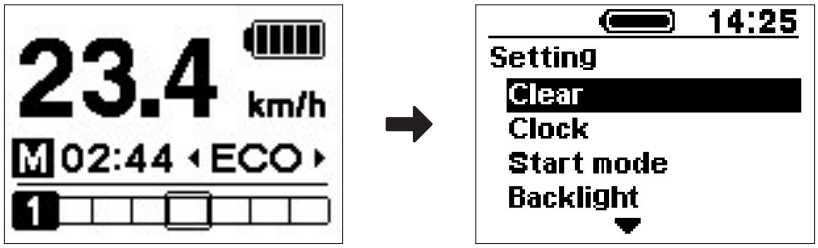

<SC-E6010>

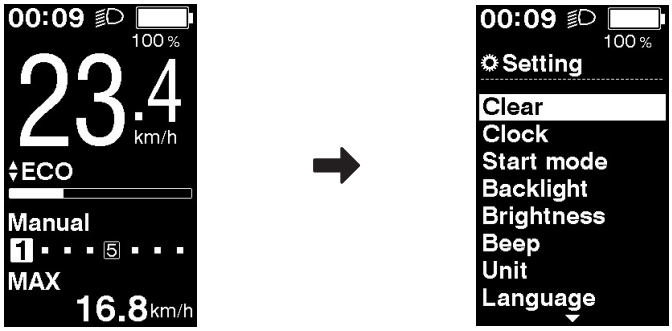

Ciąg dalszy na następnej stronie

2

< SW-E6000 >

< SW-E6010 >

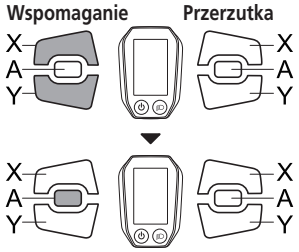

Przyciski X i Y na przełączniku wspomagania służą do przemieszczania kursora do konfigurowanej pozycji.
Naciśnięcie przycisku A na przełączniku wspomagania powoduje wyświetlenie ekranu ustawień wybranej pozycji.

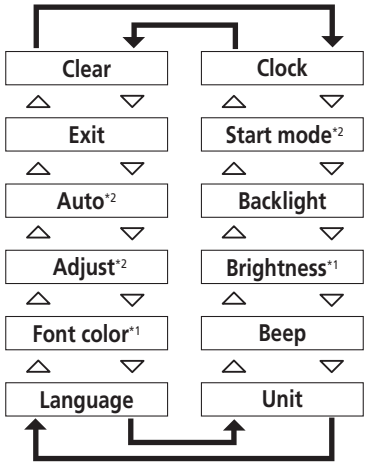

Ustawialne pozycje	Szczegóły
Clear	Kasowanie ustawień
Clock	Ustawienie zegara
Start mode[*2]	Ustawienie trybu ruszania
Backlight	Ustawienie podświetlenia
Brightness[*1]	Ustawienie jasności podświetlenia
Beep	Ustawienie sygnału dźwiękowego
Unit	Przełączanie jednostek km i mil
Language	Ustawienie języka
Font color[*1]	Ustawienie koloru czcionki
Adjust[*2]	Regulacja mechanizmu elektrycznej zmiany przełożeń
Auto[*2]	Regulacja momentu zmiany przełożenia
Exit	Powrót do ekranu głównego

* 1: to menu dotyczy wyłącznie modelu SC-E6010.
* 2: to funkcja jest aktywna wyłącznie w trybie elektronicznej zmiany przełożeń.

Clear (Czyszczenie)

Kasowanie długości przejazdu. Lub zmiana ustawień wyświetlacza na domyślne.

1

< SW-E6000 >

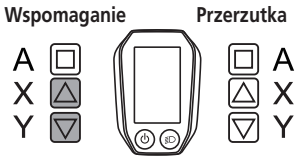

< SW-E6010 >

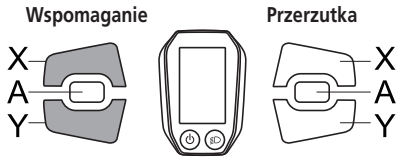

Przyciski X i Y na przełączniku wspomagania służą do przemieszczania kursora do konfigurowanej pozycji.

<SC-E6000>

<SC-E6010>

Pozycja	Szczegóły
Exit	Powrót do ekranu menu ustawień
DST	Kasowanie długości przejazdu
Default	Przywrócenie ustawień domyślnych wyświetlacza komputera

Wartości domyślne ustawień wyświetlacza komputera

Pozycja	Wartość domyślna
Backlight	ON (WŁ.)
Beep	ON (WŁ.)
Unit	km
Language	English (Angielski)
<SC-E6010> Brightness	3
<SC-E6010> Font color	White (Biały)

Ciąg dalszy na następnej stronie

2

< SW-E6000 >

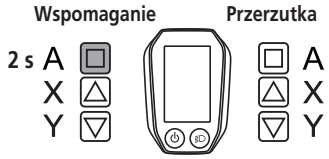

< SW-E6010 >

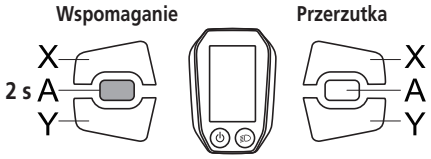

Naciśnięcie przycisku A na przełączniku wspomagania powoduje ustawienie zaznaczonej pozycji i powrót do ekranu menu ustawień.

<SC-E6000>

<SC-E6010>

WSKAZÓWKI

Po skasowaniu długości przejazdu zostają także wyzerowane wartości TIME (CZAS), AVG (ŚR.) oraz MAX.

Clock (Zegar)

Konfigurowanie ustawień zegara.

1

< SW-E6000 >

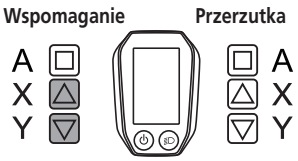

< SW-E6010 >

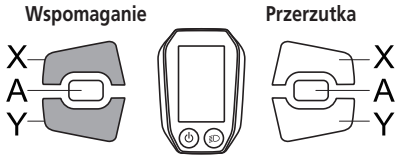

W celu ustawienia godziny nacisnąć przycisk X lub Y na przełączniku wspomagania.

<SC-E6000>

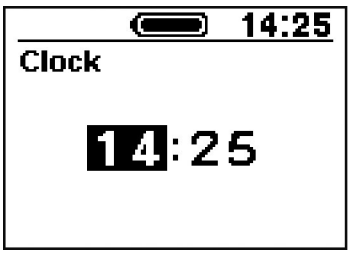

<SC-E6010>

2

< SW-E6000 >

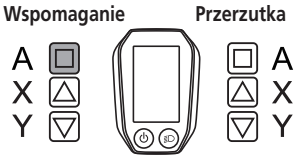

< SW-E6010 >

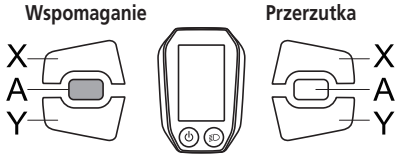

Naciśnięcie przycisku A na przełączniku wspomagania powoduje ustawienie wartości i przejście do ustawienia minut.

<SC-E6000>

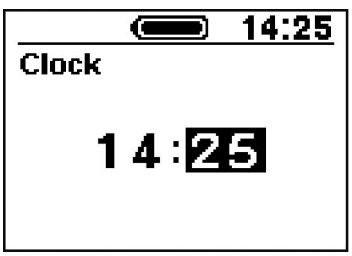

<SC-E6010>

WSKAZÓWKI

W celu zwiększenia wartości nacisnąć przycisk X na przełączniku wspomagania.
W celu zmniejszenia wartości nacisnąć przycisk Y na przełączniku wspomagania.

Ciąg dalszy na następnej stronie

3

< SW-E6000 >

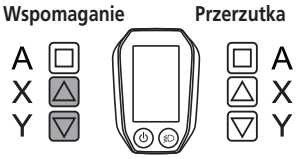

< SW-E6010 >

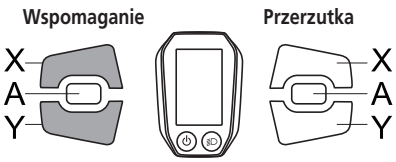

W celu ustawienia minut nacisnąć przycisk X lub Y na przełączniku wspomagania.

4

< SW-E6000 >

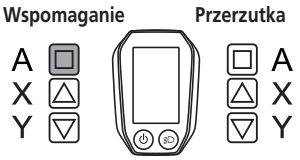

< SW-E6010 >

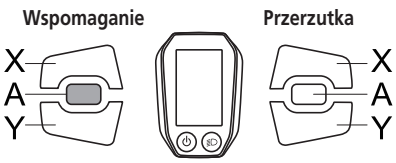

Naciśnięcie przycisku A na przełączniku wspomagania powoduje ustawienie wartości i powrót do ekranu menu ustawień.

WSKAZÓWKI

Liczby można szybko zmieniać, przytrzymując przycisk X lub Y na przełączniku wspomagania.

Start mode (Uruchamiania)

Umożliwia ustawienie początkowego przełożenia w trybie ruszania.

1

< SW-E6000 >

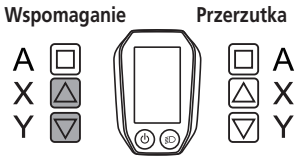

< SW-E6010 >

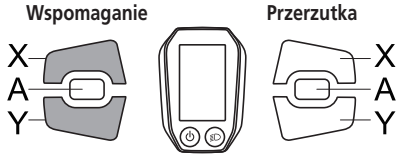

Przyciski X i Y na przełączniku wspomagania służą do przemieszczania kursora do konfigurowanej pozycji.

<SC-E6000>

<SC-E6010>

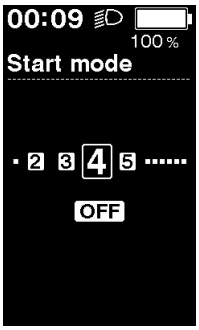

2

< SW-E6000 >

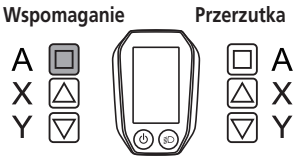

< SW-E6010 >

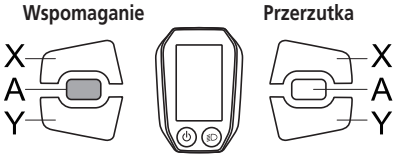

Naciśnięcie przycisku A na przełączniku wspomagania powoduje ustawienie wartości zaznaczonego ustawienia i powrót do ekranu menu ustawień.

Pozycja	Szczegóły
OFF	Brak ustawienia
2	2 przełożenia
3	3 przełożenia
4	4 przełożenia
5	5 przełożeń

UWAGA

Jeśli zatrzymanie nastąpiło na niższym przełożeniu niż ustawione, przełożenie nie zostanie automatycznie zmienione w górę.

WSKAZÓWKI

Nawet przy włączonym trybie automatycznej zmiany przełożeń, jeśli rower jest zatrzymany, pozycja przełożenia wróci do początkowego przełożenia trybu ruszania, który został ustawiony.

Backlight (Podświetlenie)

Konfigurowanie ustawień podświetlenia wyświetlacza.

Pozycja	Szczegóły
ON	Podświetlenie zawsze włączone
OFF	Podświetlenie zawsze wyłączone
MANUAL	Włączanie i wyłączanie podświetlenia jest uzależnione od oświetlenia akumulatorowego

1

< SW-E6000 >

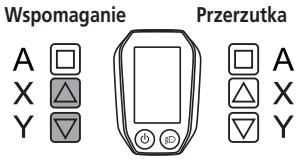

< SW-E6010 >

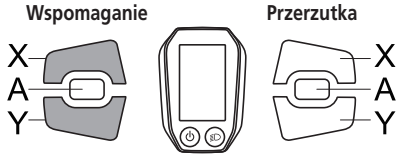

Przyciski X i Y na przełączniku wspomagania służą do przemieszczania kursora do konfigurowanej pozycji.

<SC-E6000>

<SC-E6010>

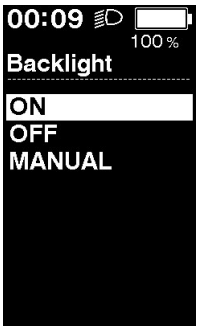

2

< SW-E6000 >

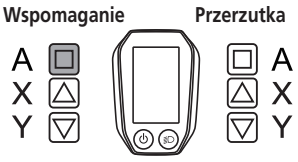

< SW-E6010 >

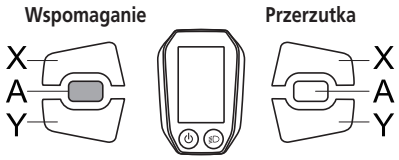

Przyciski X i Y na przełączniku wspomagania służą do przemieszczania kursora do konfigurowanej pozycji.

Naciśnięcie przycisku A na przełączniku wspomagania powoduje ustawienie zaznaczonej pozycji i powrót do ekranu menu ustawień.

Brightness (Jasność) <SC-E6010>

Jasność podświetlenia można dostosować do potrzeb.

1

< SW-E6000 >

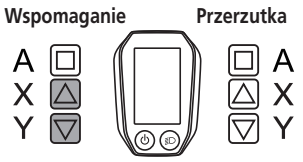

< SW-E6010 >

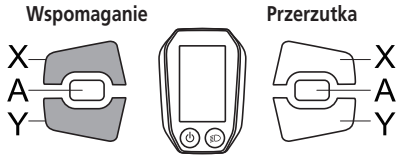

W celu ustawienia jasności nacisnąć przycisk X lub Y na przełączniku wspomagania.
• Jasność można ustawić na jeden z 5 poziomów.

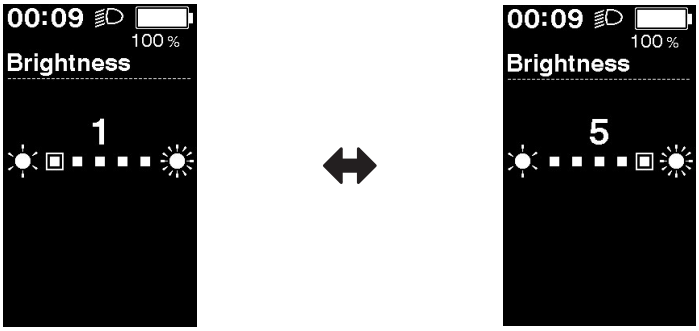

2

< SW-E6000 >

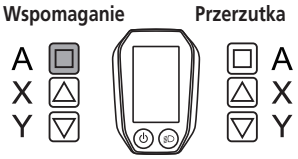

< SW-E6010 >

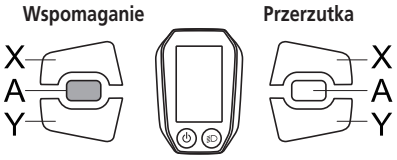

Naciśnięcie przycisku A na przełączniku wspomagania powoduje ustawienie wartości zaznaczonego ustawienia i powrót do ekranu menu ustawień.

Beep (Sygnał dźwiękowy)

Sygnał dźwiękowy można włączać lub wyłączać.

1

< SW-E6000 >

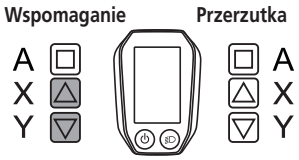

< SW-E6010 >

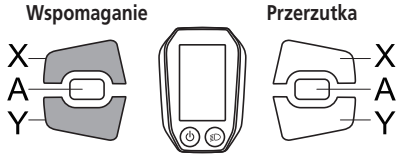

Przyciski X i Y na przełączniku wspomagania służą do przemieszczania kursora do konfigurowanej pozycji.

<SC-E6000>

<SC-E6010>

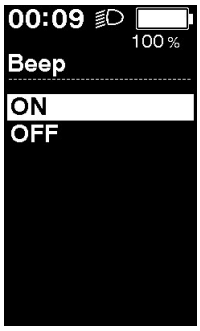

2

< SW-E6000 >

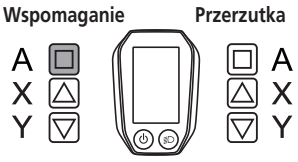

< SW-E6010 >

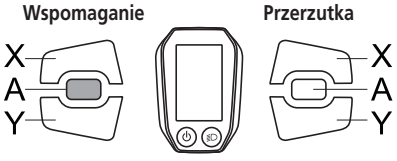

Naciśnięcie przycisku A na przełączniku wspomagania powoduje ustawienie zaznaczonej pozycji i powrót do ekranu menu ustawień.

Pozycja	Szczegóły
ON	Włączenie sygnałów dźwiękowych
OFF	Wyłączenie sygnałów dźwiękowych

WSKAZÓWKI

Nawet jeśli opcja „[Beep] (Sygnał dźwiękowy)" jest ustawiona na „[OFF] (WYŁ.)", sygnał dźwiękowy włącza się w przypadku nieprawidłowego działania, błędu systemu itp.

Unit (Jednostka)

Istnieje możliwość przełączania jednostek odległości (km/mile).

Pozycja	Szczegóły
km	Wyświetlanie w kilometrach
mile	Wyświetlanie w milach

1

< SW-E6000 >

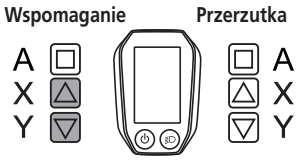

< SW-E6010 >

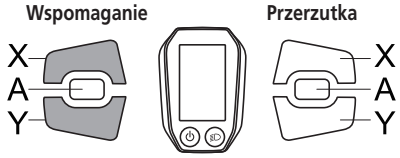

Przyciski X i Y na przełączniku wspomagania służą do przemieszczania kursora do konfigurowanej pozycji.

<SC-E6000>

<SC-E6010>

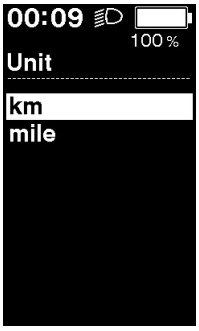

2

< SW-E6000 >

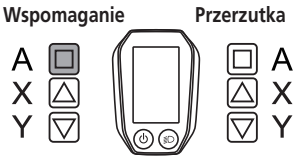

< SW-E6010 >

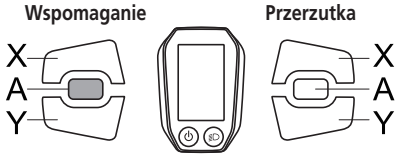

Naciśnięcie przycisku A na przełączniku wspomagania powoduje ustawienie zaznaczonej pozycji i powrót do ekranu menu ustawień.

Language (Język)

Konfigurowanie ustawień języka.

1

< SW-E6000 >

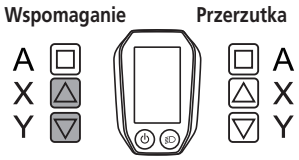

< SW-E6010 >

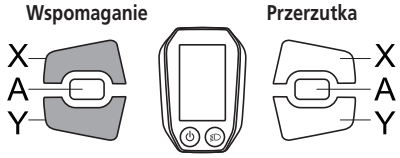

Przyciski X i Y na przełączniku wspomagania służą do przemieszczania kursora do konfigurowanej pozycji.

<SC-E6000>

<SC-E6010>

Język
Angielski
Francuski
Niemiecki
Holenderski
Włoski
Hiszpański

2

< SW-E6000 >

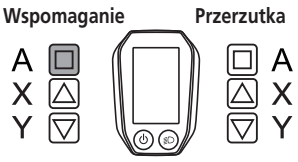

< SW-E6010 >

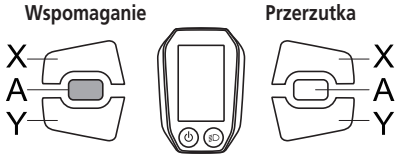

Naciśnięcie przycisku A na przełączniku wspomagania powoduje ustawienie zaznaczonej pozycji i powrót do ekranu menu ustawień.

Font color (Kolor czcionki) <SC-E6010>

Kolor czcionki można zmieniać.

Ustawialne pozycje
White (Biały)
Black (Czarny)

1

Przyciski X i Y na przełączniku wspomagania służą do przemieszczania kursora do konfigurowanej pozycji.

< SW-E6000 >

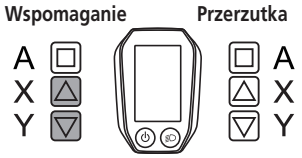

< SW-E6010 >

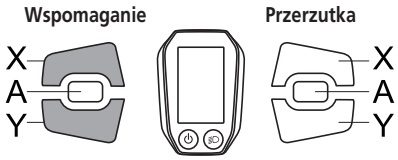

<Biały>

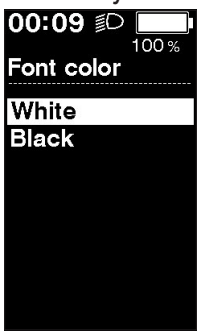

<Czarny>

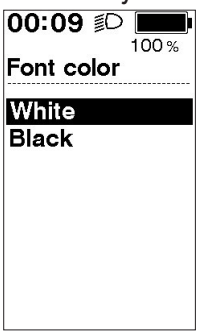

2

< SW-E6000 >

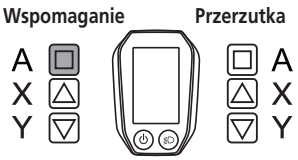

< SW-E6010 >

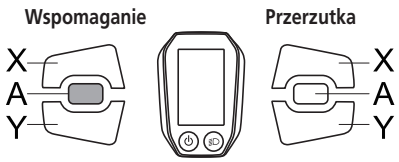

Naciśnięcie przycisku A na przełączniku wspomagania powoduje ustawienie zaznaczonej pozycji i powrót do ekranu menu ustawień.

Adjust (Regulacja)

Regulacja zmiany przełożeń jest wykonywana za pomocą modułu elektronicznej zmiany przełożeń.

PRZESTROGA

- Zbyt duża regulacja może powodować swobodne obracanie pedałów podczas pedałowania, prowadząc do upadku.
- Regulację należy wykonywać tylko w przypadku nietypowej zmiany przełożeń. Niepotrzebne wykonanie regulacji w normalnych warunkach może pogorszyć wydajność zmiany przełożeń.

Otworzyć ekran „Adjust" (regulacja) i sprawdzić, czy wartość regulacji wynosi [0].

<SC-E6000>

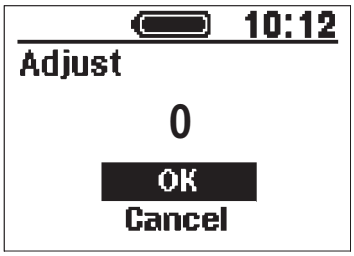

<SC-E6010>

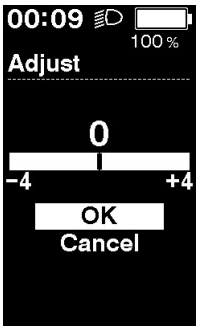

WSKAZÓWKI

- Regulacja zmiany przełożeń jest możliwa tylko po podłączeniu elektronicznej piasty z wewnętrznymi przełożeniami.
- Zakres możliwych ustawień wynosi od -4 do 4.

Jeśli wartość regulacji wynosi [0]

1

< SW-E6000 >

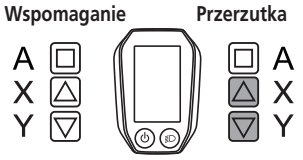

< SW-E6010 >

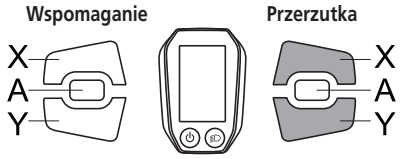

Nacisnąć przycisk zmiany przełożenia X lub Y, aby zmienić wartość regulacji w górę lub w dół o 1.

<SC-E6000>

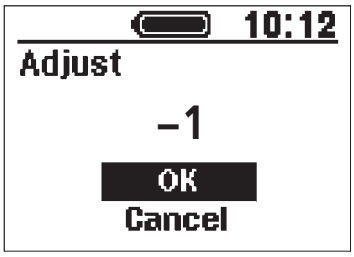

<SC-E6010>

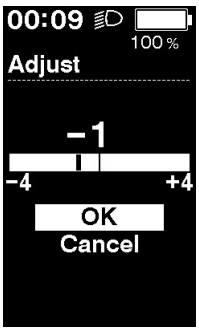

2

< SW-E6000 >

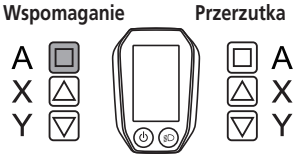

< SW-E6010 >

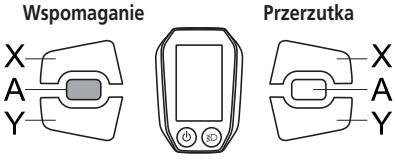

Nacisnąć przycisk A na przełączniku wspomagania.

Wybrać opcję [OK], a następnie zmienić przełożenie, aby sprawdzić, czy stan się poprawił.

Ciąg dalszy na następnej stronie

3

Stan poprawił się

Zmienić wartość regulacji o 1 w tym samym kierunku i ponownie sprawdzić czynność zmiany przełożeń.

Powtarzać te kroki do momentu ustąpienia hałasu lub nietypowego działania.

<SC-E6000>

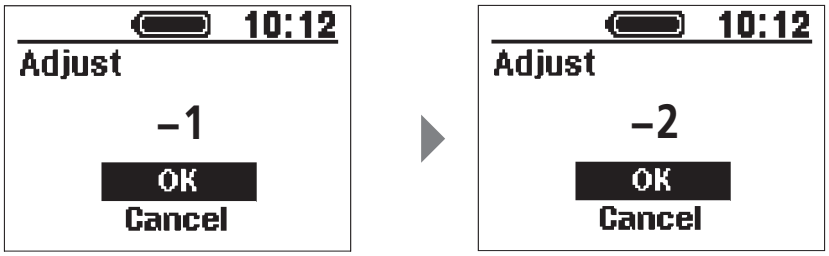

<SC-E6010>

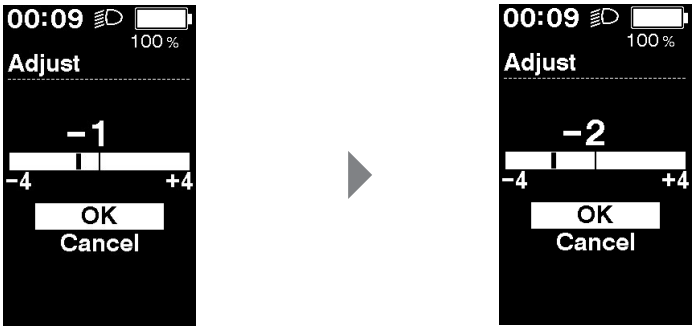

Ciąg dalszy na następnej stronie

3

Brak odczuwalnej zmiany

Zmienić wartość regulacji o 1 w tym samym kierunku i ponownie sprawdzić czynność zmiany przełożeń.

Jeśli stan się poprawił, kontynuować czynności opisane w części **„Stan poprawił się”**.

Jeśli stan się pogorszył, kontynuować czynności opisane w części **„Stan pogorszył się”**.

<SC-E6000>

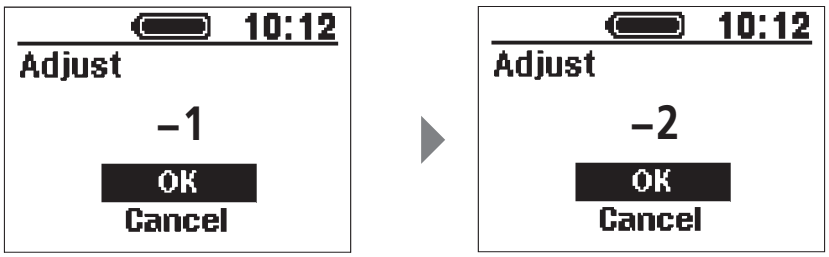

<SC-E6010>

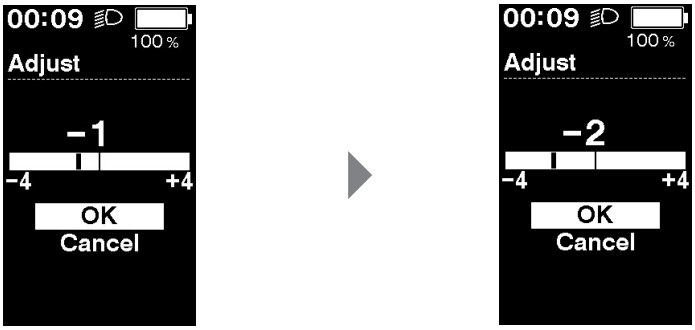

3

Stan pogorszył się

Zmienić wartość regulacji o 2 w przeciwnym kierunku i ponownie sprawdzić czynność zmiany przełożeń.

Następnie zmienić wartość regulacji o 1 w tym samym kierunku i sprawdzić, czy ustąpił hałas lub nietypowe działanie.

<SC-E6000>

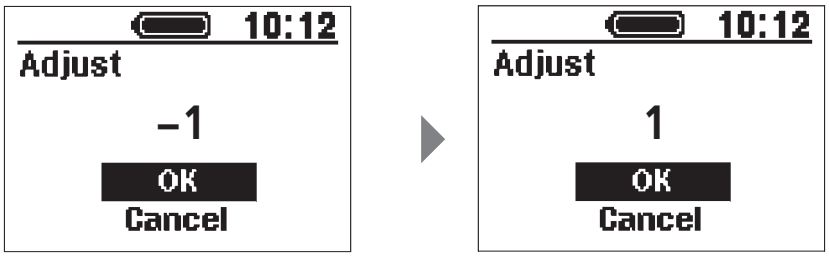

<SC-E6010>

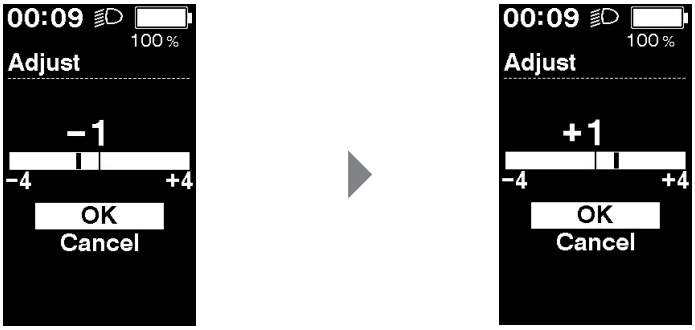

Ciąg dalszy na następnej stronie

4 Na koniec wykonać jazdę próbną, aby sprawdzić, czy występuje hałas lub nietypowe działanie.

Jeśli wartość regulacji nie wynosi [0]

1

< SW-E6000 >

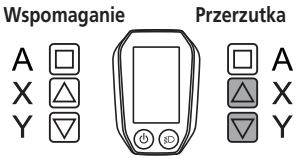

< SW-E6010 >

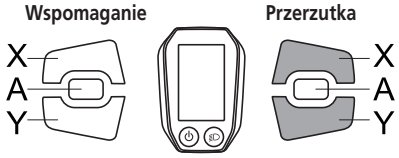

Nacisnąć przycisk zmiany przełożenia X lub Y i przywrócić wartość regulacji do [0].

<SC-E6000>

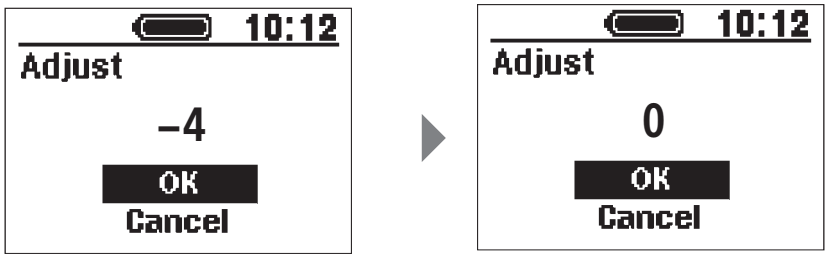

<SC-E6010>

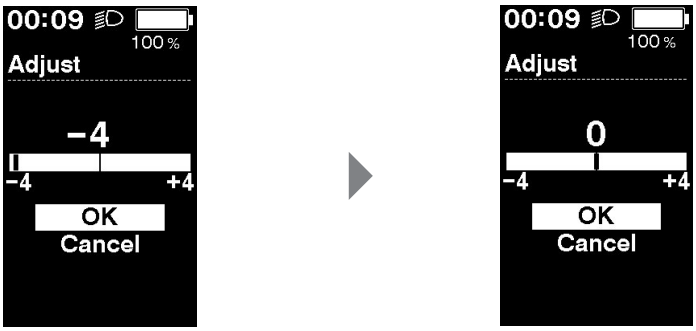

Ciąg dalszy na następnej stronie

2	< SW-E6000 > 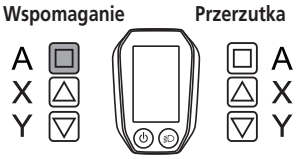 < SW-E6010 > 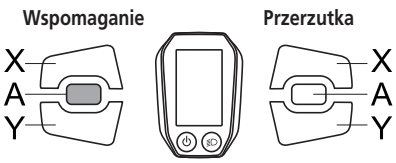 	Nacisnąć przycisk A na przełączniku wspomagania. Wybrać opcję [OK], a następnie zmienić przełożenie, aby sprawdzić, czy stan się poprawił.
3	Na koniec wykonać jazdę próbną, aby sprawdzić, czy występuje hałas lub nietypowe działanie.	

Auto (automatyczny)

Jeśli ustawiony jest automatyczny tryb zmiany przełożeń, można regulować synchronizację czasową zmiany przełożeń.

1

< SW-E6000 >

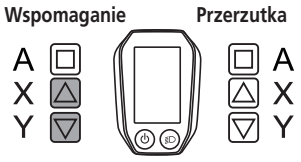

< SW-E6010 >

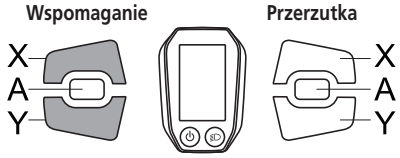

W celu regulacji wartości nacisnąć przycisk X lub Y na przełączniku wspomagania.

- Naciśnięcie przycisku X na przełączniku wspomagania i zwiększenie wartości powoduje dopasowanie częstotliwości zmiany przełożeń w celu łatwiejszego pedałowania.
- Naciśnięcie przycisku Y na przełączniku wspomagania i zmniejszenie wartości powoduje dopasowanie częstotliwości zmiany przełożeń w celu mocniejszego pedałowania.

<SC-E6000>

<SC-E6010>

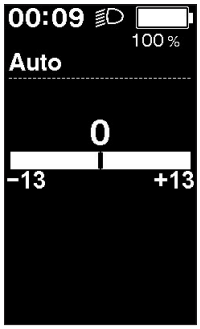

2

< SW-E6000 >

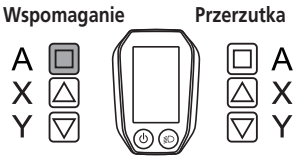

< SW-E6010 >

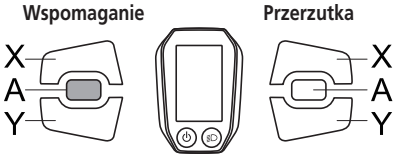

Naciśnięcie przycisku A na przełączniku wspomagania powoduje ustawienie wartości i powrót do ekranu menu ustawień.

UWAGA

- W przypadku modelu SC-S705 jednoczesne naciśnięcie przełączników zmiany przełożeń na wyższe i niższe umożliwia przełączanie między automatycznym i ręcznym trybem zmiany przełożeń. Nie umożliwia to jednak regulacji momentu zmiany przełożenia.

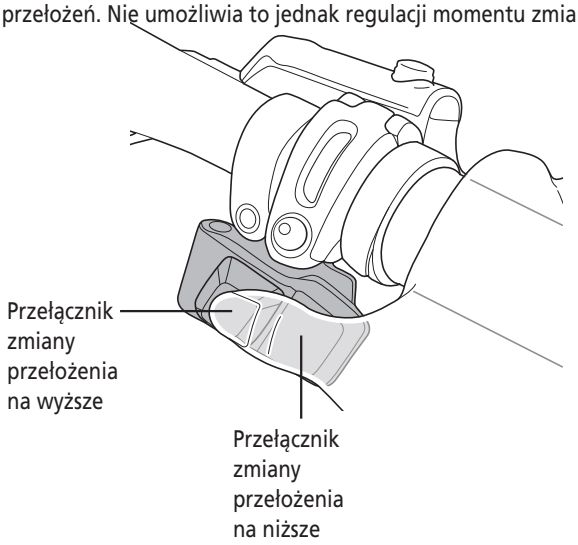

Exit (Wyjście)

Zamyka menu ustawień i powoduje powrót do ekranu podstawowego.

1 Przenieść kursor do pozycji [Exit] (Wyjście), naciskając przycisk X lub Y na przełączniku wspomagania.

2 Naciśnięcie przycisku A na przełączniku wspomagania powoduje zamknięcie menu i powrót do ekranu podstawowego.

Aktualizacja okna potwierdzenia dla kopii zapasowej ustawień modułu napędowego

Komputer rowerowy posiada funkcję automatycznego tworzenia kopii zapasowej ustawień modułu napędowego.
W poniższych przypadkach, gdy komputer rowerowy jest włączony, wyświetlane jest okno potwierdzenia z zapytaniem o aktualizację kopii zapasowej:

- Ponowny montaż komputera rowerowego na rowerze z innymi ustawieniami
- Jeśli ustawienia modułu napędowego zostały zmienione za pomocą aplikacji E-TUBE PROJECT

Aby dokonać aktualizacji ustawień modułu napędowego, należy wybrać [Save] (Zapisz), aby anulować aktualizację, należy wybrać [Cancel] (Anuluj).

<SC-E6000>

<SC-E6010>

Jeśli nie można uzyskać dostępu do ustawień ze względu na uszkodzenie modułu napędowego, dostęp do nich można uzyskać za pomocą aplikacji E-TUBE PROJECT.

■ Komunikaty o błędach na komputerze rowerowym

Ostrzeżenia

Komunikat znika po usunięciu błędu.
W modelu SC-E6000 komunikat jest wyświetlany zamiast zegara.

<SC-E6000>

<SC-E6010>

Kod	Warunki wystąpienia błędu	Ograniczenia w działaniu po wyświetleniu ostrzeżenia	Rozwiązanie
W031	Napięcie łańcucha mogło nie zostać wyregulowane lub ramię mechanizmu korbowego mogło zostać zamontowane w niewłaściwej pozycji.	Funkcje wspomagania nie działają. (Jednak moduł elektronicznej zmiany przełożeń nadal działa).	Aby uzyskać pomoc, należy skontaktować się z punktem sprzedaży lub sprzedawcą roweru. <SC-E6010> 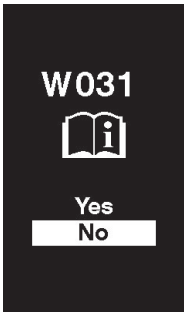

Lista ostrzeżeń

Kod	Warunki wystąpienia błędu	Ograniczenia w działaniu po wyświetleniu ostrzeżenia	Rozwiązanie
W010	Zbyt wysoka temperatura modułu napędowego.	Może zmniejszyć się poziom wspomagania.	Wyłączyć funkcję wspomagania do chwili obniżenia się temperatury modułu napędowego. Jeśli sytuacja nie ulegnie zmianie, należy skontaktować się z punktem sprzedaży.
W011	Nie można wykryć prędkości jazdy.	Mogła ulec obniżeniu maksymalna prędkość, do jakiej działa wspomaganie elektryczne (działa ono do 25 km/h (20 mil/h) na najwyższym przełożeniu).	Należy sprawdzić następujące elementy: • Czy czujnik prędkości jest zamontowany we właściwym położeniu. • Czy magnes na tarczy hamulcowej nie odpadł. Informacje dotyczące ponownego zakładania magnesu opisano w rozdziale dotyczącym hamulca tarczowego znajdującym się w Procedurach ogólnych. Jeśli sytuacja nie ulegnie zmianie, należy skontaktować się z punktem sprzedaży.
W012	Kierunek montażu ramienia mechanizmu korbowego może być niewłaściwy.	-	Zamontować ramię mechanizmu korbowego w prawidłowym kierunku, a następnie ponownie włączyć zasilanie.
W030	W systemie podłączone są co najmniej dwa przełączniki wspomagania.	Zmiana przełożeń jest niedostępna w przypadku przerzutek elektronicznych.	Wymienić przełącznik wspomagania na przełącznik zmiany przełożeń lub podłączyć tylko jeden przełącznik wspomagania i ponownie włączyć zasilanie. Jeśli sytuacja nie ulegnie zmianie, należy skontaktować się z punktem sprzedaży.
-	Wykryto błąd komunikacji między modułem napędowym a zespołem silnika.	Zmiana przełożeń jest niedostępna w przypadku przerzutek elektronicznych.	Sprawdzić, czy przewód między modułem napędowym a zespołem silnika jest właściwie podłączony. Jeśli sytuacja nie ulegnie zmianie, należy skontaktować się z punktem sprzedaży.

Błędy

Jeśli komunikat o błędzie zostanie wyświetlony na całym ekranie, należy wykonać jedną z poniższych procedur w celu wyzerowania ekranu.
- Nacisnąć przycisk zasilania na akumulatorze.
- Wyjąć akumulator ze wspornika.

<SC-E6000>

<SC-E6010>

UWAGA

Jeśli zerowanie nie rozwiąże problemu lub będzie się on nadal często powtarzał, należy skontaktować się z punktem sprzedaży.

Lista błędów

Kod	Warunki wystąpienia błędu	Ograniczenia w działaniu po wyświetleniu błędu	Rozwiązanie
E010	Wykryto błąd systemu.	Wspomaganie elektryczne nie działa podczas jazdy.	Nacisnąć przełącznik zasilania akumulatora, aby ponownie włączyć zasilanie. Jeśli sytuacja nie ulegnie zmianie, należy skontaktować się z punktem sprzedaży.
E012	Błąd podczas uruchamiania czujnika momentu obrotowego.	Wspomaganie elektryczne nie działa podczas jazdy.	Po zdjęciu stopy z pedału nacisnąć przełącznik zasilania akumulatora, aby ponownie włączyć zasilanie. Należy zapoznać się z rozdziałem „Pomiar i regulacja napięcia łańcucha”, a następnie sprawdzić, czy napięcie łańcucha jest prawidłowe. Jeśli sytuacja nie ulegnie zmianie, należy skontaktować się z punktem sprzedaży.
E013	Wykryto błąd w oprogramowaniu układowym modułu napędowego.	Wspomaganie elektryczne nie działa podczas jazdy.	Należy sprawdzić, czy czujnik prędkości jest zamontowany we właściwym położeniu. Jeśli czujnik prędkości nie został zamontowany we właściwej pozycji, można naprawić ten błąd poprzez zamontowanie go we właściwej pozycji i sprawdzenie podczas krótkiej jazdy na rowerze. Jeśli błąd nie zostanie naprawiony, należy skontaktować się z punktem sprzedaży.
E014	Czujnik prędkości mógł zostać zamontowany w niewłaściwym położeniu.	Wspomaganie elektryczne nie działa podczas jazdy.	Należy sprawdzić, czy czujnik prędkości jest zamontowany we właściwym położeniu. Jeśli czujnik prędkości nie został zamontowany we właściwej pozycji, można naprawić ten błąd poprzez zamontowanie go we właściwej pozycji i sprawdzenie podczas krótkiej jazdy na rowerze. Jeśli błąd nie zostanie naprawiony, należy skontaktować się z punktem sprzedaży.
E020	Wykryto błąd komunikacji między akumulatorem a modułem napędowym.	Wspomaganie elektryczne nie działa podczas jazdy.	Sprawdzić, czy przewód między modułem napędowym a akumulatorem jest właściwie podłączony. Jeśli sytuacja nie ulegnie zmianie, należy skontaktować się z punktem sprzedaży.
E021	Akumulator podłączony do modułu napędowego jest zgodny ze standardami systemu, jednak nie jest obsługiwany.	Wspomaganie elektryczne nie działa podczas jazdy.	Należy skontaktować się z punktem sprzedaży.
E022	Akumulator podłączony do modułu napędowego nie jest zgodny ze standardami systemu.	Wspomaganie elektryczne nie działa podczas jazdy.	Należy skontaktować się z punktem sprzedaży.
E030	Wykryto błąd ustawień.	Wspomaganie elektryczne nie działa podczas jazdy.	Nacisnąć przełącznik zasilania akumulatora, aby ponownie włączyć zasilanie. Jeśli sytuacja nie ulegnie zmianie, należy skontaktować się z punktem sprzedaży.
E031	Napięcie łańcucha mogło nie zostać wyregulowane lub ramię mechanizmu korbowego mogło zostać zamontowane w niewłaściwej pozycji.	Funkcje wspomagania nie działają. (Jednak moduł elektronicznej zmiany przełożeń nadal działa).	Należy skontaktować się z punktem sprzedaży.
E033	Obecnie zainstalowane oprogramowanie układowe nie jest kompatybilne z systemem.	Wspomaganie elektryczne nie działa podczas jazdy.	Podłączyć rower do aplikacji E-TUBE PROJECT i zaktualizować oprogramowanie układowe wszystkich urządzeń.
E043	Oprogramowanie układowe komputera rowerowego może być częściowo uszkodzone.	Wspomaganie elektryczne nie działa podczas jazdy.	Należy skontaktować się z punktem sprzedaży.

Rozdział 5 POŁĄCZENIE I KOMUNIKACJA Z KOMPUTEREM

POŁĄCZENIE I KOMUNIKACJA Z KOMPUTEREM

Podłączenie roweru (system lub elementy) do komputera za pomocą adaptera pozwala konfigurować pojedyncze komponenty lub cały system oraz aktualizować oprogramowanie układowe.

Do konfiguracji systemu SHIMANO STEPS oraz uaktualnienia oprogramowania układowego wymagana jest aplikacja E-TUBE PROJECT. Aplikację E-TUBE PROJECT należy pobrać z witryny pomocy technicznej (http://e-tubeproject.shimano.com).
Informacje na temat sposobu instalacji aplikacji E-TUBE PROJECT znajdują się w witrynie pomocy technicznej E-TUBE. Informacje na temat korzystania z aplikacji E-TUBE PROJECT na komputerze znajdują się w instrukcji E-TUBE PROJECT.

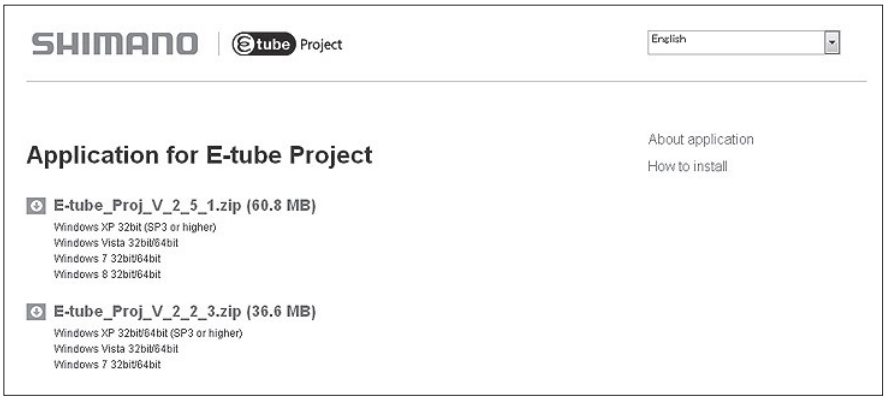

UWAGA

- W celu podłączenia systemu SHIMANO STEPS do komputera należy zastosować adaptery SM-PCE1 i SM-JC40/JC41. Nie są one wymagane, jeśli jest dostępne gniazdo.
- Oprogramowanie układowe może ulec zmianie bez powiadomienia.
- Połączenie i komunikacja z komputerem nie są możliwe podczas ładowania.
- Nie nawiązywać połączenia z aplikacją E-TUBE PROJECT podczas ładowania akumulatora.

■ Funkcja tworzenia kopii zapasowej ustawień modułu napędowego dla komputera rowerowego

Aby sprawdzić, czy została wykonana kopia zapasowa ustawień modułu napędowego na komputerze rowerowym, należy wyeksportować raport PDF z menu „[Unit log acquisition] (Pobieranie dziennika zdarzeń jednostki)" aplikacji E-TUBE PROJECT. Podczas wymiany modułu napędowego należy wysłać raport wraz z modułem do lokalnego punktu sprzedaży lub sprzedawcy roweru.

■ Ustawienia w aplikacji E-TUBE PROJECT

Ustawienia funkcji przełącznika		Zmienia funkcje przypisane do przycisków A, X i Y w SW-E6000, SW-E6010 lub przycisków X i Y w SW-S705. Możliwe do przypisania funkcje różnią się w zależności od typu przycisku. • SW-E6000/SW-E6010: nie można przypisać tych samych funkcji do różnych przycisków. • SW-S705: można przypisać te same funkcje do różnych przycisków.
Ustawienia trybu przełącznika		Ustawia model SW-E6000/SW-E6010 do zmiany trybów wspomagania lub przełożeń.
Ustawienia modułu napędowego	**Light connection (Podłączenie lampy)**	Określa, czy używać oświetlenia.
	Start mode (Tryb ruszania)	Włącza lub wyłącza tryb ruszania. Po wybraniu można zmienić przełożenie.
	Automatic gear shifting (Automatyczna zmiana przełożeń)	Włącza lub wyłącza automatyczny tryb zmiany przełożeń. Można również regulować synchronizację czasową zmiany przełożeń.
Ustawienia wyświetlacza	**Display units (Wyświetlane jednostki)**	Przełącza jednostki na km lub mile.
	Time setting (Ustawienie czasu)	Ustawianie czasu.
	Backlight setting (Ustawienie podświetlenia)	Włącza lub wyłącza podświetlenie komputera rowerowego.
	Backlight brightness setting (Ustawienie jasności podświetlenia) (SC-E6010)	Regulacja jasności podświetlenia.
	Beep setting (Ustawienie sygnału dźwiękowego)	Włącza lub wyłącza sygnał dźwiękowy.
	Display language (Język wyświetlacza)	Języki do wyboru to: angielski, francuski, niemiecki, holenderski, hiszpański i włoski.
	Font color setting (Ustawienie koloru czcionki) (SC-E6010)	Kolor czcionki można ustawić w kolorze białym lub czarnym.
	Traveling time (Czas przejazdu)	Włącza lub wyłącza wskaźnik czasu przejazdu.
	Average speed (Średnia prędkość)	Włącza lub wyłącza wskaźnik prędkości średniej.
	Maximum speed (Maksymalna prędkość)	Włącza lub wyłącza wskaźnik prędkości maksymalnej.
	Range overview (Informacje na temat zasięgu)	Włącza lub wyłącza wskaźnik listy zasięgu przejazdu.
Ustawienia przełożenia silnika		Przełącza MU-S705 między ustawieniem 8-rzędowym a 11-rzędowym.
Inne funkcje		• Sprawdzenie błędów • Aktualizacja oprogramowania układowego • Ustawienia wstępne • Pobieranie dziennika zdarzeń jednostki • Dostosowywanie zespołu silnika (MU-S705) * Aby uzyskać więcej informacji, należy pobrać aplikację E-TUBE PROJECT i skonsultować się z załączoną instrukcją.

UWAGA

Po aktualizacji oprogramowania układowego SC-E6010 ustawienie czasu dla komputera rowerowego jest zerowane w celu uzyskania zgodności z zegarem komputera.

■ Podłączanie do komputera

Podłączanie wyłącznie pojedynczych modułów

Podłączyć SM-PCE1 do złącza każdego modułu.

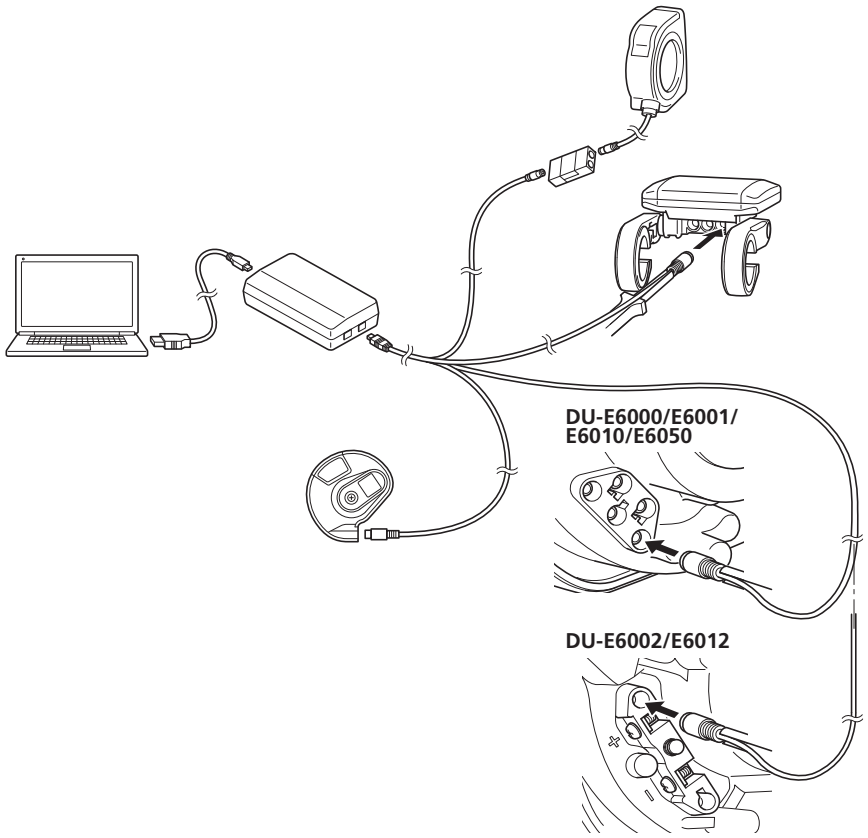

UWAGA

W przypadku podłączania urządzenia SW-E6000/SW-E6010 należy zastosować adapter SM-JC40/41.

Podłączanie do roweru

■ < Gdy w komputerze rowerowym jest dostępne gniazdo >

1

Podłączyć SM-PCE1 do dostępnego gniazda w komputerze rowerowym.

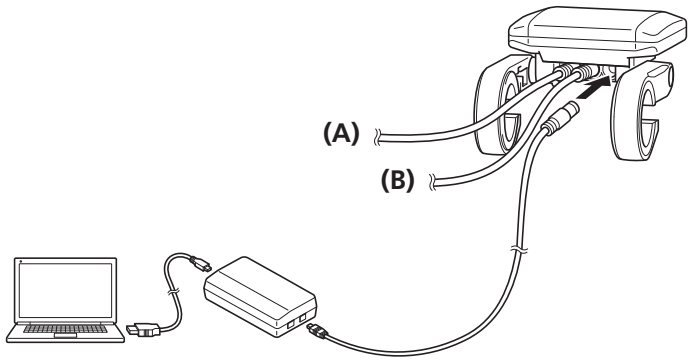

(A) Przełącznik wspomagania
(B) Moduł napędowy

< Gdy w komputerze rowerowym nie ma dostępnego gniazda >

1

Podłączyć SM-JC40/JC41 do SM-PCE1.
Następnie odłączyć EW-SD50 od gniazda środkowego komputera rowerowego i podłączyć do SM-JC40/JC41.

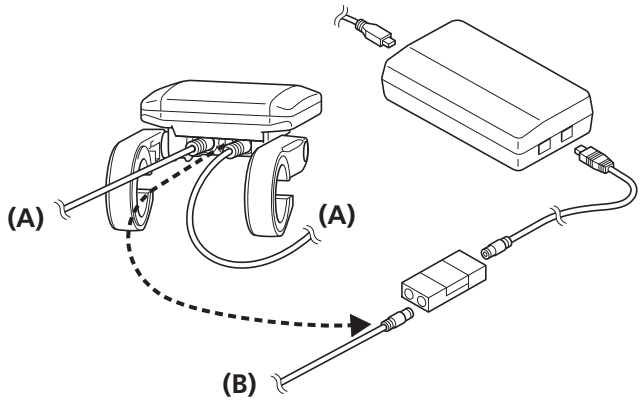

(A) Przełącznik wspomagania
(B) Moduł napędowy

2

Podłączyć EW-SD50 do dostępnego gniazda SM-JC40/JC41 i środkowego gniazda komputera rowerowego.

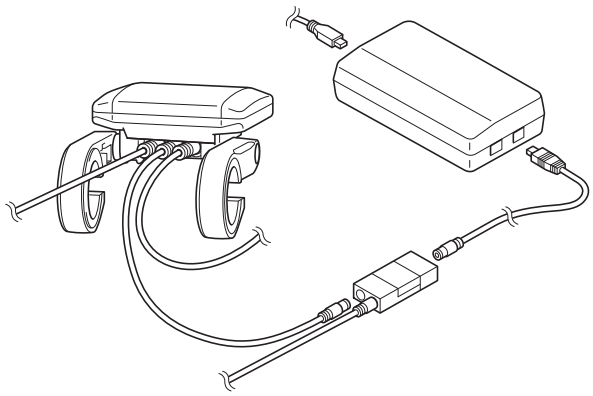

Rozdział 6 KONSERWACJA

KONSERWACJA

■ Wymiana przedniej tarczy mechanizmu korbowego

1 Wymiany należy dokonać z łańcuchem na tylnym kole. Zdjąć nasadkę ramienia mechanizmu korbowego, następnie odkręcić śrubę mocującą mechanizmu korbowego za pomocą klucza nasadowego 14 mm. Następnie zdemontować elementy mechanizmu korbowego z prawej strony za pomocą TL-FC11.

2

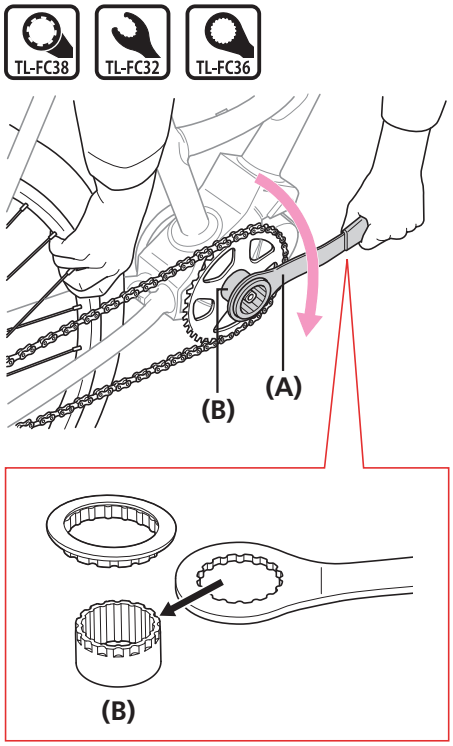

Trzymając koło, poluzować pierścień blokujący za pomocą oryginalnego narzędzia SHIMANO w kierunku przedstawionym na rysunku.

(A) TL-FC32 / FC36
(B) TL-FC38

UWAGA

Stosując klucz dynamometryczny, użyć narzędzia TL-FC38 wraz z narzędziem TL-FC33.

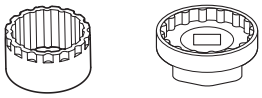

* Nie należy używać klucza udarowego.

WSKAZÓWKI

Pierścień blokujący ma gwint lewoskrętny.

3 Wymienić przednią tarczę mechanizmu korbowego. Aby zamontować przednią tarczę mechanizmu korbowego, należy wykonać kroki od 3 do 6 w części „Montaż i podłączanie przewodów modułu napędowego” — „Montaż ramienia mechanizmu korbowego i przedniej tarczy mechanizmu korbowego”.

Ciąg dalszy na następnej stronie

Uwaga: w przypadku wprowadzenia ulepszeń dane techniczne mogą ulec zmianie bez powiadomienia. (Polish)