Dealerhandleiding

RACE	MTB	Trekking
Stads-toer/ comfort-fiets	STADS-SPORT	E-BIKE

SHIMANO Nexus

SG-3R40
SG-3R45
SG-3R75
SG-3R75-A
SG-3R75-B
SG-3D55
SG-3C41

SL-3S35-E
SL-3S41-E
SL-3S42-E
SL-C2010-3

SM-BC03
SM-BC04
SM-BC06

CJ-NX40

INHOUD

BELANGRIJKE MEDEDELING 3

VEILIGHEID VOOROP 4

LIJST VAN TE GEBRUIKEN GEREEDSCHAPPEN 8

MONTAGE 10

Montage van de hendel 10

Montage van het naafmodel met schakelmoer 12

Montage van het naafmodel met cassette joint 30

AFSTELLING 40

Voor schakelmoeren 40

Voor cassette joints 42

ONDERHOUD 44

De versnellingskabel vervangen 44

Vervanging van de afdekking (RAPIDFIRE PLUS) 48

Olie-onderhoud van de interne delen 49

BELANGRIJKE MEDEDELING

- **Deze dealerhandleiding is in eerste instantie bedoeld voor professionele fietsmonteurs.**
  Gebruikers die niet over een professionele achtergrond in het monteren van fietsen beschikken, moeten niet proberen de onderdelen zelf aan de hand van de dealerhandleidingen te installeren. Indien informatie in deze handleiding u niet duidelijk is, ga dan niet verder met de installatie. Neem in dat geval contact op met de plaats van aankoop of een plaatselijke fietshandelaar.
- Lees alle instructiehandleidingen die bij het product zijn geleverd.
- Demonteer of wijzig het product niet op een andere manier dan aangegeven in de informatie in deze dealerhandleiding.
- Alle onderhoudsinstructies en technische documenten zijn online beschikbaar op https://si.shimano.com.
- Voor klanten die geen eenvoudige toegang hebben tot het internet, neem contact op met een SHIMANO-verdeler of een van de SHIMANO-kantoren om een afgedrukte versie van de Gebruikershandleiding te verkrijgen.
- Volg de betreffende bepalingen en regels van het land, de staat of de regio waarin u als dealer werkzaam bent.

Lees voor de veiligheid deze dealerhandleiding voor gebruik zorgvuldig door en volg de aanwijzingen daarin op voor een correct gebruik

De volgende instructies moeten te allen tijde worden opgevolgd om persoonlijk letsel en beschadigingen aan apparatuur en omgeving te voorkomen. De instructies zijn ingedeeld aan de hand van de mate van gevaar die zij kunnen opleveren of beschadigingen die zij kunnen veroorzaken bij incorrect gebruik van het product.

⚠ GEVAAR

Als de instructies niet worden opgevolgd, heeft dit ernstig of dodelijk letsel tot gevolg.

⚠ WAARSCHUWING

Als de instructies niet worden opgevolgd, kan dit ernstig of dodelijk letsel tot gevolg hebben.

⚠ LET OP

Als de instructies niet worden opgevolgd, kan dit leiden tot persoonlijk letsel of beschadigingen aan apparatuur en omgeving.

VEILIGHEID VOOROP

⚠ WAARSCHUWING

- **Volg de instructies in de handleidingen tijdens de montage van het product.**
  Gebruik alleen originele SHIMANO-onderdelen. Als een onderdeel of vervangend onderdeel onjuist is gemonteerd of afgesteld, kan dit leiden tot storing aan een onderdeel en ervoor zorgen dat de fietser geen controle meer heeft en een ongeluk krijgt.
- Draag goedgekeurde oogbescherming tijdens het uitvoeren van onderhoudstaken, zoals het vervangen van onderdelen.

Informeer gebruikers tevens over het volgende:

- Afhankelijk van het model kan iedere fiets wat anders aanvoelen. Zorg daarom dat u de juiste remtechniek (waaronder de druk op de remgreep en de controlekenmerken van de fiets) en de bediening van uw fiets leert kennen. Als het remsysteem van uw fiets op een onjuiste wijze wordt gebruikt, kan de controle worden verloren met mogelijk ernstig letsel tot gevolg door een val of botsing.
- Gebruik remhendels met een instelmechanisme om de instelpositie te wisselen zoals getoond in de figuren. De remgrepen zijn uitgerust met een instelmechanisme om de instelpositie te wisselen om deze compatibel te maken met cantilever-remmen en rollenremmen of V-BRAKE-remmen met krachtmodulator. ***Het kiezen van de verkeerde instelling kan zorgen voor te veel of onvoldoende remkracht, wat kan leiden tot gevaarlijke ongevallen.*** Kies de juiste modus, zoals aangegeven in de figuren.

Positie instelmechanisme		Remkeuze
C: Positie instelmechanisme voor compatibiliteit met cantilever remmen **R: Positie instelmechanisme voor compatibiliteit met roller brakes**	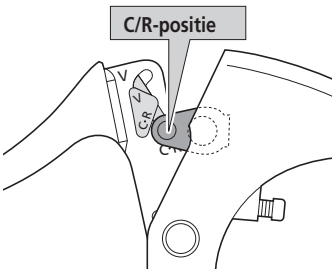	• Cantilever remmen • Roller brakes
V: Positie instelmechanisme voor compatibiliteit met V-BRAKE met power modulator	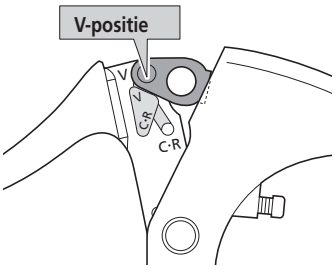	• V-BRAKE met power modulator

- Controleer dat de wielen stevig bevestigd zijn, voordat u gaat fietsen. U kunt vallen of botsen en u ernstig verwonden.

Voor aanbrengen op de fiets en onderhoud:

- Zorg bij het vastdraaien van de remarm op het frame dat u een armklem gebruikt die overeenkomt met de maat van de liggende achtervork en draai deze stevig vast met de klembout en klemmoer tot het aangegeven aanhaalmoment.
  Gebruik een borgmoer met nylon inzetstuk (zelfborgende moer) als klemmoer. Wij raden u aan om klembouten, klemmoeren en remarmklemmen van SHIMANO te gebruiken. Als de klemmoer loskomt van de remarm, of als de klembout of armklem beschadigd raakt, kan de remarm rond de liggende achtervork draaien en voor een plotselinge ruk aan het stuur zorgen. Ook kan het wiel van de fiets blokkeren, waardoor u kunt vallen of kunt botsen met ernstig letsel als gevolg.
- Zorg er bij het monteren van de naaf op het frame voor dat u de juiste asblokkeerringen aan de linker- en rechterkant monteert, en draai de naafmoeren stevig vast met de gespecificeerde aanhaalmomenten. Als de asblokkeerringen slechts aan één kant zijn gemonteerd, of als de naafmoeren niet voldoende zijn vastgedraaid, kan de asblokkeerring loskomen. Dit kan ervoor zorgen dat de naafas roteert en de cassette joint draait. Hierdoor kan per ongeluk aan het stuur worden getrokken door de schakelkabel, wat tot zeer ernstige ongelukken kan leiden.
- Wanneer u een omgekeerd achterpad gebruikt, moet u de ketting spannen met een kettingsteller.

⚠ LET OP

Informeer gebruikers tevens over het volgende:

- Schakel met de schakelversteller steeds slechts één versnelling tegelijk. Verminder de druk op pedalen tijdens het schakelen. Als u probeert de schakelversteller te forceren of als u plotseling meervoudig schakelt terwijl er hard op de pedalen wordt getrapt, kunnen uw voeten van de pedalen schieten, en kunt u vallen met ernstig letsel tot gevolg.
  Als u de schakelversteller met meerdere versnellingen tegelijk in een lichtere versnelling zet, kan de buitenkabel uit de schakelversteller schieten. Dit is niet van invloed op de werking van de schakelversteller, omdat de buitenkabel na het schakelen weer in de oorspronkelijke stand komt.
- Als de rem vaak wordt gebruikt, het gebied rond de rem na het fietsen ten minste 30 minuten niet aanraken. Het gebied rond de rem kan heet worden.

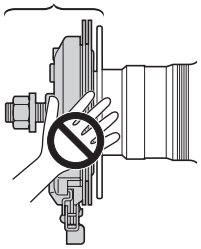

< Specificaties terugtraprem >

- Gebruik tijdens lange afdalingen de remmen niet continu. Hierdoor worden de interne onderdelen van de rem zeer heet. Dit vermindert de remprestaties en kan ook de hoeveelheid remvet in de rem verlagen, wat kan leiden tot problemen zoals abnormaal abrupt remmen.
- Draai het wiel en controleer of de remkracht van de terugtraprem correct is.

NOTITIE

Informeer gebruikers tevens over het volgende:

- U kunt schakelen terwijl u lichtjes trapt, maar het kan in zeldzame gevallen voorkomen dat de pallen en ratel in de naaf nadien geluid maken. Dit hoort bij het schakelen.
- Als u tijdens het rijden stopt met trappen, is het gemakkelijker om te schakelen.
- Als u een kettingspanner gebruikt, gebruik dan de speciale CS-S500 18T- of 20T-tandkrans met kettingbeschermer. Gebruik geen ander type tandkrans. Anders kan de ketting van de tandkransen aflopen.
- Voor onderhoudswerkzaamheden raden wij u aan om naafvet van SHIMANO voor interne versnellingsnaven of een smeerkit te gebruiken. Als u geen SHIMANO-vet gebruikt kan dit tot problemen leiden, zoals een foutieve schakelwerking.
- De naaf met interne tandkransen is niet volledig waterdicht. Gebruik de naaf niet op plaatsen waar er water in kan komen. Gebruik ook geen water onder hoge druk om de naaf te reinigen. Gebeurt dit wel, dan kan het interne mechanisme gaan roesten.

Voor aanbrengen op de fiets en onderhoud:

- U moet de tandkransen regelmatig reinigen met een neutraal reinigingsmiddel en ze daarna weer invetten. Het reinigen van de ketting met een neutraal reinigingsmiddel en het smeren ervan kan tevens een effectieve manier zijn om de gebruiksduur van de tandkransen en ketting te verlengen.
- Als de ketting tijdens het gebruik steeds van de kettingbladen loopt, moet u de kettingbladen en ketting vervangen.
- Stel het wiel samen met een 3x of 4x spaakpatroon, en gebruik geen radiaal patroon. De spaken of het wiel kunnen beschadigd raken of er kunnen geluiden te horen zijn tijdens het remmen.
- Als het wiel stijf en moeilijk draait, moet u de remblokken van de terugtraprem vervangen of de naaf smeren.
- Voor blijvend goede prestaties wordt aangeraden dat u de interne eenheid na de eerste 1000 km en vervolgens ieder jaar (of eenmaal per 2000 km als de fiets veel wordt gebruikt) smeert. Als de fiets wordt gebruikt in barre omstandigheden, is onderhoud vaker vereist. Ook raden wij u aan om bij onderhoud naafvet van SHIMANO voor interne naafversnellingen of een smeerset te gebruiken. Als u geen SHIMANO-vet of een smeerset van SHIMANO gebruikt kan dit tot problemen leiden, zoals een storing in de schakeleenheid.
- De producten zijn niet gegarandeerd tegen natuurlijke slijtage en kwaliteitsverlies door normaal gebruik en veroudering.
- Voor maximale prestaties adviseren wij smeermiddelen en onderhoudsproducten van SHIMANO.

< Specificaties cassette joint >

- De CJ-NX40 cassette joint mag alleen worden gebruikt met 16T tot 23T tandkransen bij uitwaartse montage en met 19T tot 23T tandkransen bij inwaartse montage.
- Er wordt aanbevolen om het voorblad zo te kiezen dat de overbrengingsverhouding ongeveer 2,3 (3R40 / 3R45 / 3D55 / 3C41) of 2,6 (3R75) is.
  Bijvoorbeeld In het geval van 2,3: voor 41T en achter 18T, voor 42T en achter 18T
  In het geval van 2,6: voor 41T en achter 16T, voor 42T en achter 16T

Het werkelijke product kan van de afbeelding afwijken, omdat in deze handleiding hoofdzakelijk de procedures voor het gebruik van het product worden uitgelegd.

LIJST VAN TE GEBRUIKEN GEREEDSCHAPPEN

LIJST VAN TE GEBRUIKEN GEREEDSCHAPPEN

De volgende gereedschappen zijn nodig voor de montage van het product.

Gereedschap		Gereedschap		Gereedschap	
3 mm	3 mm-inbussleutel	15mm	15 mm-moersleutel	#2	Kruiskopschroevendraaier [nr.2]
4 mm	4 mm-inbussleutel	17mm	17 mm-moersleutel	TL-CT12	TL-CT12 kabelkniptang
5 mm	5 mm-inbussleutel		Kruiskopschroevendraaier	TL-LR10	TL-LR10
10mm	10 mm-moersleutel	#1	Kruiskopschroevendraaier [nr.1]		Engelse sleutel

MONTAGE

MONTAGE

Montage van de hendel

Monteren van de REVOSHIFT schakelversteller

1

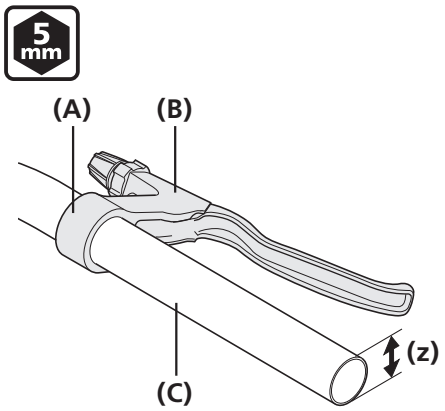

Monteer de remgreep **(B)**.

(z) Gebruik een stuur met een diameter (Φ) van 22,2 mm.

(A) Bemgreep-klemband
(B) Remgreep
(C) Stuur

Aanhaalmoment	
5 mm	6 - 8 Nm

TECHNISCHE TIPS

Gebruik een remgreep met een klemband met een dikte van 4,3 mm of kleiner, om te voorkomen dat de remgreep en REVOSHIFT schakelversteller elkaar raken.

2

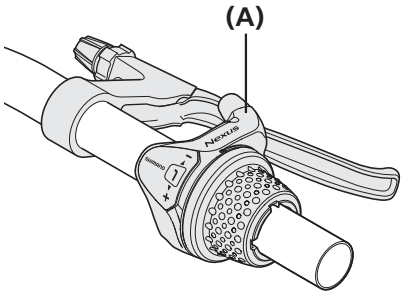

Monteer de REVOSHIFT schakelversteller **(A)**.

(A) REVOSHIFT-schakelversteller

Wordt vervolgd op de volgende pagina

3

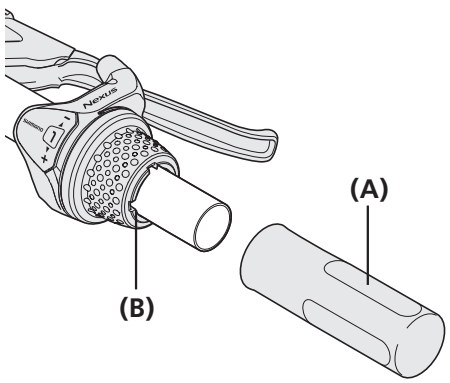

Monteer het halve handvat **(A)**.

Houd een tussenruimte **(B)** van 0,5 mm aan tussen de REVOSHIFT schakelversteller en het draaideel van het handvat.

(A) Half handvat
(B) Tussenruimte tussen REVOSHIFT schakelversteller draaideel handvat

4

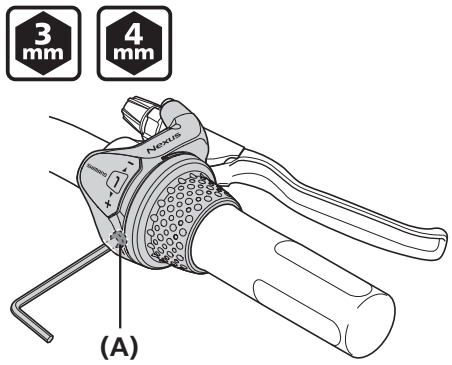

Zet de REVOSHIFT schakelversteller vast

(A) Bevestigingsbout

Aanhaalmoment:	
3 mm	2 - 2,5 Nm
4 mm	2 - 4 Nm

Montage van de schakelversteller (RAPIDFIRE PLUS)

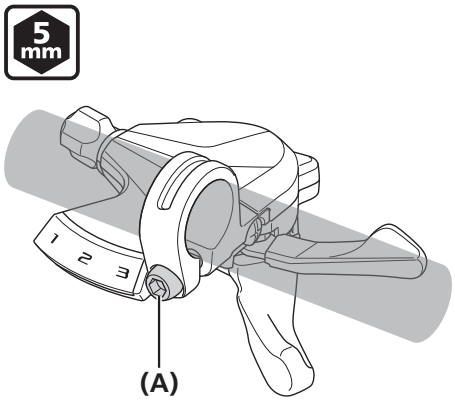

Bevestig de schakelversteller met de klemschroef **(A)**.

(A) Klemschroef

Aanhaalmoment:	
5 mm	5 Nm

■ Montage van het naafmodel met schakelmoer

Montage van de versnellingskabel

1

REVOSHIFT-schakelversteller

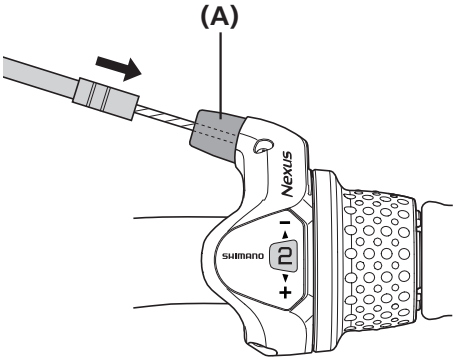

RAPIDFIRE PLUS

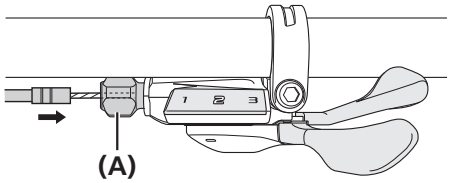

Steek de buitenkabel in de buitenkabelhouder **(A)**.

(A) Buitenkabelhouder

2

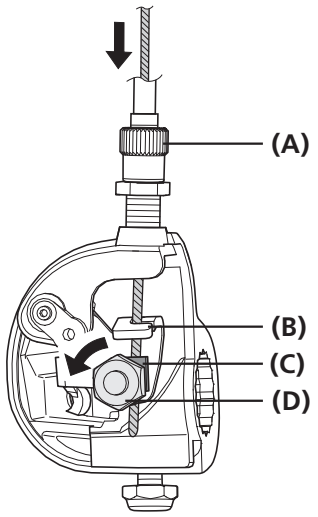

Plaats de binnenkabel in het verbindingsstuk **(B)** in de schakelmoer.

Draai de montagemoer voor de binnenkabel **(D)** op de schakelmoer los.

Leid de binnenkabel door de kabelstelcilinder **(A)** langs de groef in het verbindingsstuk en tussen het verbindingsstuk en het montageplaatje voor de binnenkabel **(C)**.

(A) Kabelstelcilinder
(B) Verbindingsstuk
(C) Montageplaatje binnenkabel
(D) Montagemoer binnenkabel

NOTITIE

Zorg dat u de binnenkabel door de groef in het verbindingsstuk leidt.

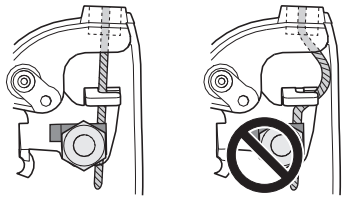

Wordt vervolgd op de volgende pagina

3

REVOSHIFT-schakelversteller

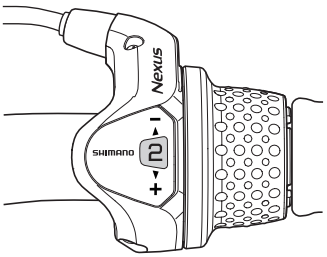

RAPIDFIRE PLUS

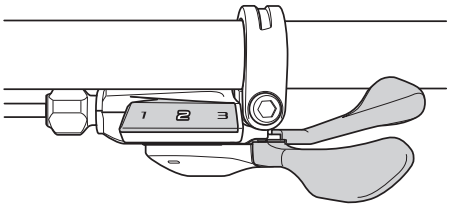

Zet de schakelversteller op 2.

4

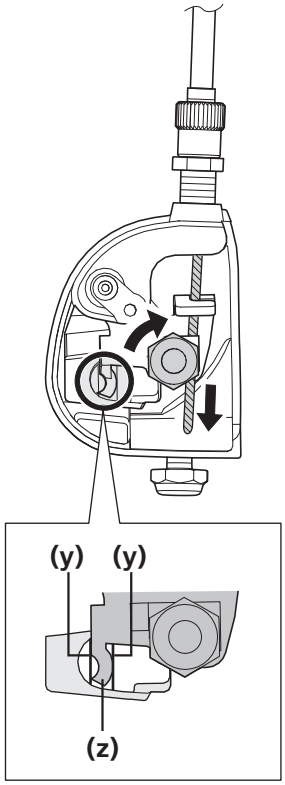

Houd de binnenkabel strak en draai de bevestigingsmoer van de binnenkabel aan. Positioneer daarbij het uiteinde van het bevestigingsstuk tussen de twee witte lijnen in het venster.

(y) Witte lijnen

(z) Positioneer het uiteinde van het verbindingsstuk tussen de witte lijnen.

5

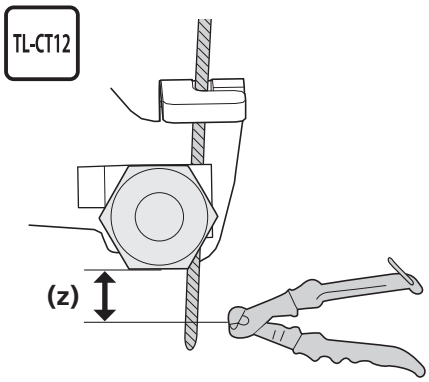

After tightening the inner cable mounting nut, cut off the excess length of inner cable.

(z) Within 4 mm

Wordt vervolgd op de volgende pagina

6	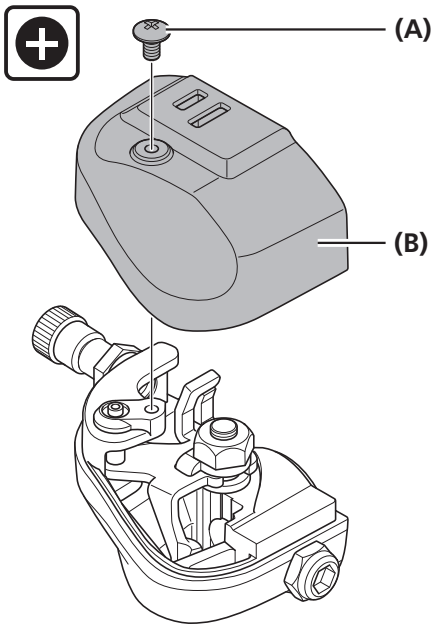	Draai de onderste afdekking **(B)** vast met de bevestigingsschroef van de onderste afdekking **(A)**.

(A) Bevestigingsschroef onderste afdekking

(B) Onderste afdekking

Aanhaalmoment	
	0,4 - 0,7 Nm (SM-BC03) 0,35 - 0,55 Nm (SM-BC04 / SM-BC06)

Montage van het naafmodel met schakelmoer

Montage van de tandkrans op de naaf (SM-GEAR)

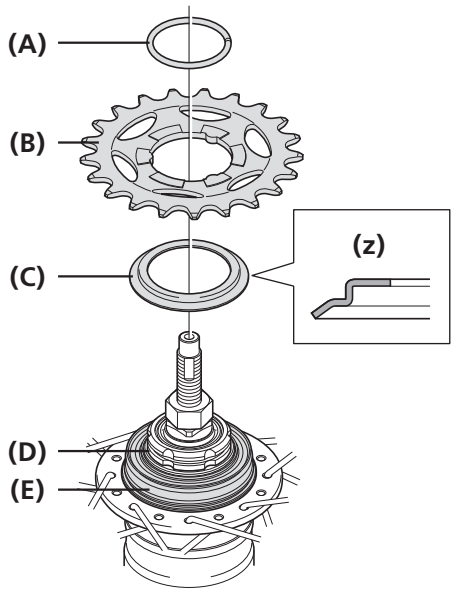

Plaats de rechter waterdichte afdekking B **(C)** op de aandrijfeenheid **(D)** aan de rechterkant van het naafhuis.

Monteer vervolgens de tandkrans **(B)** en zet deze vast met de borgring**(A)**.

(z) Let op de richting

(A) Borgring
(B) Tandkrans
(C) Rechter waterdichte afdekking B
(D) Aandrijfeenheid
(E) Rechter waterdichte afdekking A

Montage van de tandkrans op de naaf (CS-S500 tandkrans met kettingbeschermer)

1

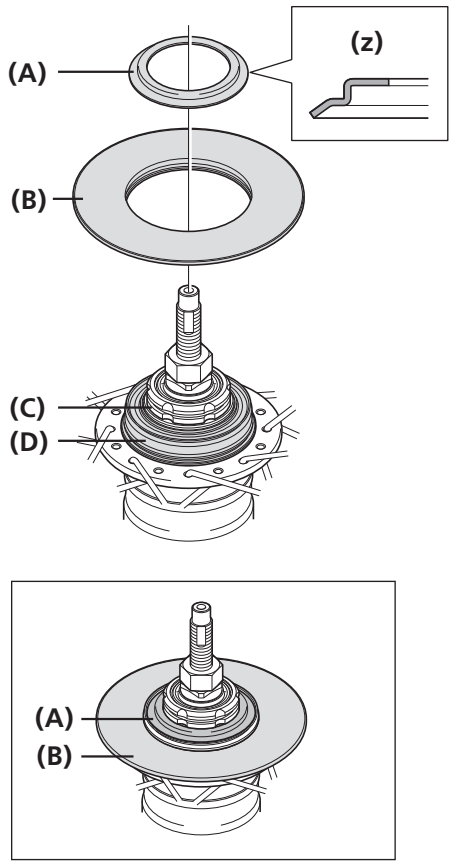

Breng de kettingbeschermer **(B)** aan op de rechter waterdichte afdekking A **(D)** van het naafhuis en monteer dan de rechter waterdichte afdekking B **(A)** op de aandrijfeenheid **(C)**.

(z) Let op de richting

(A) Rechter waterdichte afdekking B
(B) Kettingbeschermer
(C) Aandrijfeenheid
(D) Rechter waterdichte afdekking A

NOTITIE

Gebruik geen inwaarts monteerbare tandkrans met 16T of minder. Anders maakt de rechter waterdichte afdekking A contact met de tandkrans.

Wordt vervolgd op de volgende pagina

Montage van het naafmodel met schakelmoer

2	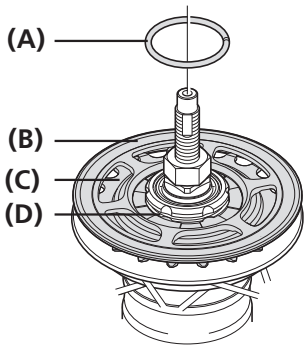	Monteer de CS-S500 tandkrans **(C)** op de aandrijfeenheid **(D)** aan de rechterkant van het naafhuis met de beschermplaat **(B)** naar buiten, en zet deze vast met de borgring **(A)**.

(A) Borgring
(B) Beschermplaat
(C) CS-S500 tandkrans
(D) Aandrijfeenheid

Montage van de naaf op het frame (voor schijfremmen)

1

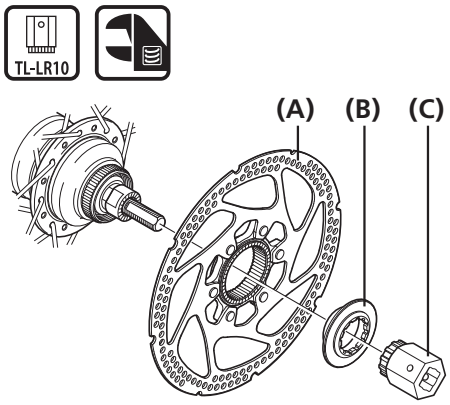

Breng de remschijf **(A)** aan op de naaf.

(A) Remschijf
(B) Montagering remschijf
(C) TL-LR10

Aanhaalmoment:	
TL-LR10	40 Nm

< Als er geen kettingspanner wordt gebruikt >

2

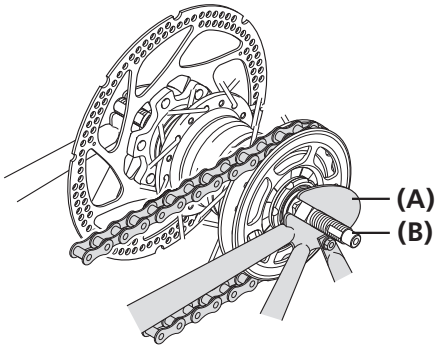

Leg de ketting over de tandkrans en plaats vervolgens de naafas **(B)** in het achterpad **(A)**.

(A) Achterpad
(B) Naafas

< Als er een kettingspanner wordt gebruikt >

2

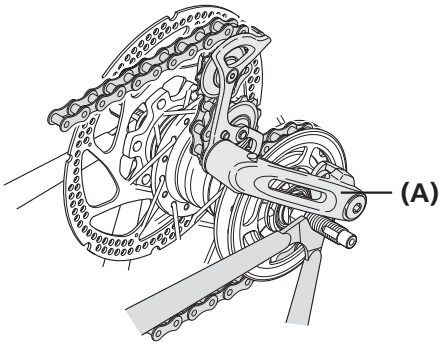

Leg de ketting over de tandkrans en plaats vervolgens de naafas in het achterpad.

Als de kettingspanner **(A)** wordt gebruikt, moet u de meegeleverde handleiding voor de CT-S500 kettingspanner lezen.

(A) Kettingspanner

Wordt vervolgd op de volgende pagina

3

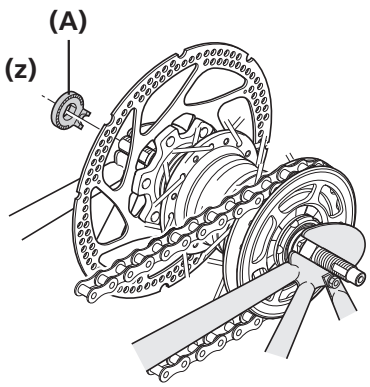

Plaats de antislip sluitring **(A)** vanaf de buitenkant op de linkerzijde van de naafas.

Draai nu aan de naafas en monteer de asblokkeerring zodat het uitsteeksel van de tussenring in de groef van het achterpad past.

(z) Het uitsteeksel moet zich aan de kant van het achterpad bevinden.

Monteer de asblokkeerring zodanig dat het uitsteeksel stevig in de groef van het achterpad valt aan de voor- en achterzijde van de naafas.

(A) Antislip sluitring

NOTITIE

Gebruik een asblokkeerring die past bij de vorm van het achterpad.

Achterpad	Antislip sluitring (voor linkerkant)	
	Markering/kleur	Maat
Standaard	2 / Geel	Θ ≤ 20°
		Θ ≤ 38°
Omgekeerd		Θ = 0°
Omgekeerd (volledige kettingbeschermer)		Θ = 0°
Verticaal	8L/Groen	Θ = 60° - 90°

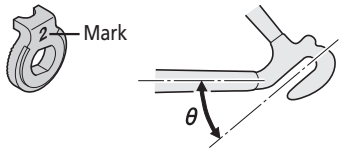

Wordt vervolgd op de volgende pagina

4

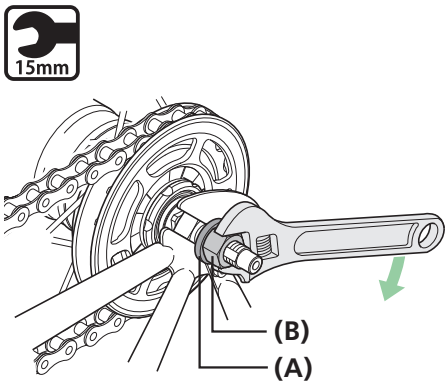

Span de ketting en zet het wiel vast op het frame met een tussenring van 3,2 mm **(A)** en een naafmoer van 9 mm **(B)** aan de rechterkant en een dopmoer aan de linkerkant van de naafas.

(A) Tussenring (3,2 mm)
(B) Naafmoer (9 mm)

Aanhaalmoment:	
15mm	30 - 45 Nm

NOTITIE

Zorg ervoor dat de naafas aan de rechterkant ongeveer 8 tot 13 mm uitsteekt vanaf het oppervlak van de naafmoer.

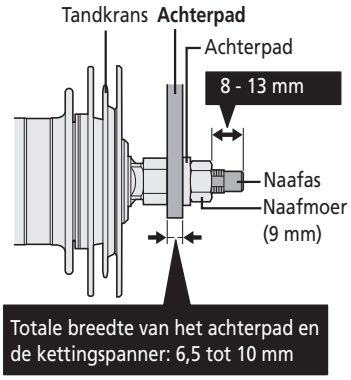

Wanneer de naaf op het frame wordt bevestigd, kan de kettingbeschermer loskomen. Let er daarom op dat de kettingbeschermer goed is vastgezet, zodat hij niet los raakt.
Als dit niet het geval is, kunnen er geluiden ontstaan.

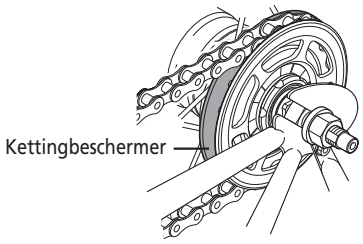

Montage van de naaf op het frame (voor roller brakes)

1

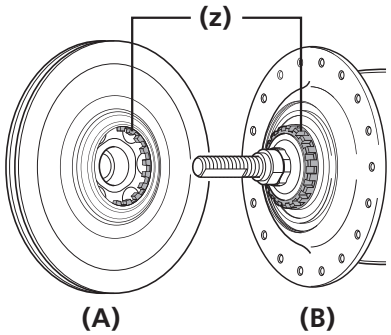

Laat de kartelingen op de naafbody **(B)** aangrijpen op de kartelingen op de INTER M rem **(A)** en draai vervolgens de bevestigingsmoer van de remeenheid tijdelijk vast.

(z) Lijn de kartelingen uit

(A) INTER M-rem
(B) Naafhuis

NOTITIE

Als u de bevestigingsmoer van de remeenheid volledig vastdraait, kan het wiel wellicht moeilijk draaien wanneer later de remarmklem wordt bevestigd.
Raadpleeg de handleiding van de INTER M rem voor gegevens over de montage van de INTER M rem.

2

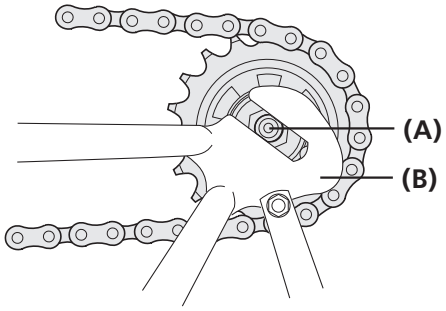

Leg de ketting over de tandkrans en plaats vervolgens de naafas **(A)** in het achterpad **(B)**.

(A) Naafas
(B) Achterpad

3

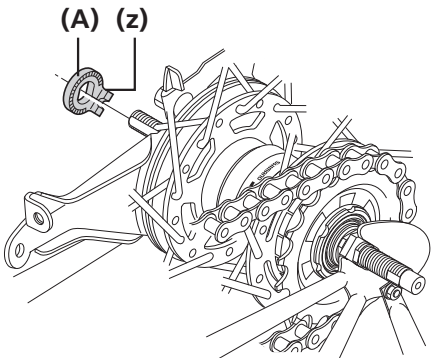

Plaats de antislip sluitring **(A)** vanaf de buitenkant op de linkerzijde van de naafas.

Draai nu aan de naafas en monteer de asblokkeerring zodat het uitsteeksel van de tussenring in de groef van het achterpad past.

(z) Het uitsteeksel moet zich aan de kant van het achterpad bevinden.

Monteer de asblokkeerring zodanig dat het uitsteeksel stevig in de groef van het achterpad valt aan de voor- en achterzijde van de naafas.

(A) Antislip sluitring (goud)

NOTITIE

- Bij het monteren van een standaard op de naafas moet u de antislip sluitring vanaf de buitenzijde op de standaard plaatsen, zodat het uitsteeksel in de groef in de standaard past.
- Bij het aanbrengen van een onderdeel zoals een spatbordstang op de naafas, moet u deze aan de buitenzijde van de antislip sluitring monteren.

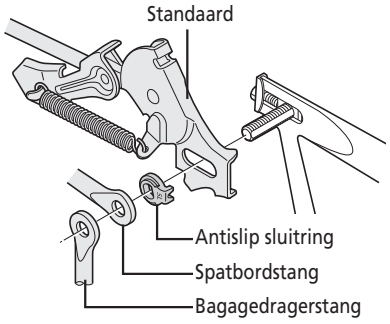

Wordt vervolgd op de volgende pagina

4

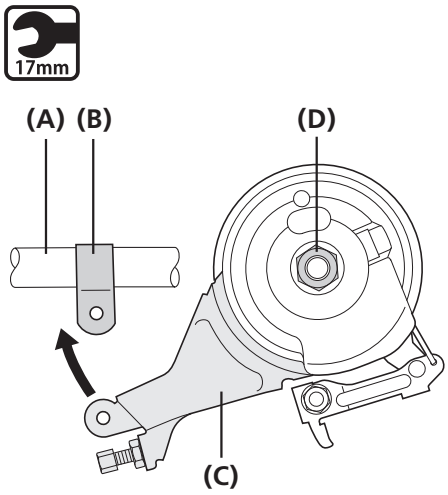

Monteer de remarm **(C)** van de INTER M rem aan de liggende achtervork **(A)** met de armklem **(B)** en zet de klembout en de klemmoer tijdelijk losjes vast.

Draai dan de bevestigingsmoer van de remeenheid **(D)** vast.

(A) Achtervork
(B) Remarmklem
(C) Remarm
(D) Bevestigingsmoer remeenheid

Aanhaalmoment:	
17mm	20 - 25 Nm

NOTITIE

Als het onmogelijk is om de remarm tijdelijk op de liggende achtervork te bevestigen omdat de remarm verkeerd is uitgelijnd zoals in de afbeelding, dan moet u bevestigingsmoer van de remeenheid losdraaien en de remarm draaien voordat u deze tijdelijk bevestigt op de liggende achtervork. Draai dan de bevestigingsmoer van de remeenheid vast.

< Voor een 170,3 mm lange as >

5

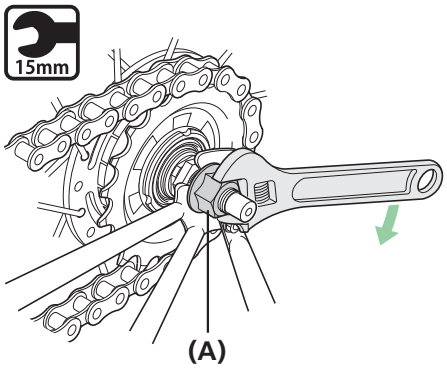

Span de ketting en zet het wiel vast op het frame met de flensmoer **(A)**.

(A) Flensmoer

Aanhaalmoment:	
15mm	30 - 45 Nm

NOTITIE

Zorg ervoor dat de naafas aan de rechterkant 8 tot 13 mm uitsteekt vanaf het oppervlak van de flensmoer.

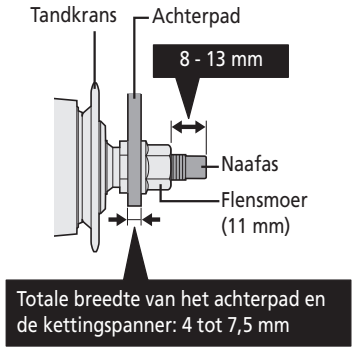

Wordt vervolgd op de volgende pagina

< Voor een 189,4 mm lange as >

5

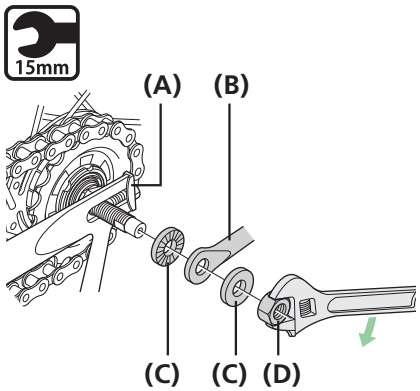

Als de totale breedte van het achterpad en andere onderdelen zoals de stander en de spatbordstang **(B)**, aan de rechterkant van de naafas, 8,5 tot 11,5 mm bedraagt

Zet de rechterzijde van de naafas vast met twee tussenringen van 3,2 mm **(C)** en een naafmoer van 9 mm **(D)**.

Zet de linkerzijde van de naafas vast met een tussenring van 3,2 mm en een naafmoer van 9 mm.

Voorbeeld: Breng de onderdelen aan in de volgorde die wordt aangegeven in de afbeelding.

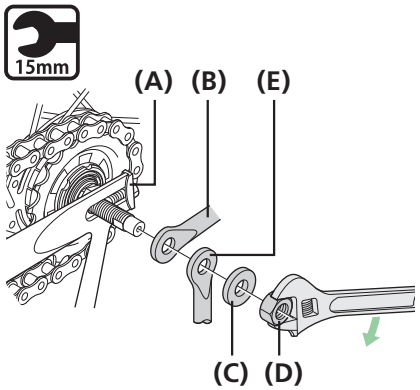

Als de totale breedte van het achterpad en andere onderdelen zoals de stander en de spatbordstang, aan de rechterkant van de naafas, 11,5 tot 14,5 mm bedraagt

Zet beide zijden van de naafas vast met een tussenring van 3,2 mm **(C)** aen een naafmoer van 9 mm **(D)**.

Voorbeeld: Breng de onderdelen aan in de volgorde die wordt aangegeven in de afbeelding.

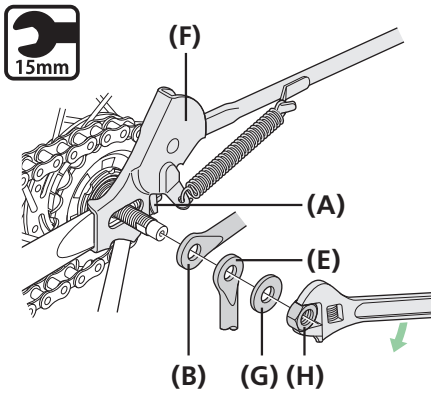

Als de totale breedte van het achterpad en andere onderdelen zoals de stander **(F)** en de spatbordstang, aan de rechterkant van de naafas, 14,5 tot 17 mm bedraagt

Zet beide zijden van de naafas vast met een tussenring van 2 mm **(G)** en een naafmoer van 7 mm **(H)**.

Voorbeeld: Breng de onderdelen aan in de volgorde die wordt aangegeven in de afbeelding.

(A) Kettingspanner
(B) Spatbordstang
(C) Tussenring (3,2 mm)
(D) Naafmoer (9 mm)
(E) Bagagedragerstang
(F) Standaard
(G) Tussenring (2 mm)
(H) Naafmoer (7 mm)

Aanhaalmoment:	
15mm	30 - 45 Nm

NOTITIE

Zorg er in alle beschreven gevallen voor dat de naafas aan de rechterkant 8 tot 13 mm uitsteekt vanaf het oppervlak van de naafmoer.

Wordt vervolgd op de volgende pagina

6

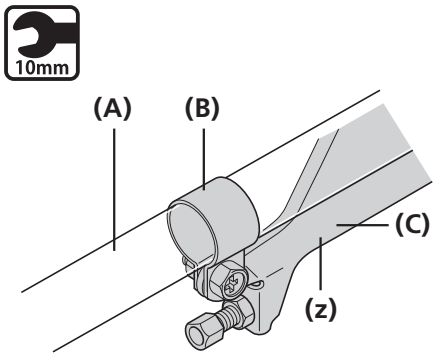

Zet de remarm **(C)** van de INTER M rem stevig vast aan de liggende achtervork **(A)** met de armklem **(B)**.

(z) Als er overmatige kracht wordt uitgeoefend op de remarm zal het wiel moeilijk draaien.

Zorg dat u bij het monteren geen overmatige kracht uitoefent.

(A) Achtervork
(B) Remarmklem
(C) Remarm

Aanhaalmoment:	
10mm	2 - 3 Nm

NOTITIE

- Bij het monteren van de remarmklem moet u de klembout stevig vastdraaien terwijl u de klemmoer vasthoudt met een 10 mm moersleutel.
- Controleer na het monteren van de remarmklem dat de klembout ongeveer 4 mm uitsteekt vanaf het oppervlak van de klemmoer.

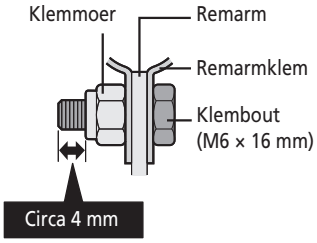

De remkabel monteren

1

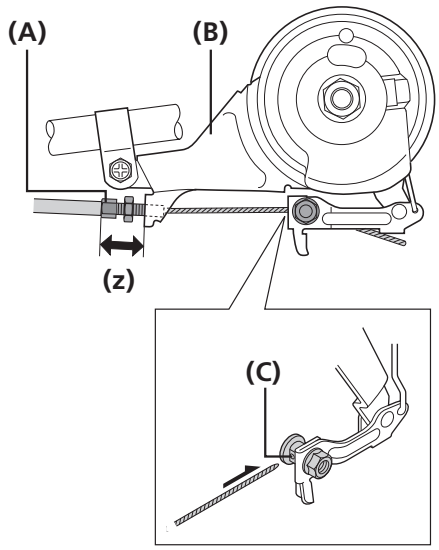

Plaats de kabelstelbout **(A)** zodanig dat deze 15 - 17 mm van het uiteinde van de remarm **(B)** zit en steek dan de binnenkabel door de kabelstelbout van de remarm en vervolgens door het gat in de bevestigingsbout van de binnenkabel **(C)**.

(z) Moet 15 - 17 mm zijn

(A) Kabelstelcilinder
(B) Remarm
(C) Gat in de bevestigingsbout van de binnenkabel

2

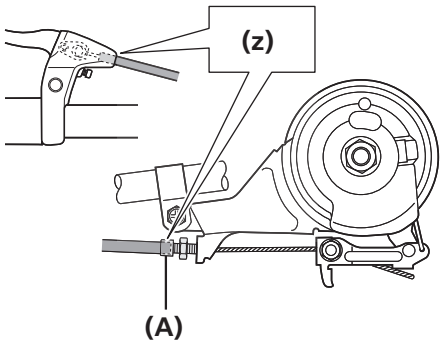

Controleer dat beide uiteinden van de buitenkabel stevig in de kabelstelbouten **(A)** van de remgreep en remarm zitten.

(z) Beide uiteinden van de buitenkabel moeten stevig naar binnen zijn gestoken.

(A) Kabelstelcilinder

3

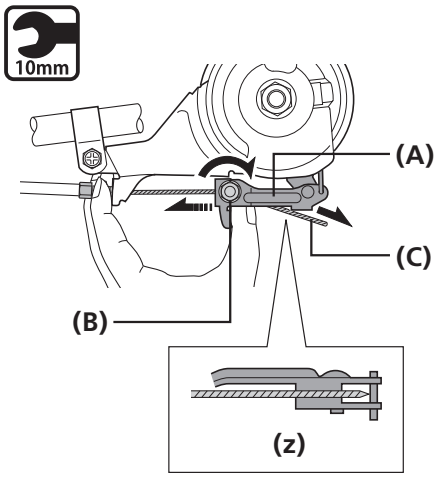

Trek het verbindingsstuk **(A)** terug totdat het stopt. Draai vervolgens, terwijl u de binnenkabel **(C)** volledig aantrekt, de bevestigingsmoer **(B)** van de binnenkabel vast.

(A) Verbindingsstuk
(B) Bevestigingsmoer binnenkabel
(C) Binnenkabel

Aanhaalmoment:	
10mm	6 - 8 Nm

NOTITIE

Plaats de binnenkabel zodanig dat deze onder het verbindingsstuk doorloopt, zoals in de afbeelding **(z)**.

De remkabel afstellen

1

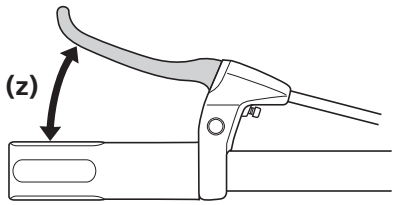

Nadat u hebt gecontroleerd dat het wiel niet gemakkelijk draait terwijl er aan de remkabel wordt getrokken, knijpt u de remgreep ongeveer 10 keer in tot aan het handvat om de remkabel in te remmen.

(z) Circa 10 keer inknijpen

NOTITIE

Als de remkabel niet is ingeremd, zult u deze na een korte gebruiksperiode opnieuw moeten afstellen.

2

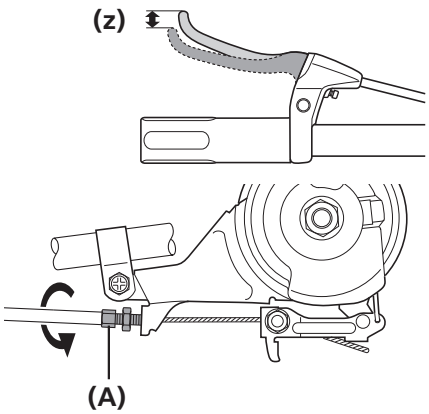

Draai de kabelstelcilinder **(A)** zodanig dat er ongeveer 15 mm speling **(z)** in de remgreep zit.

* De hoeveelheid speling in de remgreep is de afstand tussen de positie waarin de remgreep niet wordt bediend en de positie waarin er plotseling een kracht wordt gevoeld wanneer de remgreep wordt aangetrokken.

(A) Kabelstelcilinder

3

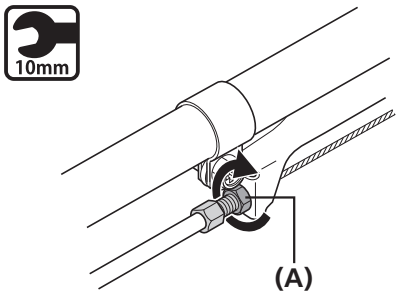

Nadat u de remgreep hebt aangetrokken om de remwerking te controleren, zet u de kabelstelbout vast met de kabelstelmoer **(A)**.

(A) Kabelstelmoer

Aanhaalmoment:	
10mm	1 - 2 Nm

Montage van de naaf op het frame (voor terugtrapremmen)

1

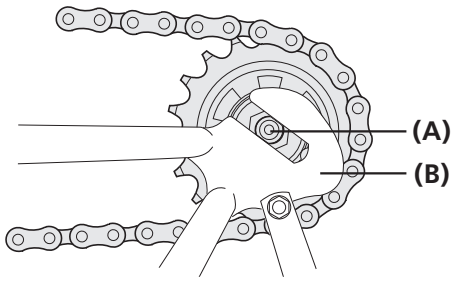

Leg de ketting over de tandkrans en plaats vervolgens de naafas **(A)** in het achterpad **(B)**.

(A) Naafas
(B) Achterpad

2

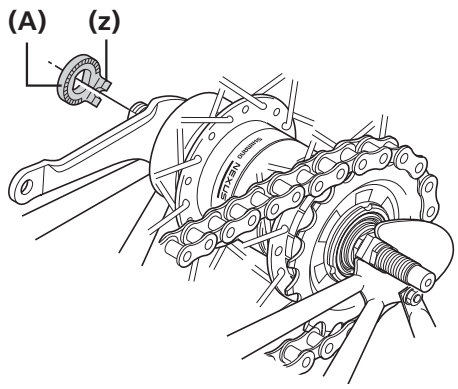

Plaats de antislip sluitring **(A)** vanaf de buitenkant op de linkerzijde van de naafas.

Draai nu aan de naafas en monteer de asblokkeerring zodat het uitsteeksel van de tussenring in de groef van het achterpad past.

(z) Het uitsteeksel moet zich aan de kant van het achterpad bevinden.

Monteer de asblokkeerring zodanig dat het uitsteeksel stevig in de groef van het achterpad valt aan de voor- en achterzijde van de naafas.

(A) Antislip sluitring (geel)

3

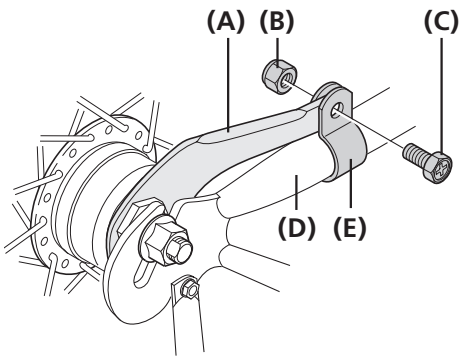

Monteer de remarm **(A)** op de liggende achtervork **(D)** met behulp van de remarmklem **(E)** en zet de klembout **(C)** en klemmoer **(B)** tijdelijk losjes vast.

Draai dan de bevestigingsmoer van de remeenheid vast.

(A) Remarm
(B) Klemmoer
(C) Klembout
(D) Achtervork
(E) Remarmklem

Wordt vervolgd op de volgende pagina

4

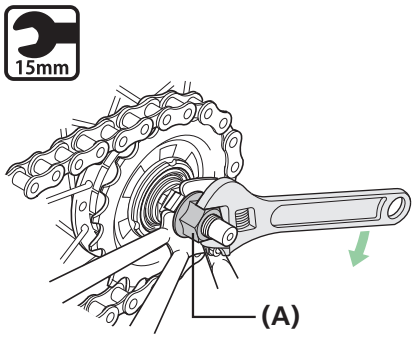

Span de ketting en zet het wiel vast op het frame met de flensmoer **(A)**.

(A) Flensmoer

Aanhaalmoment:	
15mm	30 - 45 Nm

NOTITIE

Zorg ervoor dat de naafas aan de rechterkant 8 tot 12,5 mm uitsteekt vanaf het oppervlak van de flensmoer.

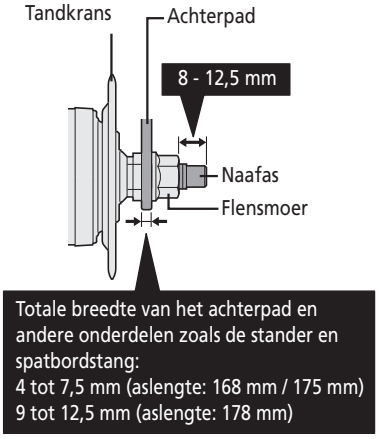

Wordt vervolgd op de volgende pagina

5

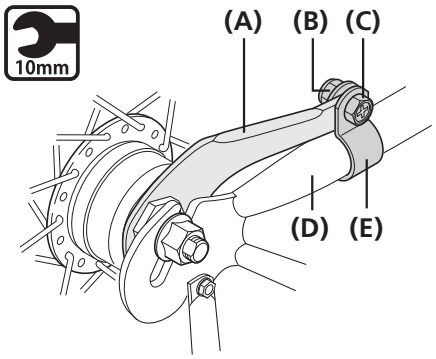

Bevestig de remarm **(A)** stevig op de liggende achtervork **(D)** met de remarmklem **(E)**.

(A) Remarm
(B) Klemmoer
(C) Klembout
(D) Achtervork
(E) Remarmklem

Aanhaalmoment:	
10mm	2 - 3 Nm

NOTITIE

- Bij het monteren van de remarmklem moet u de klembout stevig vastdraaien terwijl u de klemmoer vasthoudt met een 10 mm moersleutel.
- Controleer na het monteren van de remarmklem dat de klembout ongeveer 2-3 mm uitsteekt vanaf het oppervlak van de klemmoer.

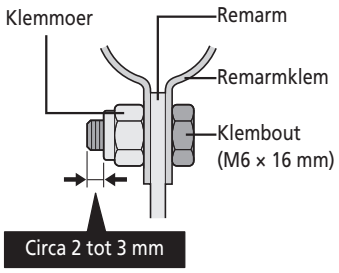

Installation of the bell crank

1

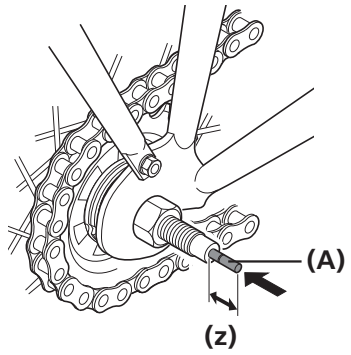

Steek de duwstaaf **(A)** in de naafas.

(z) Circa 14 mm

De duwstaaf zou circa 14 mm moeten uitsteken vanaf het oppervlak van de naafas.

(A) Duwstaaf

2

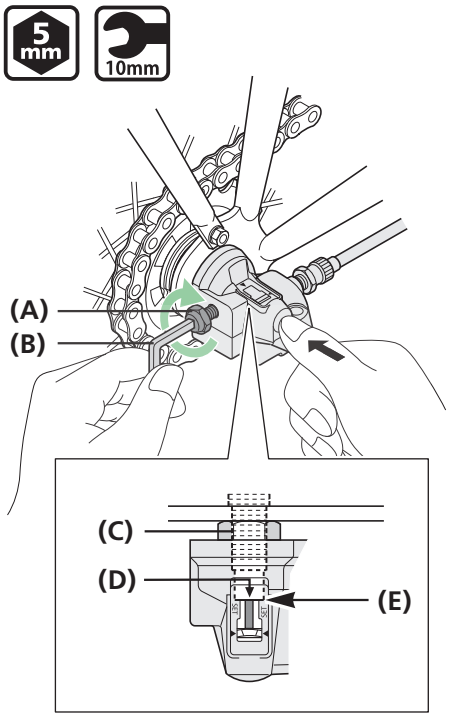

Wanneer u de schakelmoer in de naafas duwt, lijnt u de kartelingen aan de binnenkant van de schakelmoer uit met de naafmoer **(C)**, en blijft u verder duwen tot de crank het eindoppervlak **(E)** van de naafas raakt.

Houd de onderdelen in deze positie en draai de bevestigingsbout van de schakelmoer **(A)** aan op de naafas.

Zorg ervoor dat de rand **(D)** van het venster zich op één lijn bevindt met het oppervlak van de naafas.

(A) Bevestigingsbout schakelmoer
(B) 5 mm inbussleutel of 10 mm moersleutel
(C) Naafmoer
(D) Rand van het venster
(E) Oppervlak van de naafas

Aanhaalmoment:	
5 mm / 10mm	3 - 5 Nm

De versnellingskabel vastzetten op het frame

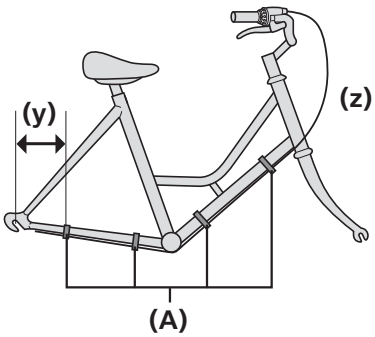

Zet de kabel vast op het frame met de buitenkabelbinders **(A)**.

(y) 20 - 25 cm

(z) Zorg voor speling in de kabel om te voorkomen dat de kabel te strak wordt getrokken als u het stuur draait.

(A) Buitenkabelbinders

■ Montage van het naafmodel met cassette joint

Montage van de versnellingskabel

1

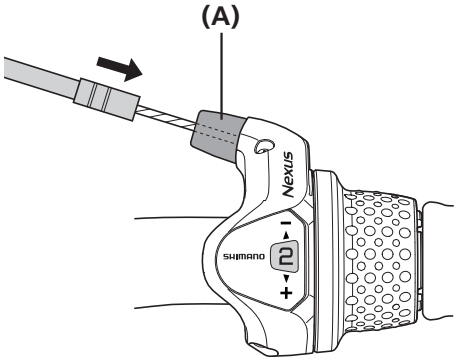

Steek de buitenkabel in de buitenkabelhouder **(A)**.

(A) Outer casing holder

TECHNISCHE TIPS

If cutting the outer casing, cut it near the end with the plastic cap while the cap is still attached.
Then make the cut end perfectly round and attach the plastic cap.

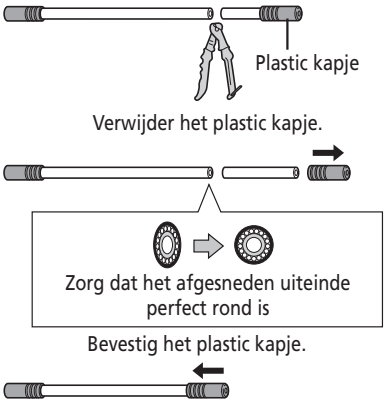

2

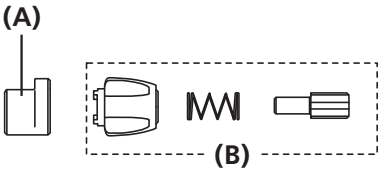

Bevestig de kabelstelcilinder **(B)** op de buitenkabelhouder **(A)**.

* Als u de stelbout van de buitenkabel monteert, draait u deze eerst volledig vast en daarna drie of vier slagen los.

(A) Buitenkabelhouder
(B) Kabelstelcilinder

3

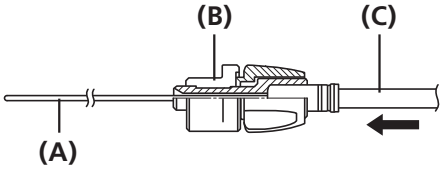

Verwijder al het vet **(A)** van de binnenkabel en leid de binnenkabel door de kabelstelcilinder.

Steek vervolgens de buitenkabel **(C)** in de kabelstelcilinder.

(A) Binnenkabel
(B) Buitenkabelhouder
(C) Buitenkabel

Wordt vervolgd op de volgende pagina

4

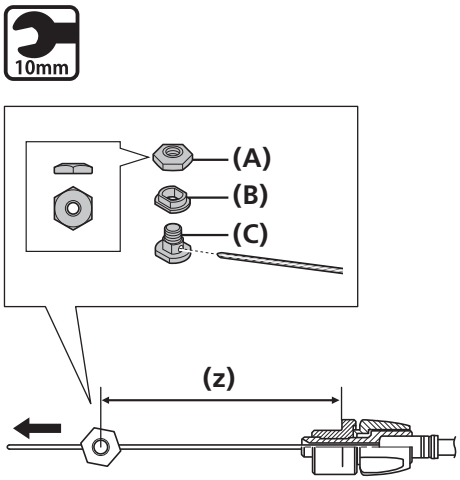

Breng, nadat is gecontroleerd dat het uiteinde van de buitenkabel geheel naar de achterzijde van de buitenkabelhouder van de schakelversteller is gedrukt, de bevestigingsbout van de binnenkabel **(C)** in de binnenkabel aan.

Bevestig nu de montagemoer voor de binnenkabel **(A)** terwijl u de breedte **(z)** aanpast tot 127 mm.

Bevestig de montagemoer voor de binnenkabel terwijl u de binnenkabel aantrekt.

(A) Montagemoer binnenkabel
(B) Montagering binnenkabel
(C) Montagebout binnenkabel

Aanhaalmoment:	
10mm	3,5 - 4,5 Nm

NOTITIE

Gebruik deze binnenkabelbevestigingsbout-eenheid niet samen met de CJ-4S30 cassette joint.

Montage van de tandkrans op de naaf

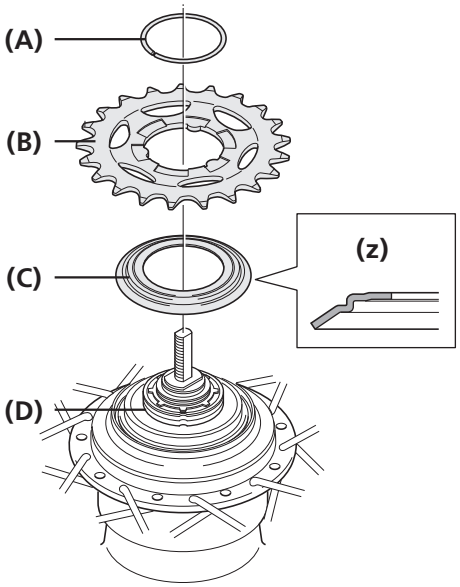

Plaats de rechter waterdichte afdekking C **(C)** op de aandrijfeenheid **(D)** aan de rechterkant van het naafhuis.

Monteer vervolgens de tandkrans **(B)** en zet deze vast met de borgring **(A)**.

(z) Let op de richting

(A) Borgring
(B) Tandkrans
(C) Rechter waterdichte afdekking C
(D) Aandrijfeenheid

Montage van de cassette joint op de naaf

1

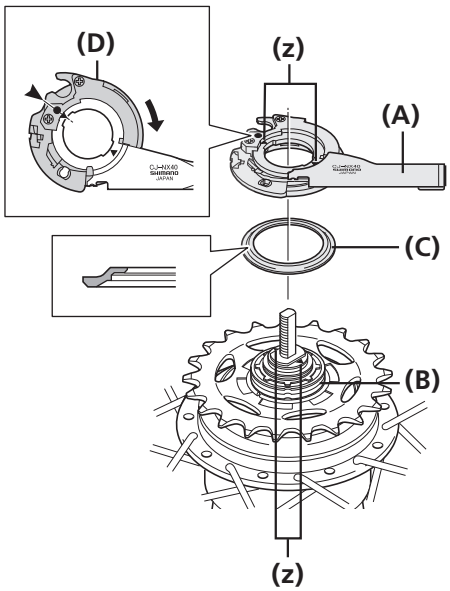

Monteer de afdekking van de aandrijfeenheid **(C)** op de aandrijfeenheid **(B)** aan de rechterkant van het naafhuis.

Draai nu de poelie **(D)** van de cassette joint **(A)** in de richting van de pijl zodat de gele ● markering lijnt met de gele ▲ markering, en lijn vervolgens de gele ▲ markeringen op de cassette joint uit met de gele ▲ markeringen op de rechterzijde van het naafhuis.

(z) Gele ▲ markeringen

(A) Cassette joint
(B) Aandrijfeenheid
(C) Afdekking van de aandrijfeenheid
(D) Poelie

TECHNISCHE TIPS

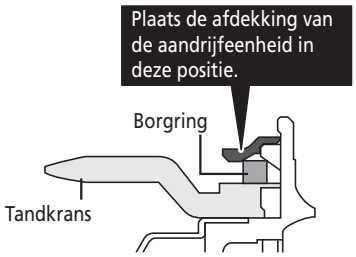

2

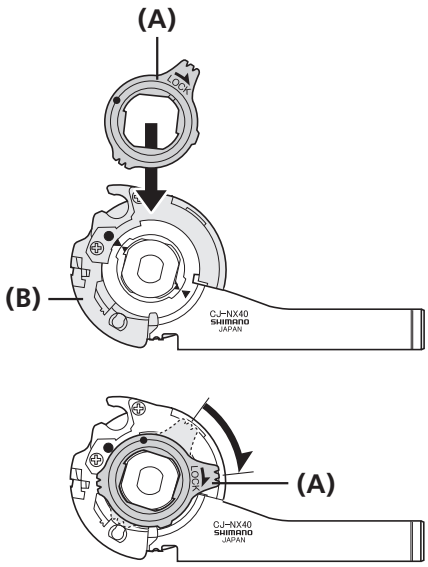

Zet de cassette joint vast op de naaf met de montagering voor de cassette joint **(A)**.

Bij het monteren van de montagering voor de cassette joint lijnt u de gele ● markering uit met de gele ● markering op de poelie **(B)** van de cassette joint, en draait u vervolgens de montagering voor de cassette joint 45° rechtsom.

(A) Montagering cassette joint
(B) Poelie

Montage van de naaf op het frame

1

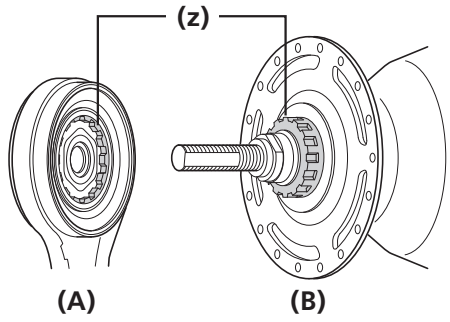

Laat de kartelingen op de naafbody **(B)** aangrijpen op de kartelingen op de INTER M rem **(A)** en draai vervolgens de bevestigingsmoer van de remeenheid tijdelijk vast.

(z) Lijn de kartelingen uit

(A) INTER M-rem
(B) Naafhuis

TECHNISCHE TIPS

Raadpleeg de handleiding van de INTER M rem voor gegevens over de montage van de INTER M rem.

2

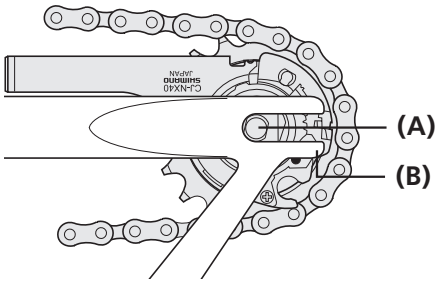

Leg de ketting over de tandkrans en plaats vervolgens de naafas **(A)** in het achterpad **(B)**.

(A) Naafas
(B) Achterpad

Wordt vervolgd op de volgende pagina

3

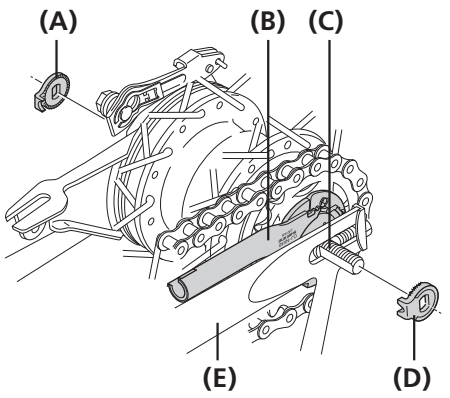

Plaats de antislip sluitringen **(A)** en **(D)** rechts en links op de naafas.

Draai nu de cassette joint **(B)** zodanig dat de uitsteeksels van de asblokkeerringen in de groeven **(C)** in de achterpaden passen en zet de joint vrijwel evenwijdig aan de liggende achtervork **(E)**.

(A) Antislip sluitring (voor linkerkant)
(B) Cassette joint
(C) Groef in achterpad
(D) Antislip sluitring (voor rechterkant)
(E) Achtervork

TECHNISCHE TIPS

- Gebruik een asblokkeerring die past bij de vorm van het achterpad. Links en rechts worden verschillende asblokkeerringen gebruikt.

Achterpad	Antislip sluitring		
	Markering/kleur		Maat
	Rechts	Links	
Standaard	7R/Zwart	7L/Grijs	20° ≤ Θ ≤ 38°
	9R/Lichtgroen	9L/Lichtbruin	
Omgekeerd	6R/Zilver	6L/Wit	Θ = 0°
Omgekeerd (volledige kettingbeschermer)	5R/Geel	5L/Bruin	Θ = 0°

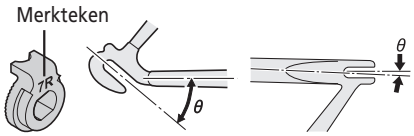

- Het uitsteeksel moet zich aan de kant van het achterpad bevinden.
- Monteer de asblokkeerring zodanig dat het uitsteeksel stevig in de groef van het achterpad valt aan de voor- en achterzijde van de naafas.

4

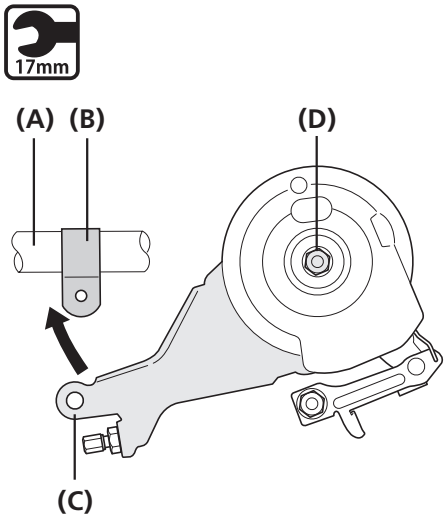

Monteer de remarm **(C)** van de INTER M rem aan de liggende achtervork **(A)** met de armklem **(B)** en zet de klembout en de klemmoer tijdelijk losjes vast.

Draai dan de bevestigingsmoer van de remeenheid **(D)** aan.

(A) Achtervork
(B) Remarmklem
(C) Remarm
(D) Bevestigingsmoer remeenheid

Aanhaalmoment:	
17mm	20 - 25 Nm

NOTITIE

Als het onmogelijk is om de remarm tijdelijk op de liggende achtervork te bevestigen omdat de remarm verkeerd is uitgelijnd zoals in de afbeelding, dan moet u bevestigingsmoer van de remeenheid losdraaien en de remarm draaien voordat u deze tijdelijk bevestigt op de liggende achtervork. Draai dan de bevestigingsmoer van de remeenheid vast.

Wordt vervolgd op de volgende pagina

5

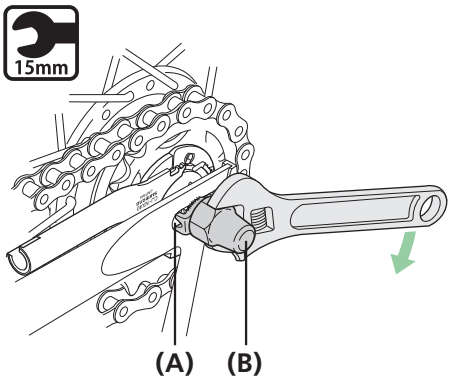

Span de ketting en zet het wiel vast op het frame met de dopmoer **(B)**.

(A) Antislip sluitring
(B) Dopmoer

Aanhaalmoment:	
15mm	30 - 45 Nm

NOTITIE

Bij het monteren van onderdelen zoals een spatbordstang op de naafas, moet u dit doen in de volgorde die in de afbeelding wordt getoond.

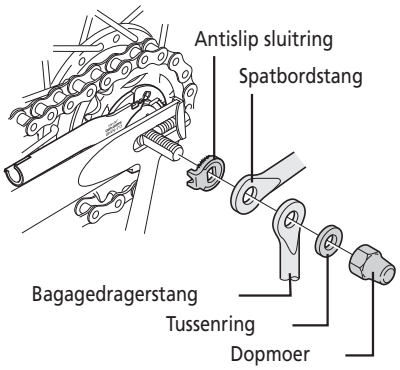

6

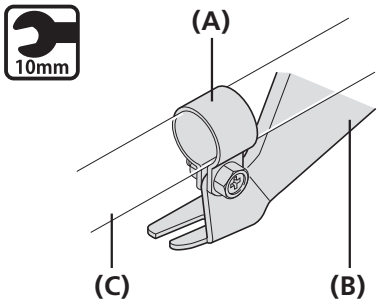

Zet de remarm **(B)** van de INTER M rem stevig vast aan de liggende achtervork **(C)** met de armklem **(A)**.

Bij het monteren van de remarmklem moet u de klembout stevig vastdraaien terwijl u de klemmoer vasthoudt met een 10 mm moersleutel.

(A) Remarmklem
(B) Remarm
(C) Achtervork

Aanhaalmoment:	
10mm	2 - 3 Nm

NOTITIE

Controleer na het monteren van de remarmklem dat de klembout ongeveer 2-3 mm uitsteekt vanaf het oppervlak van de klemmoer.

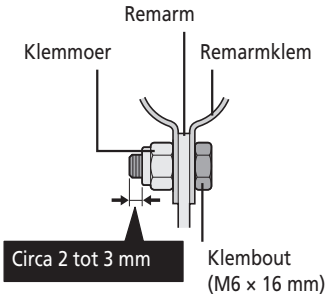

Wordt vervolgd op de volgende pagina

Montage van het naafmodel met cassette joint

7

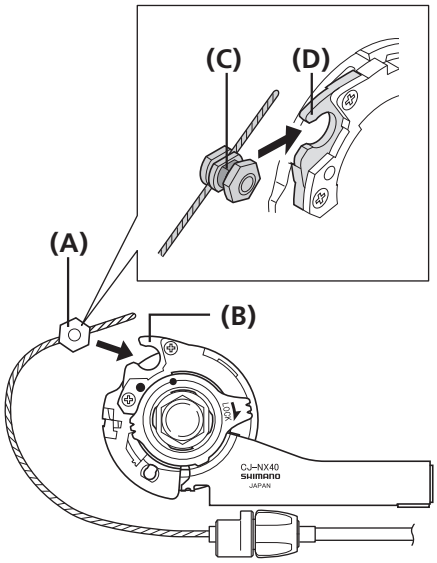

Breng de kabel aan rond het cassette joint-derailleurwieltje **(B)**, houd deze zo vast dat de bevestigingsmoer voor de binnenkabel **(A)** naar buiten is gericht (naar het achterpad), en schuif dan het platte deel **(C)** van de montagering voor de binnenkabel in de tussenruimte **(D)** in het derailleurwieltje.

(A) Montagemoer binnenkabel
(B) Poelie
(C) Vlakke deel van de montagering voor de binnenkabel
(D) Opening in poelie

8

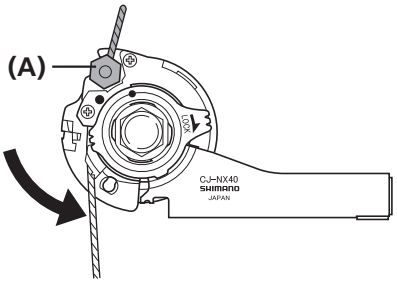

Draai de kabel 60° linksom en bevestig hem aan de haak **(A)**.

(A) Haak

Wordt vervolgd op de volgende pagina

9

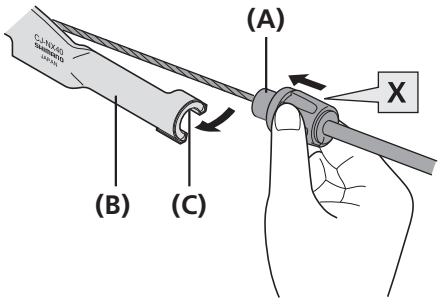

Bevestig de kabelstelcilinder.

Zet de buitenkabelhouder **(A)** stevig vast in de gleuf **(C)** in het deel voor de buitenkabelhouder **(B)** van de cassette joint terwijl u de afdekking **(X)** van de kabelstelcilinder vasthoudt.

(A) Buitenkabelhouder
(B) Deel voor de buitenkabelhouder
(C) Gleuf

NOTITIE

Plaats het uitsteeksel van de buitenkabelhouder in de gleuf in het deel voor de buitenkabelhouder.

Als het eenvoudiger is om eerst de buitenkabelhouder in het deel voor de buitenkabelhouder van de cassette joint te steken, doe dit dan eerst. Plaats vervolgens een 2 mm inbussleutel of een [nr.14] spaak in het gat in de cassette joint-poelie en draai dan de poelie zodat de montagebout-eenheid voor de binnenkabel in de opening in de poelie past.

3
Plaats de montagebout-eenheid voor de binnenkabel

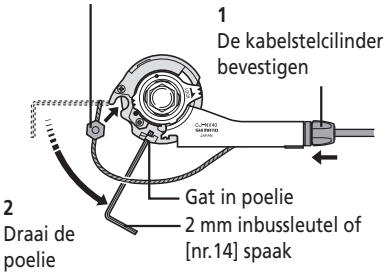

10

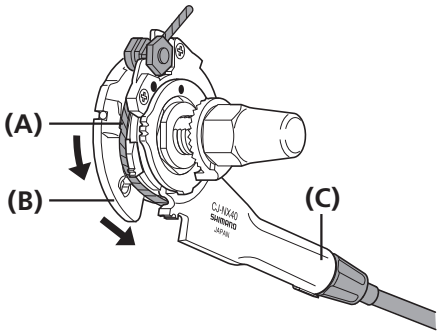

Bevestig de binnenkabel **(A)** op de poelie **(B)** zoals in de afbeelding.

(A) Binnenkabel
(B) Poelie
(C) Deel voor de buitenkabelhouder

NOTITIE

Controleer dat de binnenkabel correct geplaatst is in de geleider van de poelie.

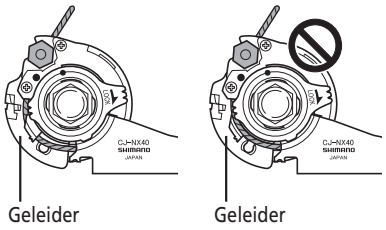

De versnellingskabel vastzetten op het frame

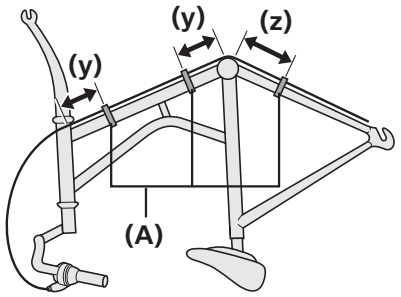

Zet de kabel vast op het frame met de buitenkabelbinders **(A)**.

(y) 10 cm

(z) 15 cm

(A) Buitenkabelbinders

AFSTELLING

AFSTELLING

Voor schakelmoeren

1

REVOSHIFT-schakelversteller

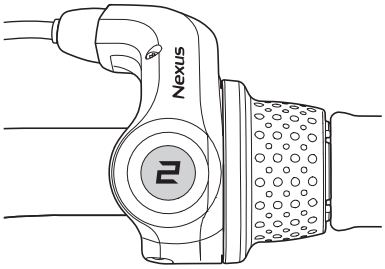

RAPIDFIRE PLUS

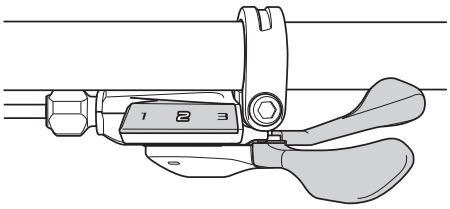

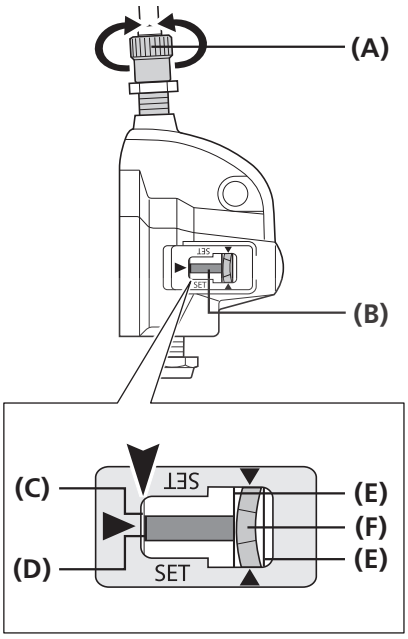

Zet de schakelversteller op 2.

Draai vervolgens de kabelstelcilinder **(A)** zodanig dat de rode lijn **(D)** op de duwstaaf op één lijn komt met het uiteinde **(C)** op de naafas.

(A) Kabelstelcilinder
(B) Duwstaaf
(C) Uiteinde van de naaf
(D) Rode lijn op de duwstaaf
(E) Gele lijnen
(F) Gele deel van het verbindingsstuk

NOTITIE

Controleer tijdens het afstellen de twee gele lijnen van bovenaf in het venster.

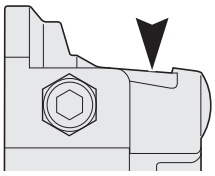

2

Wanneer u de crank draait, verandert u de schakelversteller van 3 naar 1 en dan terug naar 3. Herhaal dit twee tot drie keer en controleer dat de versnellingen schakelen. Verander de schakelversteller opnieuw van 1 naar 2 en zorg dat de rode lijn op de duwstang is uitgelijnd met het uiteinde van de naafas. Als ze niet zijn uitgelijnd, stelt u bij.

Wordt vervolgd op de volgende pagina

Voor schakelmoeren

3

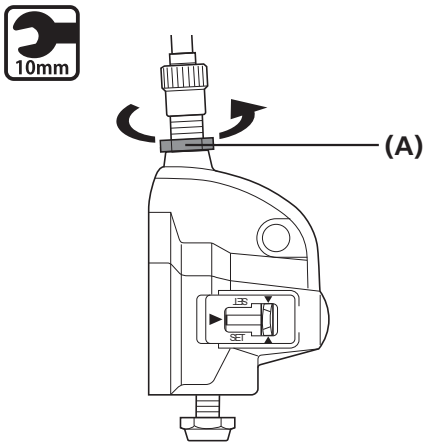

Na het afstellen van de schakelmoer zet u de kabelstelbout vast met de kabelstelmoer **(A)**.

(A) Kabelstelmoer

Aanhaalmoment:	
10mm	1,5 - 2,5 Nm

Voor cassette joints

1

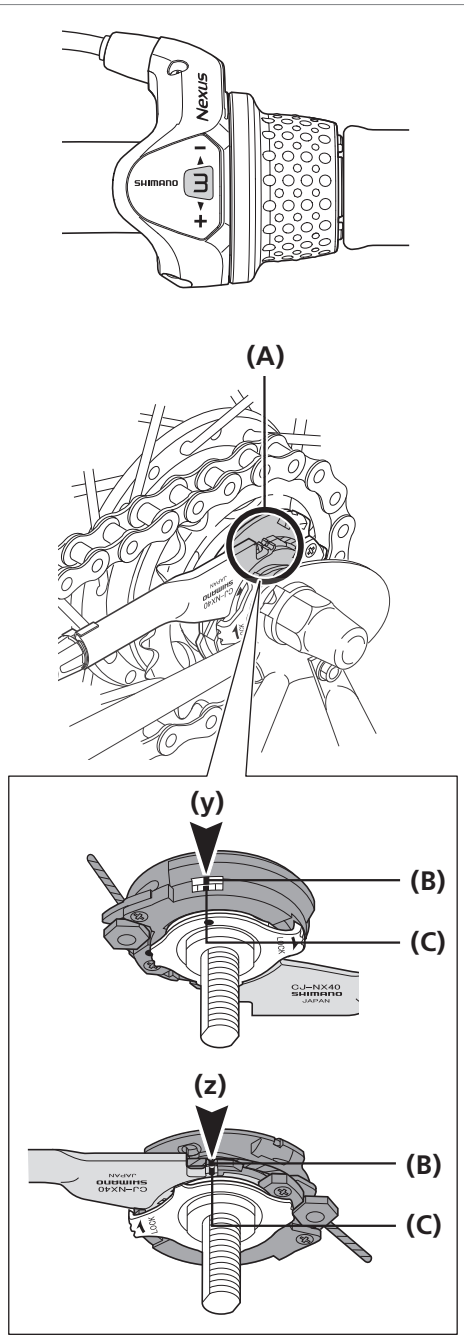

Beweeg de REVOSHIFT schakelversteller van 1 naar 3.

Controleer hierbij dat de gele instellijnen **(A)** op de cassette joint-steun **(C)** en poelie **(B)** met elkaar lijnen.

De gele instellijnen op de cassette joint bevinden zich op twee plaatsen.

Gebruik degene die het makkelijkst te zien is.

(y) Wanneer de fiets rechtop staat

(z) Wanneer de fiets ondersteboven staat

(A) Yellow setting lines
(B) Pulley
(C) Bracket

TECHNISCHE TIPS

Als de gele instellijnen niet met elkaar zijn uitgelijnd, draait u de kabelstelcilinder van de cassette joint om de instellijnen met elkaar uit te lijnen. Beweeg hierna de schakelversteller nog eens van 3 naar 1 en daarna terug naar 3, en controleer vervolgens opnieuw of de gele instellijnen zijn uitgelijnd.

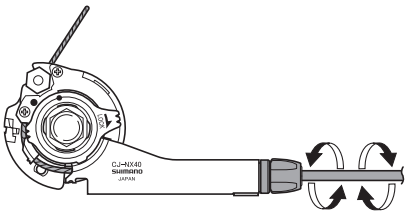

2

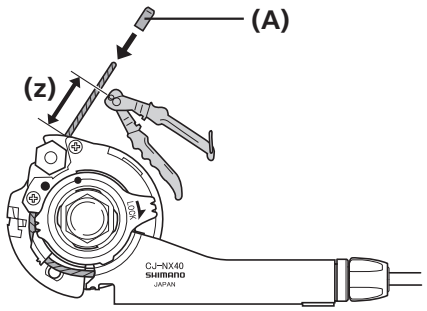

Knip na het afstellen van de cassette joint de extra lengte van de binnenkabel. Monteer vervolgens het binnenkabeleindje **(A)**.

(z) 15 - 20 mm

(A) Binnenkabeleindje

ONDERHOUD

ONDERHOUD

■ De versnellingskabel vervangen

REVOSHIFT-schakelversteller (In het geval van 3S41-E / 3S42-E)

1

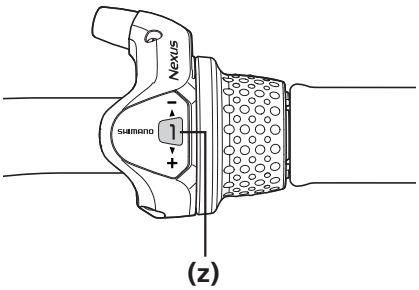

Zet de REVOSHIFT schakelversteller in stand 1.

(z) Instellen op 1

TECHNISCHE TIPS

Gebruik een versnellingskabel met één binnenkabelnippel.
* De vorm verschilt per model.

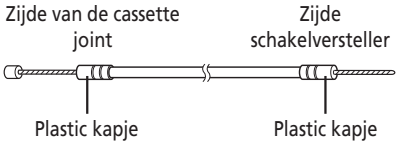

2

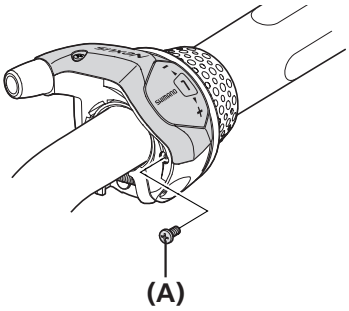

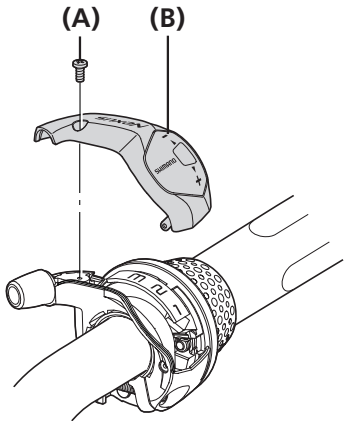

Draai de twee bevestigingsschroeven **(A)** van de afdekking los en verwijder de afdekking **(B)**.

(A) Bevestigingsschroef afdekking
(B) Afdekking

3

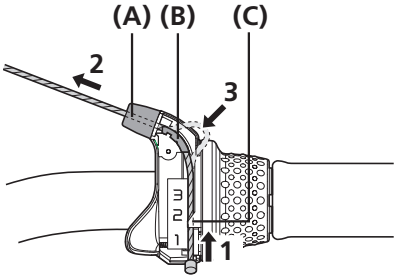

Duw de binnenkabel in het gat in de haspeleenheid **(C)** en daarna door het gat in de buitenkabelhouder **(A)**.

Steek vervolgens de binnenkabel in de groef van de kabelgeleider **(B)**.

(A) Gat in buitenkabelhouder
(B) Groef van kabelgeleider
(C) Gat in haspeleenheid

Wordt vervolgd op de volgende pagina

4

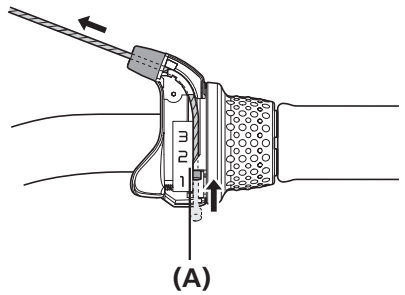

Trek de binnenkabel zodanig aan dat de binnenkabelnippel in de uitsparing in de haspeleenheid **(A)** past.

(A) Uitsparing in haspeleenheid

5

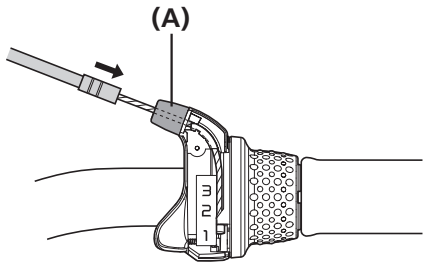

Steek de buitenkabel in de buitenkabelhouder **(A)**.

(A) Buitenkabelhouder

6

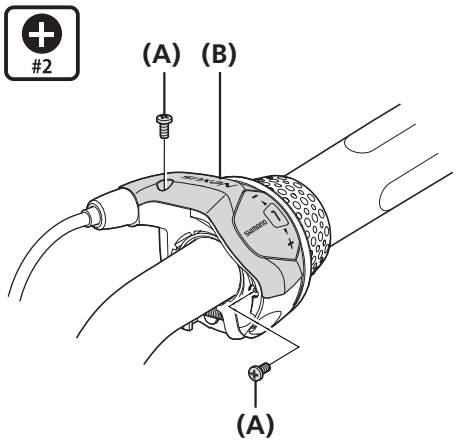

Draai de afdekking **(B)** vast met de 2 bevestigingsschroeven **(A)**.

(A) Bevestigingsschroef afdekking
(B) Afdekking

Aanhaalmoment:	
#2	0,1 - 0,2 Nm

REVOSHIFT-schakelversteller (In het geval van 3S35-E)

1

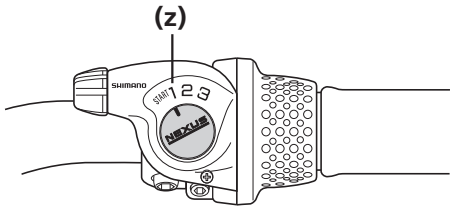

Zet de REVOSHIFT schakelversteller in stand 1.

(z) Instellen op 1

TECHNISCHE TIPS

Gebruik een versnellingskabel met één binnenkabelnippel.
* De vorm verschilt per model.

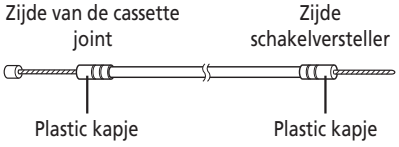

2

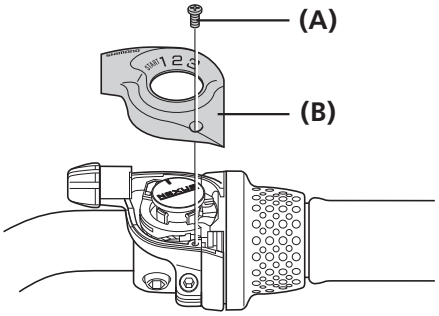

Draai de bevestigingsschroef **(A)** van de afdekking los en verwijder vervolgens de indicatorafdekking **(B)**.

(A) Bevestigingsschroef afdekking
(B) Indicatorafdekking

3

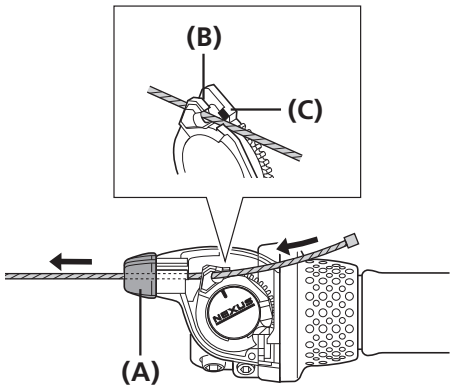

Plaats de binnenkabel op de poelie.

Steek de binnenkabel in groef **(B)** vanaf de binnenzijde van het uitsteeksel op de poelie **(C)**, en leid hem vervolgens door het gat in de buitenkabelhouder **(A)**.

(A) Gat in buitenkabelhouder
(B) Groef in poelie
(C) Uitsteeksel op poelie

NOTITIE

Controleer dat de binnenkabel correct langs de binnenzijde van het uitsteeksel op de poelie wordt geleid.

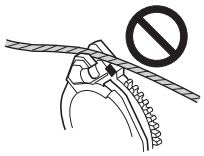

Wordt vervolgd op de volgende pagina

4

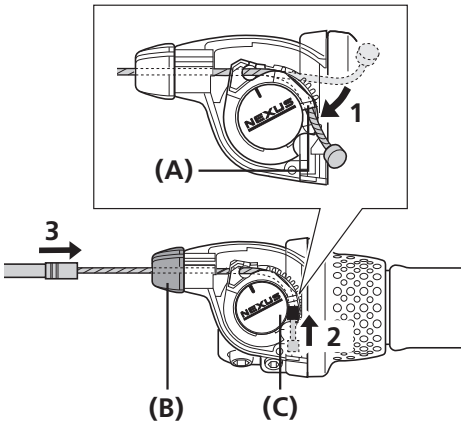

Haak de binnenkabel in de groef in de poelie **(A)**, en trek de binnenkabel zodanig aan dat de binnenkabelnippel in het gat in de poelie **(C)** past.

Steek vervolgens de buitenkabel in de buitenkabelhouder **(B)**.

(A) Groef in poelie
(B) Buitenkabelhouder
(C) Gat in poelie

5 Plaats de indicatorafdekking terug en draai de bevestigingsschroef van de afdekking vast.

Schakelversteller (RAPIDFIRE PLUS)

1

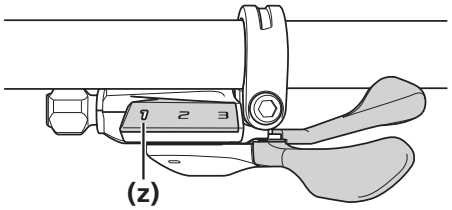

Zet de schakelversteller op 1.

(z) Instellen op 1

2

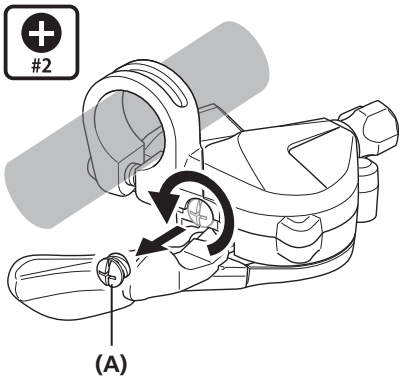

Verwijder het kabeleindhaakkapje **(A)**.

(A) Kabeleindhaakkapje

3

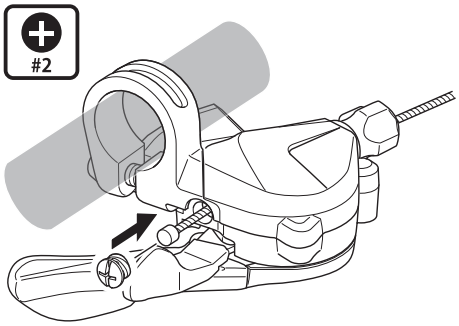

Voer de binnenkabel door en monteer het kabeleindhaakkapje.

■ Vervanging van de afdekking (RAPIDFIRE PLUS)

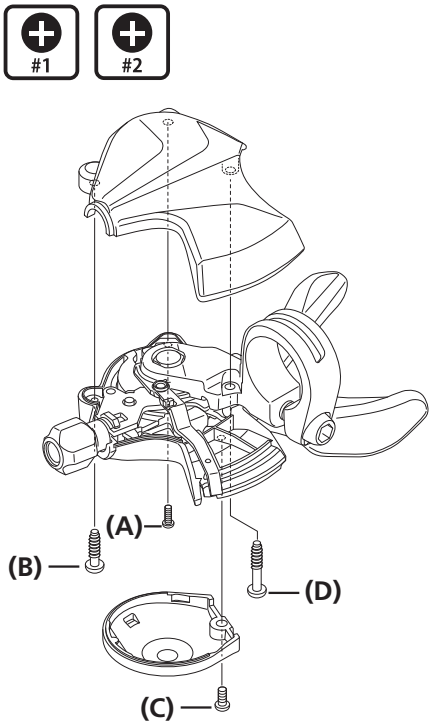

Verwijder de vier bevestigingsschroeven en vervang de afdekking.

(A) Kruiskopschroevendraaier [nr.1]
(B) Kruiskopschroevendraaier [nr.2]
(C) Kruiskopschroevendraaier [nr.1]
(D) Kruiskopschroevendraaier [nr.2]

Aanhaalmoment: (A) (C)	
#1	0,1 - 0,3 Nm

Aanhaalmoment: (B) (D)	
#2	0,3 - 0,6 Nm

■ Olie-onderhoud van de interne delen

Inhoud van set: WB-onderhoudsolie, blik

Algemene veiligheidsinformatie

⚠ WAARSCHUWING

- Let er bij het smeren van de interne eenheid op dat er geen olie druppelt op de remschijf, de remblokken, de velg als er velgremmen worden gebruikt, enz.
  Als er olie op een van deze onderdelen komt, bestaat er gevaar dat de remprestaties achteruitgaan.
  Verhelp dit probleem volgens de procedures in de instructiehandleiding van het remsysteem.
- Aangezien er gevaar bestaat voor ontploffingen of brand, mag er tijdens het gebruik van deze olie niet worden gerookt, gegeten of gedronken. Blijf bovendien uit de buurt van ontstekingsbronnen, zoals hitte, vonken, open vuur of hoge temperaturen. Voorkom ook dat de olie in brand vliegt door statische elektriciteit of andere vonken.
- Werk alleen buiten of in een goed geventileerde ruimte. Als nevel of damp van olie wordt ingeademd, kan dit tot misselijkheid leiden. Zorg voor voldoende ventilatie en gebruik een ademmasker.
  Als u nevel of damp van olie inademt, ga dan onmiddellijk naar een gebied met frisse lucht. Sla een deken om u heen. Zorg dat u warm en stabiel blijft, en neem contact op met een arts.

Voorzorgen met betrekking tot WB-onderhoudsolie:

- Draag geschikte oogbescherming bij het bedienen van de fiets, en vermijd contact met de ogen. Bij contact met de ogen moet u deze spoelen met water en onmiddellijk de hulp van een arts inroepen. Contact met de ogen kan tot irritatie leiden.
- Draag handschoenen. In geval van contact met de huid, goed wassen met een zeepoplossing. Contact met de huid kan leiden tot uitslag en ongemak.
- Niet drinken. Als de olie wel wordt gedronken, mag er geen braken worden opgewekt. Laat de betroffen persoon 1 tot 2 bekers water drinken en roep onmiddellijk medische hulp in.
  Als de betroffen persoon bewusteloos raakt, dien dan niets via de mond toe. Als er spontaan wordt gebraakt, houd de persoon dan zodanig dat het niet kan worden ingeademd.
- Was na gebruik uw handen grondig.
- De container afgesloten houden om het binnendringen van oneigenlijke materialen en vocht te voorkomen, en bewaren op een koele, donkere plek uit de buurt van direct zonlicht.
- Buiten bereik van kinderen houden.
- Voer gebruikte olie, oude olie of olie die voor reinigingsdoeleinden is gebruikt af volgens de geldende wetgeving.
- Opdat het product goed blijft werken, moet de interne eenheid na de eerste afgelegde 1000 km worden gesmeerd en vervolgens op jaarlijkse basis (of na iedere 2000 km als er veel wordt gefietst).
- Geen andere olie dan WB-onderhoudsolie gebruiken. Anders kunnen er problemen optreden, zoals olielekkage of schakelproblemen.
- Gebruikte olie afvoeren: volg de landelijke en/of lokale regels om gebruikte olie af te voeren. Ga voorzichtig te werk bij het afvoeren van de olie.
- Lees deze handleiding zorgvuldig door en bewaar deze dan op een veilige plek zodat u deze later kunt raadplegen.
- Zie de website https://si.shimano.com voor de meest nieuwste veiligheidsinformatiebladen.

1		Vul de fles met onderhoudsolie tot een hoogte van 95 mm. **(z)** 95 mm
2		Dompel de interne eenheid in de olie vanaf de linkerzijde totdat de olie tot aan ringwiel 1 komt, zoals in de afbeelding. **(z)** Ringwiel 1
3		Houd de interne eenheid ongeveer 90 seconden ondergedompeld.

Wordt vervolgd op de volgende pagina

4		Haal de interne eenheid uit de olie.
5		Laat overtollige olie gedurende ongeveer 60 seconden afdruipen.
6		Zet na het smeren de naaf weer in elkaar.

TECHNISCHE TIPS

<Onderhoudsolie>

- Onderhoudsolie is herbruikbaar. Vul deze naar behoefte aan.
- Bewaar hem na gebruik in het afgesloten blik.

Wordt vervolgd op de volgende pagina

Olie-onderhoud van de interne delen

NOTITIE

Na olie-onderhoud wordt het geadviseerd dat u vet (Y04130100) aanbrengt op de kogelkooien, de borgring, het remblok en de rondseltandwielen.

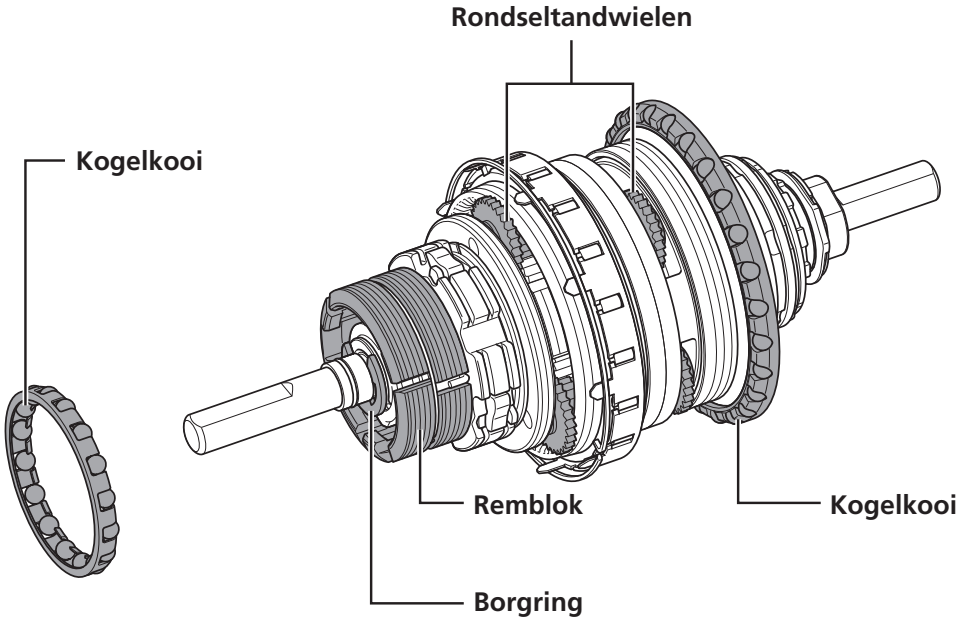

De afbeelding is een voorbeeldweergave.

Let op: specificaties kunnen zonder voorafgaande kennisgeving gewijzigd worden. (Dutch)