UM-71J0B-000

사용 설명서

정션 [A] (EW-RS910)

중요 공지

- 사용 설명서에 포함되지 않은 제품의 설치와 조절, 교체에 관한 정보는 구매처 또는 디스트리뷰터에 문의하십시오. 숙련된 자전거 전문 기술자를 위한 딜러 매뉴얼은 당사 홈 페이지(https://si.shimano.com)에서 제공됩니다.
- Bluetooth® 문자 상표와 로고는 Bluetooth SIG, Inc. 소유의 등록 상표이며 SHIMANO INC.의 해당 상표 사용은 라이선스 계약에 따릅니다.
  기타 상표 및 상표명은 개별 소유자에게 속합니다.

안전을 위해 사용 전에 반드시 이 "사용 설명서"를 읽고 그에 따라 올바르게 사용하십시오. 또한, 언제든지 참조할 수 있게 사용 설명서를 잘 보관하십시오.

신체적 부상 및 장비와 주변 환경의 물리적 손상을 방지하려면 다음 지침을 항상 준수해야 합니다. 지침은 제품을 올바르게 사용하지 않을 경우 발생할 수 있는 위험이나 손상 정도에 따라 분류됩니다.

⚠ 위험	본 지침을 따르지 않을 경우 사망에 이르거나 심각한 부상을 입게 됩니다.
⚠ 경고	본 지침을 따르지 않을 경우 사망이나 심각한 부상이 발생할 수 있습니다.
⚠ 주의	본 지침을 따르지 않을 경우 신체적 부상 또는 장비 및 주변에 물리적 손상이 발생할 수 있습니다.

주요 안전 정보

⚠ 경고

- 제품을 분해하거나 개조하지 마십시오. 그렇게 할 경우 제품이 올바르게 작동하지 않을 수 있고, 갑자기 떨어져 심각한 부상이 발생할 수 있습니다.
- **변속 스위치 작동 시 손가락이 변속기에 걸리지 않도록 주의하십시오. 전자 기어 변속 변속기를 구동하는 강력한 모터가 변속 위치에 도달할 때까지 정지하지 않고 작동합니다.**

참고

- 더미 플러그는 반드시 사용하지 않은 E-TUBE 포트에 꽂으십시오. 어떤 부품에든 물이 들어가면 작동 문제가 발생하거나 녹이 슬 수 있습니다.
- 소형 방수 커넥터를 거듭 연결했다가 분리하지 마십시오. 그렇게 하면 기능을 저하시킬 수 있습니다.
- E-TUBE 포트에 물이 들어가지 않도록 주의하십시오.
- 이 부품은 우천시 라이딩 조건에도 견딜 수 있도록 완전 방수 설계되기는 했지만 의도적으로 물속에 넣지는 마십시오.
- 고압 세척기로 자전거를 세척하지 마십시오. 어떤 부품에든 물이 들어가면 작동 문제가 발생하거나 녹이 슬 수 있습니다.
- 부품은 조심히 다루고 강한 충격을 주지 마십시오.
- 제품 세척에 시너 또는 너무 강한 용제를 사용하지 마십시오. 이러한 용제는 표면을 손상시킬 우려가 있습니다. 제품 세척 시 물로 희석한 중성 세제로 적신 헝겊을 이용하여 닦으십시오.
- 부품 소프트웨어 업데이트를 위해서는 구매처에 문의하십시오. 최신 정보는 SHIMANO 웹 사이트에서 제공됩니다.
- 정상적인 사용과 노화에 따른 제품의 자연적인 마모와 성능 저하는 보증 항목에서 제외됩니다.

자전거 주행 전 정기 점검 사항

자전거 라이딩 전에 다음 사항을 점검하십시오. 문제가 발견되는 경우 구매처 또는 디스트리뷰터에 문의하십시오.

- 정션[A]가 완전히 고정되어 있습니까?
- 배터리의 잔여 충전량이 충분합니까?
- 전선이 눈에 띄게 손상되었습니까?

부품명

내장형 바엔드 타입

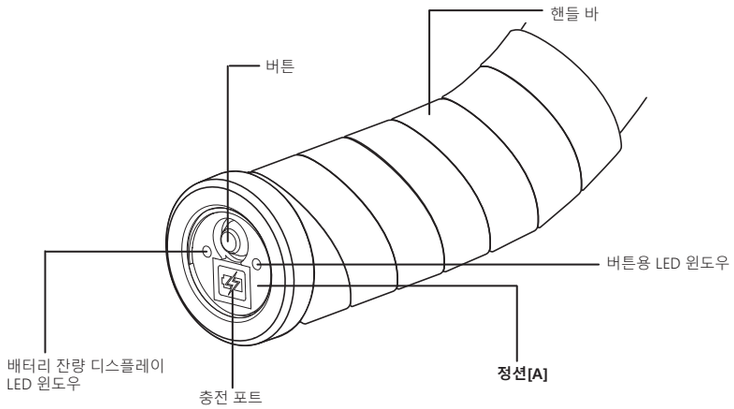

내장형 프레임 타입

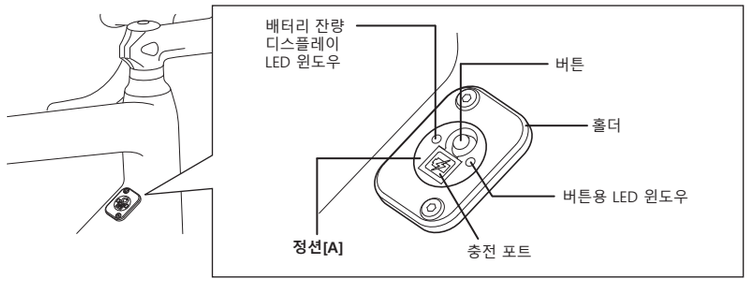

연결 방법

Bluetooth® LE 연결

연결하기 전에 스마트폰/태블릿의 Bluetooth® LE를 켜십시오.

1. E-TUBE PROJECT를 시작하고 Bluetooth LE 신호를 수신하도록 설정하십시오.
2. 자전거 측의 연결 준비를 하십시오.
   녹색 LED와 적색 LED가 교대로 깜빡이기 시작할 때까지 정션[A] 버튼을 누르십시오.
   유닛 이름이 E-TUBE PROJECT 화면에 표시됩니다.
3. 화면에 표시되는 장치 이름을 선택하십시오.
   * 분리할 때 스마트폰/태블릿에서 Bluetooth® LE 연결을 해제하십시오. (자전거가 연결 모드에서 일반 작동 모드로 전환합니다.)

조작 방법

■ 작동 모드 전환

작동은 결합된 장치에 따라 다릅니다.

외장형: SM-BMR1, SM-BMR2, 내장형: SM-BTR2

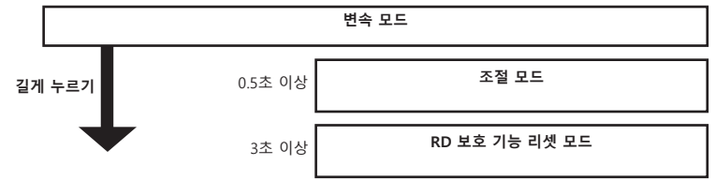

조절 모드 또는 RD 보호 기능 리셋 모드를 종료하려면 0.5초 이상 길게 누르십시오.
설정 절차는 구매처 또는 디스트리뷰터에 문의하십시오.

외장형: BM-DN100, 내장형: BT-DN110

조절 모드 또는 RD 보호 기능 리셋 모드를 종료하려면 0.5초 이상 길게 누르십시오.
설정 절차는 구매처 또는 디스트리뷰터에 문의하십시오.

■ 변속 모드 선택

두 번 클릭하여 변속 모드를 전환하십시오.
변속 모드가 전환될 때마다 LED가 아래 그림과 같이 변경됩니다.

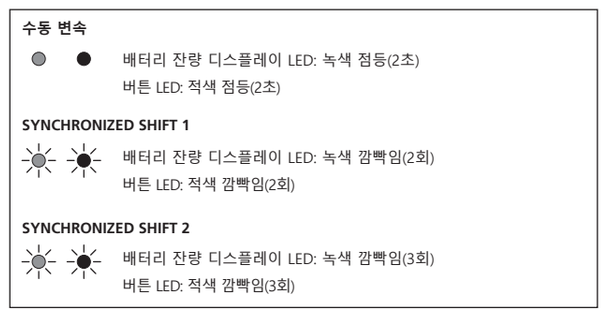

■ RD 보호 기능에 대하여

* RD 보호 기능이 활성화된 후에는 프론트 체인휠을 돌리면서 작동을 복원하십시오. 자전거가 넘어지면서 강한 충격을 받을 때 시스템을 보호하기 위해 RD 보호 기능이 작동하고 모터 및 링크 사이의 연결을 일시적으로 끊어 뒷변속기의 적절한 기능을 방해합니다. 이런 경우 정션[A] 버튼을 5초 이상 길게 누르십시오. 그러면 모터와 링크의 연결이 복원되고 뒷변속기의 RD 보호 기능이 해제됩니다. 버튼 작동을 통해 복원을 수행할 수 없는 경우 손으로 가능할 수 있습니다. 미리 구매처와 확인하십시오.

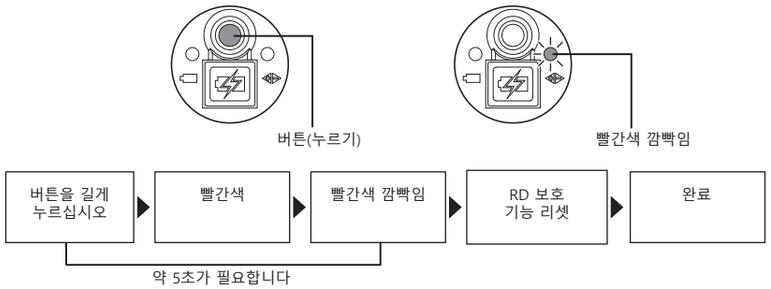

정션[A]의 적색 LED가 점등되면 뒷변속기가 변속되지 않습니다.
적색 LED가 꺼질 때까지 버튼을 누르십시오.

■ 배터리 잔량 디스플레이 확인

변속 스위치를 0.5초 이상 길게 누르십시오.
배터리 잔량 디스플레이를 보여주는 LED가 아래 그림에 따라 점등합니다. 그리고 나서 현재 변속 모드가 표시됩니다.

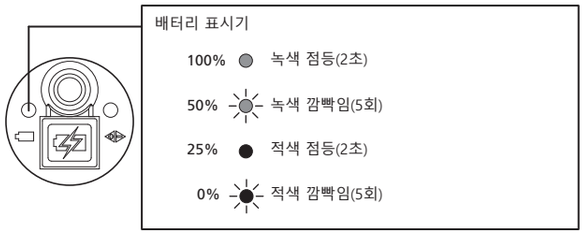

* 배터리 잔량이 부족할 때 앞변속기가 먼저 작동을 멈춘 후 뒷변속기가 멈춥니다. 배터리가 완전히 방전되면, 변속기가 마지막 기어 위치에 고정됩니다. 배터리 표시기가 빨간색으로 켜지면 최대한 빨리 배터리를 충전할 것을 권장합니다.

참고 : 제품의 사양은 품질 향상을 위해 예고없이 변경될 수 있습니다. (Korean)