SHIMANO

SHIMANO EUROPE B.V.
Industrieweg 24,8071 CT Nunspeet, The Netherlands
Phone: +31-341-272222

SHIMANO EUROPE HOLDING B.V.
High Tech Campus 92,5656 AG Eindhoven, The Netherlands
Phone: +31-40-2612222

Remarque : les spécifications peuvent être modifiées sans préavis. (French)
© Jun. 2019 SHIMANO Inc. ITP

E5000 / E6100 / E7000 / E8000

SHIMANO STEPS

MANUAL DE SERVICE



SHIMANO STEPS

MANUAL DE SERVICE

E5000 / E6100 / E7000 / E8000

Français (French)

SHIMANO TOTAL ELECTRIC POWER SYSTEM

SHIMANO STEPS

TABLE DES MATIÈRES

CONCEPT

L'ADN DE SHIMANO ---- 4
INGÉNIERIE DE SYSTÈME SHIMANO ---- 5
Energize your lifestyle ---- 6
LA BONNE PUISSANCE AU BON MOMENT ---- 10
LA TECHNOLOGIE SHIMANO STEPS E-BIKE ---- 14
Choisissez votre pratique ---- 24
VTT À ASSISTANCE ÉLECTRIQUE ---- 26
VILLE / TREKKING ---- 32
COMPOSANTS DU SYSTÈME SHIMANO STEPS ---- 40

MANUEL DU REVENDEUR

LISTE DES OUTILS ---- 46
VUE D'ENSEMBLE DES ÉLÉMENTS ---- 48
VTT À ASSISTANCE ÉLECTRIQUE ---- 48
VILLE / TREKKING ---- 49
INSTALLATION DES COMPOSANTS ÉLECTRIQUES ---- 50
Schéma de câblage général ---- 50
• E8000 ---- 50
• E7000 ---- 51
• E6100 ---- 52
• E5000 ---- 53
INSTALLATION DE L'UNITÉ MOTRICE ET DES PIÈCES PÉRIPHÉRIQUES ---- 54
Installation de l'unité motrice ---- 55
Branchement du cordon d'alimentation ---- 57
• Méthode de connexion ---- 57
• Méthode de retrait ---- 58
Raccordement des pièces périphériques du guidon et des composants de changement de vitesse électroniques ---- 59
Raccordement du capteur de vitesse ---- 60
Raccordement des câbles d'éclairage ---- 61
Installation du cache de l'unité motrice ---- 63
• Cache de l'unité motrice SHIMANO uniquement ---- 63
Installation du plateau et des manivelles ---- 66
• Type à axe à cannelure ---- 66
• Type à axe carré ---- 73
Installation du cache de bras ---- 77
Mesure et réglage de la tension de la chaîne ---- 78
• Réglage manuel ---- 78
Installation du compteur/raccord (A) ---- 79
• Compteur monté sur le cintre ---- 79
• Compteur monté sur la potence ---- 80
• Raccord (A) (unité sans fil) ---- 84
Installation de l'unité de la manette ---- 86
• Unité de la manette du VTT ---- 86
• Unité de la manette E-BIKE ---- 89
Câblage au niveau du guidon ---- 91
• Compteur monté sur le cintre ---- 91
• Compteur monté sur la potence ---- 92
• Raccord (A) (unité sans fil) ---- 93
Installation de la fixation de la batterie ---- 94
• BM-E8020 ---- 94
• BM-E8010 ---- 100
• BM-E6010 ---- 105
• BM-E6000 ---- 105
Installation du capteur de vitesse et de l'unité aimantée ---- 109
• SM-DUE10 ---- 109
• SM-DUE11 ---- 111
ENTRETIEN ---- 113
Présentation du menu [Alerte d'entretien] ---- 113
Remplacement du collier d'installation ---- 114
Remplacement du plateau ---- 114
Remplacement du guide-chaîne ---- 115
Remplacement du cache de bras ---- 115
Remplacement du guide-chaîne ---- 116
BRANCHEMENT ET COMMUNICATION AVEC LES DISPOSITIFS ---- 117
Connexion à un PC ---- 117
• Connexion à un composant unique ---- 117
• Connexion à tous les composants SHIMANO STEPS ---- 118
Communication sans fil (Bluetooth® LE) ---- 121
• Connexion manuelle (SC-E8000) ---- 121
• Connexion automatique (SC-E7000 / SC-E6100 / Raccord (A)) ---- 121
MESSAGES D'ERREUR ---- 122
Avertissement et erreurs du compteur ---- 122
• Avertissements ---- 122
• Erreurs ---- 123
Indication d'erreur du raccord (A) (unité sans fil) ---- 124
Indications de dysfonctionnement du témoin DEL de la batterie ---- 125
EXPLODED VIEW ---- 126
OUTILS ET PIÈCES DE RECHANGE D'ORIGINE ---- 149
FAQ ---- 166
GARANTIE LIMITEE SHIMANO ---- 174
SITE WEB ---- 175
CONTACT ---- 176





L'ADN DE SHIMANO



Les systèmes de vélo à assistance électrique (VAE) Shimano sont le fruit de plus d'un siècle de recherche et développement approfondis et de plusieurs décennies d'expérience et d'innovation dans le cyclisme. Nous avons mis toute notre expertise à contribution pour concevoir les systèmes VAE les plus innovants du marché. Si vous voulez vraiment découvrir le vélo avec assistance électrique, essayez notre système SHIMANO STEPS.

INGÉNIERIE DE SYSTÈME SHIMANO



Pour développer ses systèmes VAE, Shimano s'est appuyé sur son savoir-faire accumulé au fil des années en matière de développement de composants de vélo. En combinant de façon optimale des composants de vélo traditionnels et nos systèmes VAE, nous pouvons offrir aux cyclistes une incroyable qualité de pilotage. Nous avons cherché l'équilibre parfait entre le vélo et le cycliste afin d'apporter une véritable valeur ajoutée.

Energize your lifestyle

SHIMANO STEPS : LE SYSTÈME VAE POUR LES CYCLISTES

Nous développons et fabriquons une large gamme de systèmes de VAE pour répondre aux besoins et aux envies des cyclistes. Que vous soyez un VTTiste qui aime l'aventure, un citadin qui se déplace à vélo, ou quelque part entre les deux, vous trouverez forcément un système de VAE adapté à votre pratique.



Ville et trekking

Systèmes VAE pour une utilisation au quotidien



VTT

Systèmes VAE pour les aventuriers

Systèmes pour E-MTB

Assez maniables pour affronter les chemins les plus raides et difficiles et assez précis pour vous fournir l'assistance nécessaire pour envisager les singles les plus techniques en toute confiance. Nos systèmes pour E-MTB ont été conçus pour vous permettre de manœuvrer votre vélo comme si vous pilotiez un VTT standard.

SYSTÈMES VAE POUR LA VILLE ET LE TREKKING

Nos systèmes de VAE pour la ville et le trekking sont si intuitifs et performants que vous remarquerez à peine que vous êtes sur un vélo à assistance électrique. Nous avons mis tous nos efforts dans la conception et la fabrication de nos systèmes de vélo à assistance électrique pour conserver la maniabilité et le pédalage naturel d'un vélo standard.

VIVRE SAINEMENT

Nous pensons que des systèmes de vélo à assistance électrique hautement raffinés peuvent inciter davantage de personnes à parcourir de plus longues distances et à se rapprocher de la nature. Quels que soient l'endroit, le moment et la manière dont vous roulez - nous développons des systèmes permettant aux cyclistes de découvrir le monde et de profiter pleinement de chaque moment sur leur vélo.



SENSATION NATURELLE

Lors de la conception de nos systèmes de vélo à assistance électrique, nous accordons une importance toute particulière au facteur humain, car les cyclistes méritent une expérience de vélo aussi authentique et confortable que possible. Notre approche axée sur le « cycliste d'abord » vous aide à garder le contrôle en toute confiance de votre vélo en vous fournissant une assistance optimale au moment précis où vous en avez besoin.

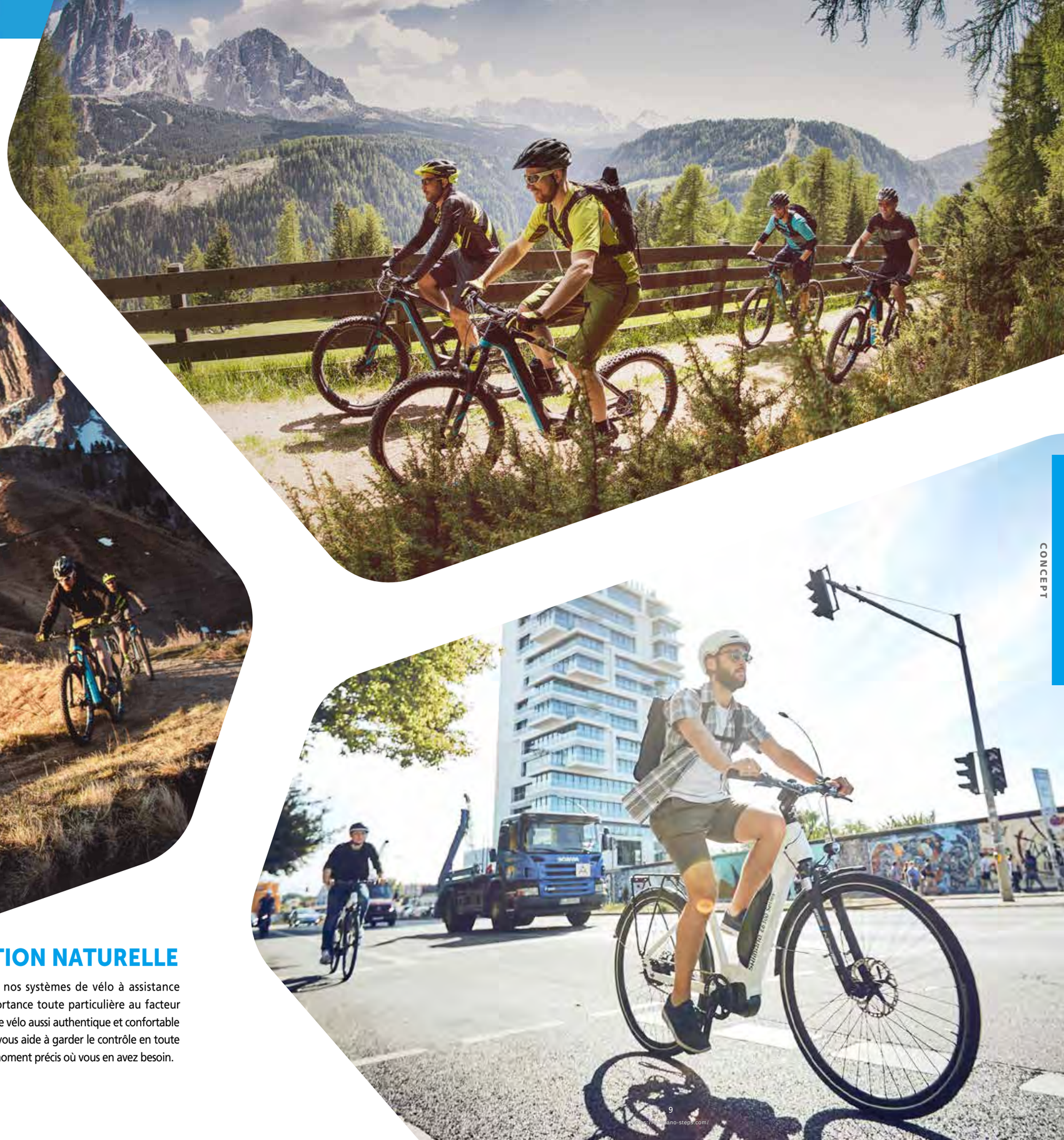

LA BONNE PUISSANCE AU BON MOMENT

1. ROULEZ PLUS LONGTEMPS AVEC PLUS DE FLUIDITÉ



ROULEZ PLUS LONGTEMPS

Profitez de promenades plus longues et plus agréables, que vous empruntiez le chemin le plus beau pour rentrer chez vous, que vous vous aventuriez plus loin ou que vous gravissiez des sentiers de montagne.

Les caractéristiques de sortie de l'assistance (Powerful et Natural) permettent d'optimiser chaque coup de pédale et la charge de la batterie. Grâce à une meilleure efficacité des systèmes, vous pouvez rouler plus longtemps car la batterie a une plus grande autonomie.

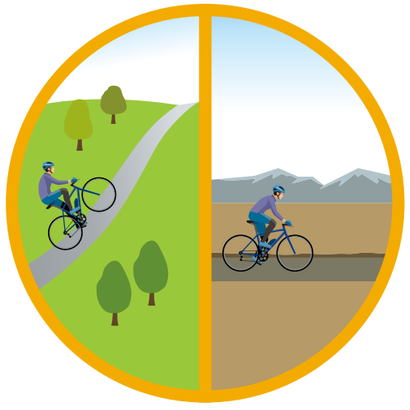

PLUS DE FLUIDITÉ

Une assistance optimale au bon moment réduit les tensions brusques et non naturelles, permet de conserver un pédalage fluide et favorise une expérience cycliste plus naturelle dans tous les environnements. Les données en temps réel du couple, de la cadence et des capteurs de vitesse sont analysées pour déterminer l'assistance optimale à chaque instant.

SHIMANO STEPS s'appuie sur la combinaison de ses capteurs, du réglage de son unité motrice et d'une mécanique de pédalage efficace pour offrir une expérience cycliste aussi sophistiquée qu'intuitive.

2. CONFORTABLE DANS TOUTES LES SITUATIONS

Grâce à nos systèmes spécialement conçus pour la ville, le trekking et le VTT, vous gardez le contrôle tout en bénéficiant d'une assistance optimale lorsque vous en avez besoin. En recevant la bonne puissance au bon moment, vous pouvez vous concentrer davantage sur votre expérience cycliste.

Que vous parcouriez des distances courtes ou longues, sur des terrains plats ou pentus, par temps calme ou venteux et que vous rouliez léger ou avec des bagages, nos systèmes VAE vous donneront un coup d'accélérateur supplémentaire lorsque vous en aurez le plus besoin, tout en conservant un contrôle et un confort optimaux.



3. CONTRÔLE PLUS NATUREL DU VÉLO



Pour vous offrir une expérience cycliste vraiment agréable avec les systèmes VAE, nous n'avons fait aucun compromis. Chaque partie du système a été conçue pour s'intégrer parfaitement avec les autres, procurant ainsi un niveau de confort, de contrôle et de réactivité qui ravit les cyclistes.

Comme tous les groupes Shimano, le système STEPS fonctionne en parfaite harmonie avec les composants cyclistes Shimano. À chaque coup de pédale, vous pouvez presque sentir les années de travail acharné nécessaires pour créer plus de synergie entre le cycliste, le pédalage et l'assistance.

VTT E8000 / E7000

Le mode Trail du système SHIMANO STEPS E-MTB permet de régler les caractéristiques de sortie de l'assistance pour se concentrer sur le contrôle du vélo et s'adapter aux conditions changeantes du VTT. Ce système offre une puissance d'assistance optimale lorsque les cyclistes ont besoin de meilleures performances.

MODE TRAIL SHIMANO, UNE RÉPONSE PLUS LINÉAIRE, UN MEILLEUR CONTRÔLE DU VÉLO

Pourquoi le mode d'assistance TRAIL est-il adapté à un large éventail de conditions de conduite ? Il fournit une assistance avec une réponse linéaire sans changement brusque ni rotation à vide du couple de sortie en conservant un ratio de sortie constant.

Caractéristiques du mode TRAIL

E8000 (Caractéristique de conduite DYNAMIC)

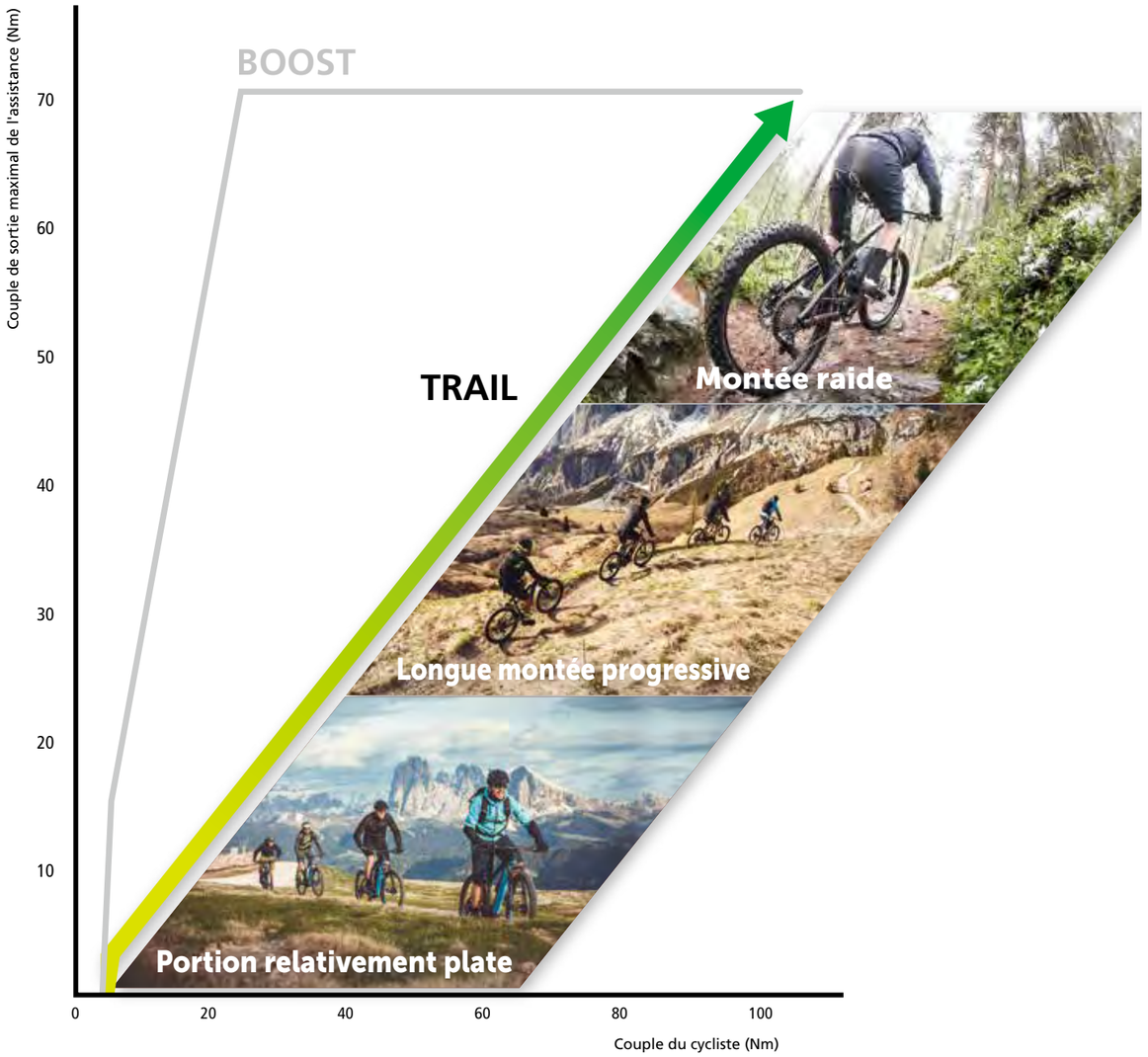

VILLE ET TREKKING E6100 / E5000

SHIMANO STEPS permet de conserver une expérience cycliste en ville et en randonnée plus naturelle en fournissant la bonne puissance au bon moment. Ce système enregistre en permanence et avec précision la puissance de pédalage du cycliste, interprète les conditions de conduite en fonction de ces données et ajuste le profil de sortie en conséquence. Vous pouvez désormais vous rendre rapidement dans votre café préféré ou vous balader à la campagne en tout confort, contrôle et avec style.

Pédalage confortable

La position de pédalage naturelle et efficace procure une réponse plus linéaire.

Plus grande autonomie, plus longue durée de vie

Le réglage optimisé des caractéristiques de sortie de l'assistance utilise la puissance de la batterie de manière plus intelligente.

Axé sur la conduite

Les deux caractéristiques de puissance de sortie de notre unité motrice (Powerful et Natural) sont automatiquement réglées en fonction des données du capteur de cadence du cycliste.

Caractéristique de puissance de sortie gérée automatiquement en fonction des conditions de conduite réelles

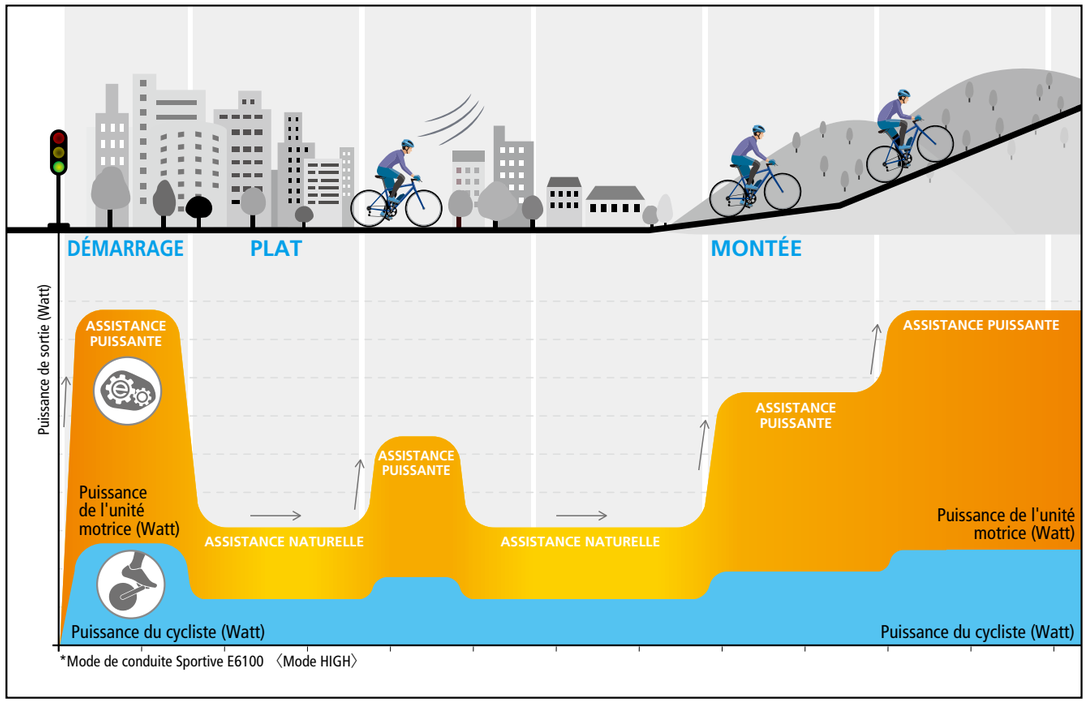

LA TECHNOLOGIE SHIMANO STEPS E-BIKE

Avec SHIMANO STEPS, la mécanique de pédalage du cycliste et le système d'assistance de l'unité motrice sont développés ensemble pour une intégration et une efficacité optimales. L'efficacité globale du système de vélo est optimisée lorsque chacun des trois facteurs suivants est optimisé individuellement et ensemble, en tant que système complet.



GESTION DE LA PUISSANCE D'ENTRÉE ET DE SORTIE GLOBALE

◆RÉGLAGE OPTIMAL DES CARACTÉRISTIQUES DE SORTIE DE L'ASSISTANCE POUR CHAQUE SITUATION.

Notre système de vélo à assistance électrique est si intuitif et efficace que vous remarquerez à peine que vous êtes sur un vélo électrique.

Les capteurs intégrés enregistrent votre puissance de pédalage, votre cadence et votre vitesse pour régler automatiquement l'assistance en mode POWERFUL ou NATURAL pour un niveau d'assistance optimal.

Mode HIGH E6100

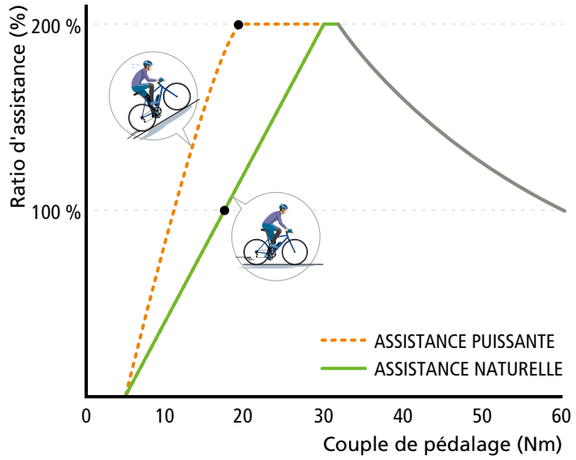

Que vous vous faufiliez dans la circulation en ville, traversiez des ponts raides ou vous baladiez à l'extérieur de la ville, notre système haut de gamme pour vélos à assistance électrique accompagne chacun de vos coups de pédale. Il transforme non seulement votre expérience cycliste, mais aussi votre vie.

Une assistance puissante apporte aux cyclistes un soutien plus puissant au démarrage, dans les montées ou face à des forts vents contraires.

L'assistance naturelle est utilisée sur le plat pour conserver une sensation de pédalage naturelle tout en élargissant le champ des possibles.

En plus d'enregistrer et d'analyser la force de pédalage, notre système enregistre et calcule également la cadence du cycliste afin de régler de manière optimale la caractéristique de puissance de l'assistance qui correspond le mieux aux conditions de conduite actuelles.

Les données du capteur de cadence permettent le réglage dynamique et en temps réel de la bonne caractéristique de sortie à chaque instant, ce qui augmente l'efficacité d'utilisation de la batterie et son autonomie.

◆FORCE DE PÉDALAGE ET PUISSANCE DE SORTIE DU MOTEUR PARFAITEMENT ADAPTÉES POUR UNE EFFICACITÉ MAXIMALE.

Développer un système optimal pour un contrôle agréable du vélo nécessite une connaissance approfondie de la conception des composants du vélo. Basés sur des données et des tests cyclistes approfondis, les systèmes d'unité motrice SHIMANO STEPS sont conçus pour que la sortie de rotation efficace du moteur s'adapte parfaitement à la cadence de pédalage optimale pour le cycliste de vélo à assistance électrique moyen.

Chaque type de pratique, du déplacement en ville au VTT sur les chemins boueux, requiert une approche différente. La taille, le bruit et l'efficacité doivent être soigneusement équilibrés afin de créer un système d'assistance fluide, naturel et efficace qui apporte le soutien dont les cyclistes ont besoin, au moment où ils en ont besoin.

◆INTERFACE DE PÉDALAGE CONÇUE POUR UN CONTRÔLE PLUS NATUREL DU VÉLO.

La conception légère et compacte du moteur et de la batterie, ainsi qu'une base courte, permettent de conserver un aspect et une maniabilité naturels des vélos électriques.

Décalage zéro et facteur Q plus étroit

Nos systèmes de vélo à assistance électrique ont un décalage zéro et le même facteur Q que les vélos classiques. Cela permet une transmission linéaire plus directe de la puissance du cycliste de ses hanches vers les pédales.

Lorsque vous dépasserez la limite d'assistance du moteur de 25 km/h, vous apprécierez la sensation naturelle que procure chaque coup de pédale.

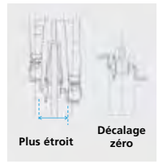

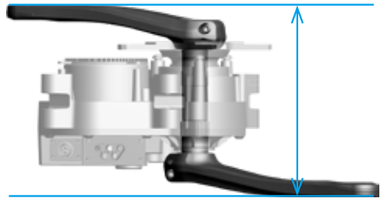

Base courte

L'unité motrice a été conçue de manière à ce que les cadres puissent avoir une base de la même longueur que celle des vélos classiques.

La base courte permet aux fabricants de cadres de concevoir des vélos à assistance électrique qui offrent la même maniabilité et la même sensation authentique que les vélos classiques.

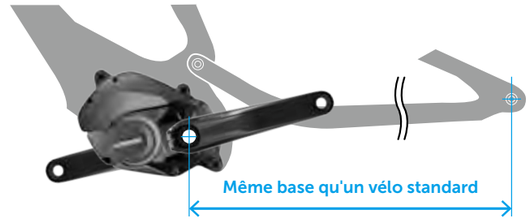

SHIMANO STEPS vous permet d'aller plus loin, de grimper plus haut et d'arriver plus frais tout en offrant une maniabilité et une sensation de conduite sans compromis.

Design compact et intégré

Notre dernière génération de moteurs est la plus légère et la plus compacte à ce jour. Outre son encombrement plus faible, la plate-forme de fixation intégrée se fond plus naturellement dans le cadre.

Différents caches d'unité motrice sont également disponibles pour mieux s'adapter aux différents styles de vélos.


E6000


E6100

LA TECHNOLOGIE SHIMANO E-BIKE

20 % D'AUTONOMIE EN PLUS

Le réglage optimal de la puissance de sortie de l'assistance augmente jusqu'à 20 % l'autonomie de la batterie. (par rapport au E6002)

E6100

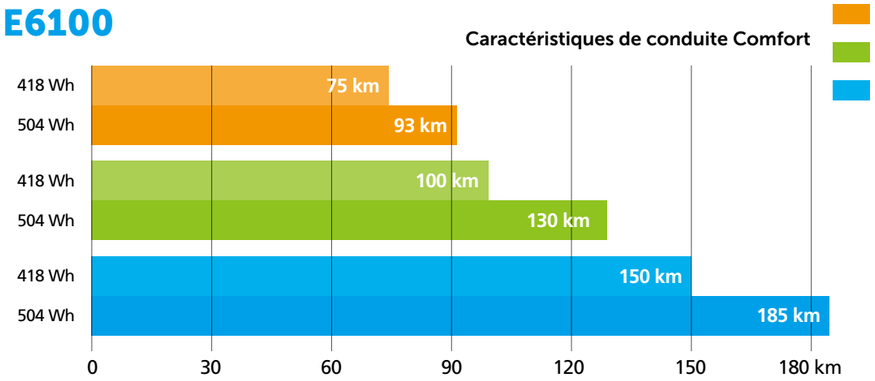

E5000

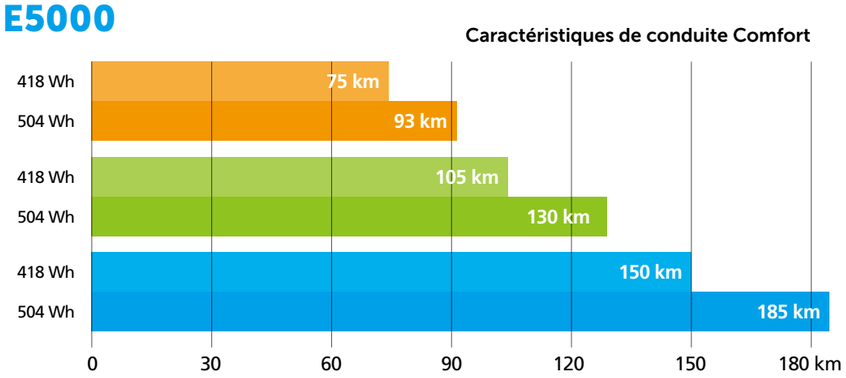

CONDITIONS DU TEST : (modèle de conduite Shimano)

route pavée plate, vitesse : 23 km/h, arrêt/démarrage 2 fois/770 m, cadence pour un changement de vitesse optimal 60 rpm, poids du cycliste : 80 kg, pneu 38C pour vélo de trekking, température extérieure : 15 degrés - 25 degrés, sans changement de vitesse électronique, sans éclairage.

LONGUE DURÉE DE VIE DE LA BATTERIE

SYSTÈME DE BATTERIE

Afin de vous procurer du plaisir toute l'année, quelles que soient les conditions, le système de batterie Shimano dispose d'une grande autonomie pour une large gamme de températures.

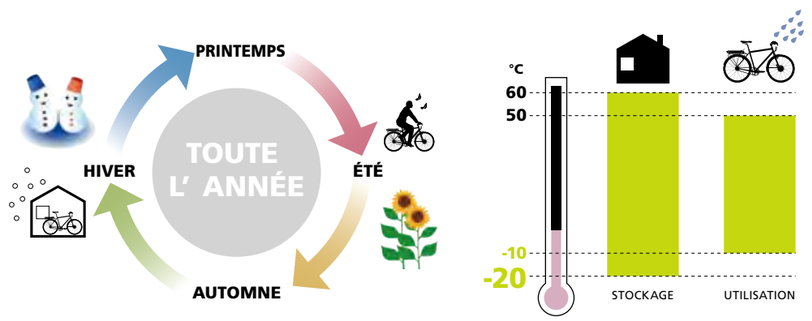

Longue durée de vie

SHIMANO STEPS est doté d'une batterie avec une longue durée de vie pour conserver une puissance de sortie suffisante, même après 1 000 cycles de charge.

◆**La batterie durable reste chargée plus longtemps**

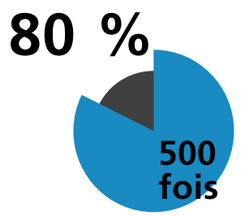

80 % de sa charge maximale après 500 cycles de charge

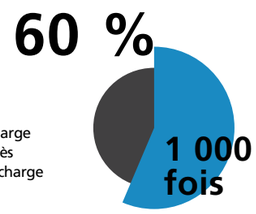

60 % de sa charge maximale après 1000 cycles de charge

Performance fiable de la batterie à basse température

Les batteries SHIMANO STEPS durent plus longtemps à basse température. Même lorsque vous roulez par un froid glacial (0 ° C) en hiver, nos batteries continuent de fonctionner presque à pleine capacité.

◆**Utilisation par temps froid (0 °C)**

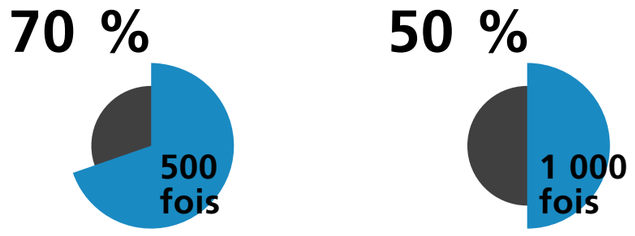

Notre nouveau chargeur de batterie offre un haut niveau d'étanchéité et une charge rapide (EC-E8004)

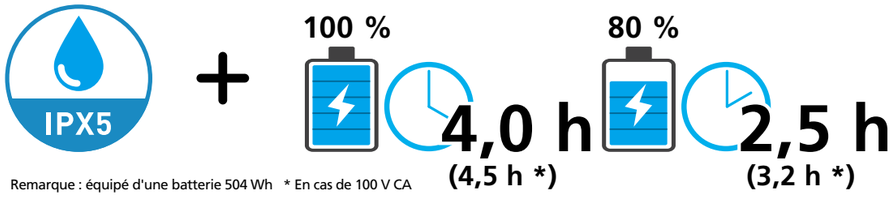

Remarque : équipé d'une batterie 504 Wh * En cas de 100 V CA

CHANGEMENT DE VITESSE AUTOMATIQUE

Les systèmes motorisés E6100 et E5000 sont combinés à un moyeu à 8/5 vitesses internes compatible Di2 pour un changement de vitesse entièrement automatique. Le système SHIMANO STEPS sélectionne et engage automatiquement la vitesse optimale en fonction du nombre de rotations de la manivelle et de la vitesse du vélo.
Les cyclistes peuvent toujours changer de vitesse manuellement, même en mode automatique. Lorsqu'ils le font, le système SHIMANO STEPS utilise une fonction d'apprentissage pour reconnaître le changement de vitesse manuel et ajuster automatiquement la future synchronisation du changement selon les préférences des cyclistes. Ce système diminue les contraintes d'utilisation pour l'utilisateur, qui n'a plus à se demander si le rapport est adapté aux conditions ou n'a plus à changer de vitesse après un arrêt brusque.

SYMPHOMATIC

Le système de changement de vitesse assisté par ordinateur SHIMANO STEPS offre une performance de changement de vitesse plus réactive et stable. Ce système innovant enregistre les mouvements du cycliste et détermine le moment optimal pour réduire temporairement la puissance du moteur d'assistance au pédalage. La réduction temporaire de la tension de la chaîne permet un changement de rapport fluide et tout en douceur au niveau de la transmission.

MOYEU À VITESSES INTERNES POUR VÉLO À ASSISTANCE ÉLECTRIQUE (Inter-5E)

Le NEXUS Inter-5E est un moyeu à vitesses internes révolutionnaire conçu pour satisfaire à toutes les exigences spécifiques de la pratique du vélo électrique. Il peut résister à des forces de pédalage bien supérieures, même pendant un changement de vitesses.
Il offre en outre une incroyable gamme de rapports avec changement de vitesses automatique optionnel. Le changement électronique Di2 vous offre deux avantages supplémentaires : le changement de vitesses automatique et le réglage de vitesses automatique après un arrêt, ce qui vous permet de redémarrer rapidement.

- 50 % plus durable (par rapport à la série SG-C6000)
- Changement de vitesse même avec un couple de pédalage 3 fois plus élevé (contrairement à la série SG-C6000)

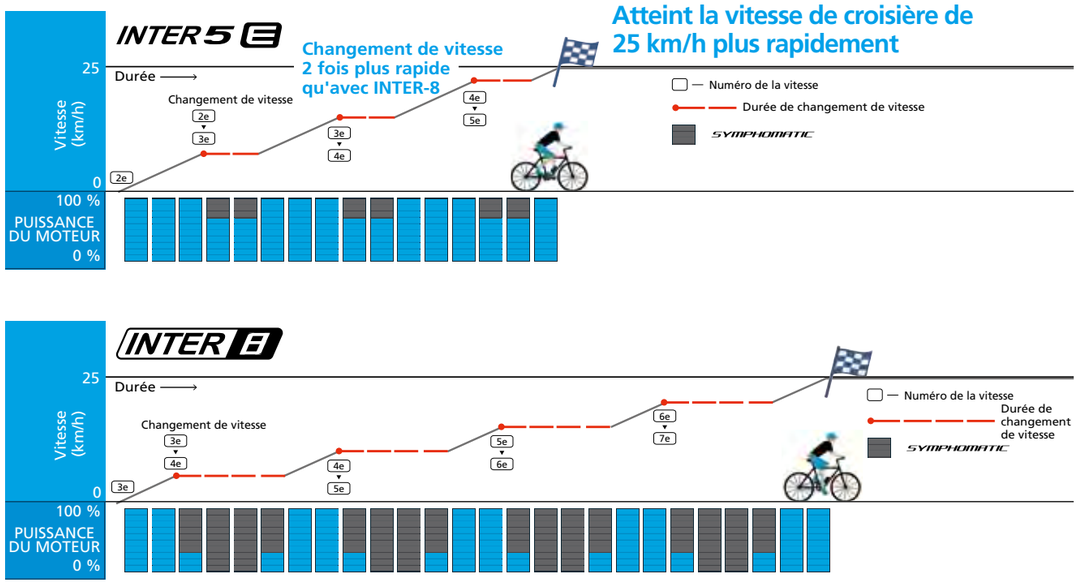

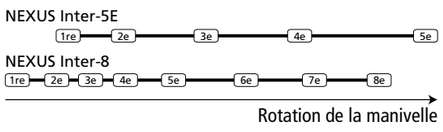

<Comparaison des passages de vitesse>

Le NEXUS Inter-5E permet un changement de vitesses plus rapide sous une charge plus élevée par rapport aux autres moyeux à vitesses internes car il n'a pas besoin de réduire la puissance d'assistance à 0 %. L'amplitude des passages de vitesse entre la 3e et la 5e vitesse permet d'atteindre 25 km/h deux fois plus vite que le NEXUS Inter-8 et avec moins de changement de vitesse.

FONCTION D'ASSISTANCE À LA MARCHE

Le mode d'assistance à la marche fournit une assistance électrique jusqu'à une vitesse de 6 km/h maximum. Ce mode est particulièrement utile lorsque vous poussez votre vélo sur une pente raide, par exemple lorsque vous sortez d'un parking souterrain.
*Il se peut que le mode d'assistance à la marche ne soit pas disponible dans certaines régions.



1 **Passez au mode [PIED] :** maintenez la touche Assistance Y enfoncée pendant 0,5 seconde jusqu'à ce que [PIED] s'affiche sur l'écran puis relâchez la touche.

2 **Activez le mode [PIED] :** maintenez la touche Assistance Y enfoncée de manière continue pendant que vous poussez le vélo.

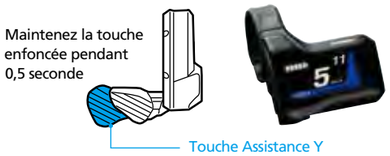

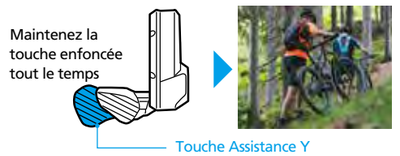

Assistance à la marche intelligente

Lorsque vous poussez votre vélo dans une côte, sur un sentier de montagne, l'assistance à la marche intelligente ajuste automatiquement le couple de sortie du moteur pour maintenir la vitesse du vélo à 4 km/h, quel que soit le rapport utilisé.

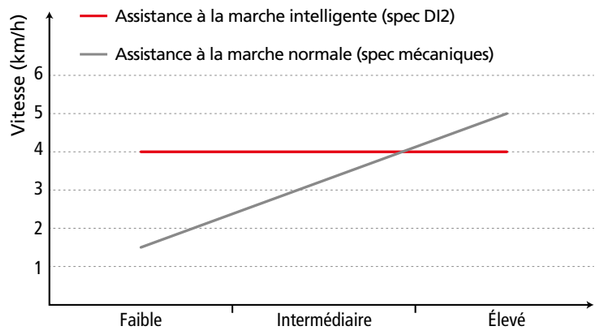

MODE DE DÉMARRAGE

L'unité motrice passe automatiquement à la vitesse inférieure pour permettre au cycliste de redémarrer plus facilement lorsqu'il s'arrête à un feu de circulation, au milieu d'une foule ou dans d'autres situations. Il est ainsi facile de repartir sans trop forcer pour appuyer sur les pédales, au cas où vous oublieriez de passer à la vitesse inférieure lorsque vous vous arrêtez.
Cette technologie Di2 unique de SHIMANO est particulièrement utile en ville, où les arrêts et redémarrages sont fréquents. Utilisez le compteur ou le logiciel E-TUBE PROJECT de Shimano pour régler la bonne vitesse au démarrage.


< Ralentissement >


< Arrêt >


< Démarrage >

INTERFACE UTILISATEUR

L'interface utilisateur est un affichage dynamique, facile à lire, intelligent et sélectionnable du logiciel E-TUBE PROJECT et une application E-TUBE RIDE via smartphone ou des compteurs compatibles.



E-TUBE PROJECT

E-TUBE PROJECT est une application qui vous permet de mettre à jour le micrologiciel de votre vélo et de modifier les paramètres DI2 en vous connectant à un PC, une tablette ou un smartphone.

*(Le smartphone n'inclut pas la fonction « Contrôle d'erreurs ».)

Personnaliser
les réglages de votre choix

Mettre à jour votre **micrologiciel**

Vous avez remarqué quelque chose d'inhabituel ?
Lancer un contrôle d'erreurs

Choisissez votre affichage

SHIMANO STEPS permet aux cyclistes de tous les styles de choisir la façon dont ils voient leurs données de conduite en offrant de multiples options d'affichage.
Connectez-vous sans fil à un compteur SHIMANO ou à un appareil compatible conçu par l'un de nos partenaires d'écrans d'affichage officiels ou via la superbe nouvelle application pour smartphone E-TUBE RIDE.

E-TUBE RIDE

La nouvelle application E-TUBE RIDE transforme facilement votre smartphone en écran de compteur SHIMANO STEPS pour offrir un affichage clair de vos données de conduite préférées en temps réel.

ANT Bluetooth

PARTENAIRES D'ÉCRANS D'AFFICHAGE



GARMIN — EDGE® 1030, EDGE® EXPLORE

SIGMA SPORT — ROX 12.0 SPORT

SMARTPHONE APPLICATIONS



E-TUBE RIDE

Cette nouvelle application transforme facilement votre smartphone en un écran d'affichage pour vélo et permet d'afficher des données de conduite intéressantes.

Google Play App Store

VISUALISER UNE NOUVELLE EXPÉRIENCE

Utilisez votre téléphone en tant qu'écran SHIMANO STEPS.

E-TUBE RIDE

***Compatible avec les compteurs SHIMANO STEPS SC-E6100 ou SC-E7000 et l'unité sans fil EW-EN100.**

https://e-tuberide.shimano.com/

9 éléments sélectionnables

VITESSE	RAPPORT	DST	ODO	MODE	TPS	CADENCE	HORLOGE	BATTERIE
Compteur de vitesse	Position des pignons	Distance du trajet	Distance totale	Assistance restante	Durée du trajet	Fréquence de pédalage	Heure actuelle	État de la batterie

Options d'affichage personnalisables

- Développement/réduction de la vue par pincement - Affichage de 3/5/6 éléments.
- Sélection prolongée d'un élément pour le sélectionner et le déplacer vers un nouvel emplacement.
- Jusqu'à 5 vues préréglées affichables par balayage.

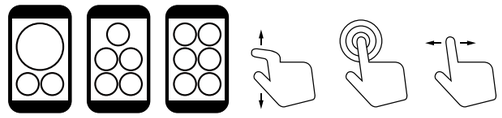

Affichage en temps réel de la vitesse et de la puissance d'assistance



Modification dynamique des couleurs pour indiquer la vitesse actuelle et le type/niveau du mode d'assistance.

3 dispositions préréglées.

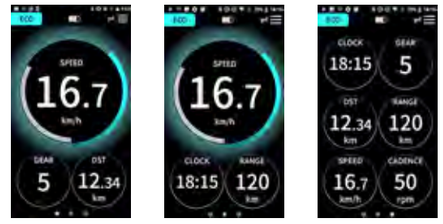

Notifications des erreurs système

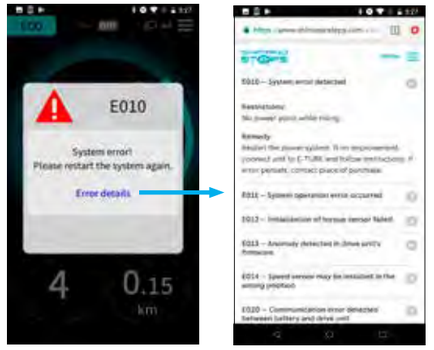

- Affiche le code d'erreur.
- Génère un lien vers le site de dépannage.
- Fournit des solutions possibles au problème.

Rappels de maintenance réguliers



Choisissez votre pratique







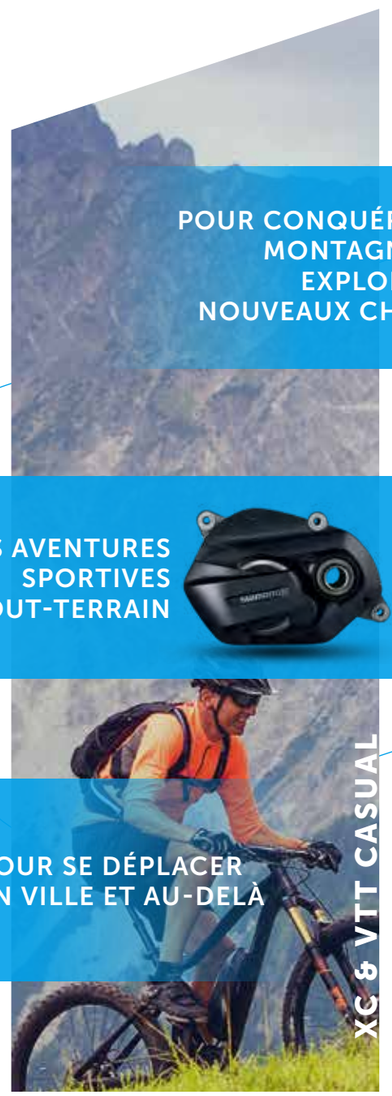

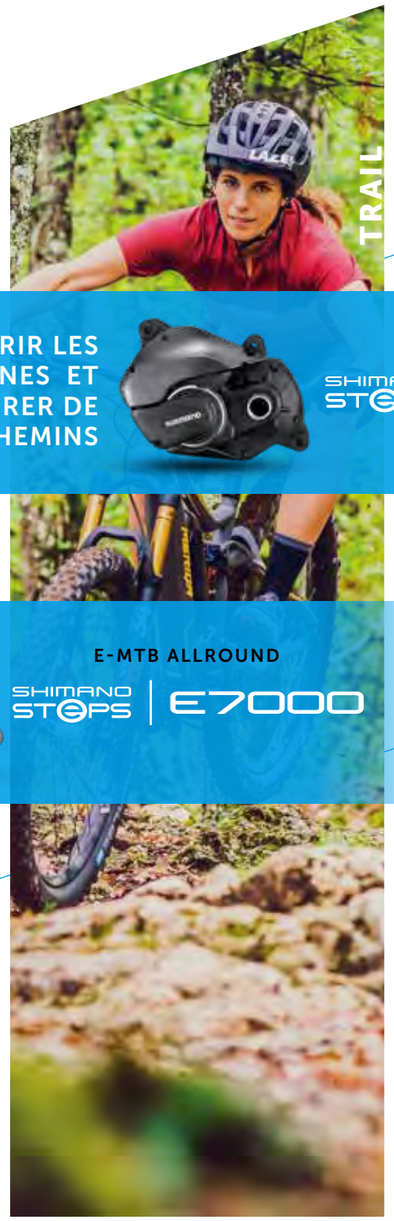



VILLE CONFORT

SHIMANO STEPS | E5000

POUR FACILITER VOS DÉPLACEMENTS QUOTIDIENS EN VILLE

VILLE ET TREKKING

SHIMANO STEPS | E6100

POUR SE DÉPLACER EN VILLE ET AU-DELÀ

POUR LES AVENTURES SPORTIVES TOUT-TERRAIN

E-MTB ALLROUND

SHIMANO STEPS | E7000

POUR CONQUÉRIR LES MONTAGNES ET EXPLORER DE NOUVEAUX CHEMINS

E-MTB PREMIUM

SHIMANO STEPS | E8000

Choisissez vos marques de vélos préférées

Les systèmes Shimano STEPS E-Bike et E-MTB sont préinstallés sur un large éventail de marques de vélos. Choisissez votre marque préférée sur shimano-steps.com

Personnalisez votre expérience cycliste

Les systèmes Shimano STEPS E-Bike et E-MTB peuvent être facilement configurés en fonction de vos besoins. Renseignez-vous auprès de votre revendeur sur les différentes possibilités. Et pour personnaliser davantage votre expérience cycliste – grâce aux applications Shimano E-TUBE – rendez-vous sur le site e-tubeproject.shimano.com



VTT À ASSISTANCE ÉLECTRIQUE

E8000 / E7000

EXPLOREZ DE NOUVEAUX TERRAINS

SHIMANO STEPS vous aide à dépasser vos limites, à aller plus loin et plus haut que jamais.

PUISSANCE DE SORTIE DU MOTEUR

Couple maximal d'assistance moteur / Couple de pédalage du cycliste

E8000

Caractéristique de conduite DYNAMIC

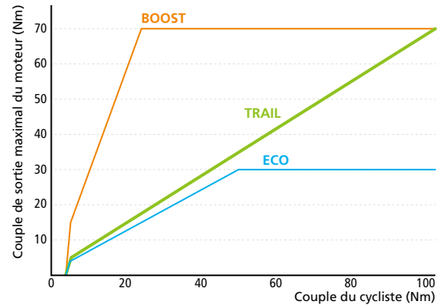

Caractéristiques du mode EXPLORER

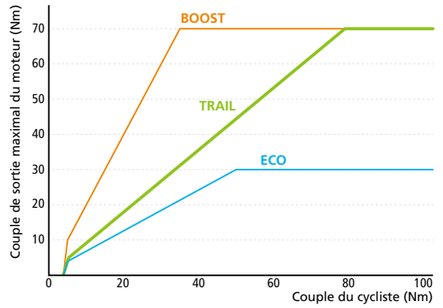

E7000

Caractéristique de conduite DYNAMIC

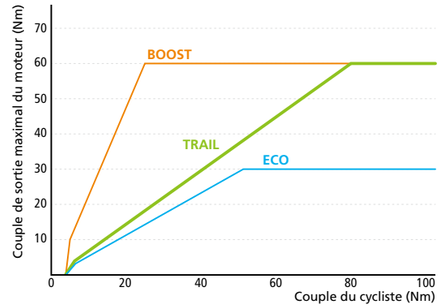

Caractéristiques de conduite EXPLORER

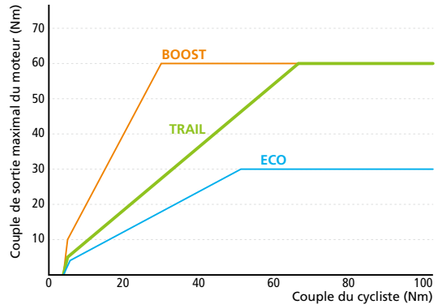

Variation des caractéristiques de l'assistance électrique

√=Oui *Choisir une caractéristique de conduite dans ce mode

Mode d'assistance	Niveau de caractéristique de conduite (défini par E-TUBE Project)	E8000				E7000			
		Ratio d'assistance	Caractéristique de conduite			Ratio d'assistance	Caractéristique de conduite		
			Dynamic	Explorer	Customize		Dynamic	Explorer	Customize
BOOST	High	300 % 70 Nm	√	-	*√	250 % 60 Nm	√	-	*√
	Medium	200 % 70 Nm	-	√		200 % 60 Nm	-	√	
	Low	150 % 70 Nm	-	-		150 % 60 Nm	-	-	
TRAIL	High	110 % 70 Nm	-	-	*√	110 % 60 Nm	-	-	*√
	Medium	90 % 70 Nm	-	√		95 % 60 Nm	-	√	
	Low	70 % 70 Nm	√	-		80 % 60 Nm	√	-	
ECO	-	60 % 30 Nm	√	√	√	60 % 30 Nm	√	√	√

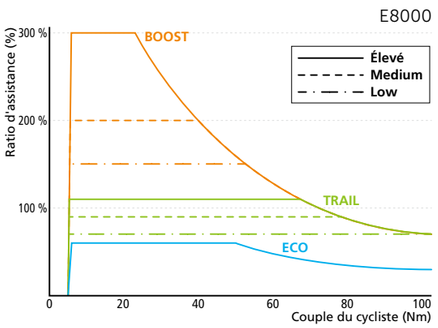

COMMANDE

FIREBOLT

La commande Firebolt avec contrôle intuitif est conçue ergonomiquement pour un VTT. Summum en matière de confort et de fiabilité, elle vous permet de passer d'un mode à l'autre, tout en roulant à toute allure sur les sentiers.



COMPTEUR

DI2

Plusieurs choix de configurations d'assistance électrique pour répondre à la pratique unique du cycliste. Écran compact et facile à lire, avec des visuels dynamiques en cas de changement de configuration d'assistance.



VTT À ASSISTANCE ÉLECTRIQUE

E8000 Série



E7000 Série



Spécifications recommandées pour dérailleur électronique E8000 (11 vitesses)

Unité de commande	Cache de l'unité de commande	Manivelle	Plateau	Guide-chaîne	Contacteur d'assistance	Manette de changement de vitesse	Dérailleur arrière
DU-E8000	SM-DUE80-A Cache standard SM-DUE80-B Cache du boulon de montage	FC-M8050	SM-CRE80-B SM-CRE80	SM-CDE80 Montage sur unité de commande/ Montage sur cadre SM-CDE80	SW-M8050-L	SW-M8050-R	RD-M8050-GS

Support de batterie	Batterie	Système de capteur de vitesse	Kit de frein à disque hydraulique	Compteur	Chaîne	Cassette VTT 11-vitesses
Type externe pour tube diagonal BM-E8010	BT-E8014 418 Wh BT-E8010 504 Wh	SM-DUE11 RT-EM900 RT-EM800	BL-M8000 BR-M8020	SC-E8000	CN-E8000-11	CS-M8000 11-40D 11-42D 11-46D
Type intégré pour tube diagonal BM-E8020 Pour unité de clé classique	BT-E8020 504 Wh	Capteur de vitesse SM-DUE10				

Spécifications recommandées pour dérailleur électronique E7000 (11 vitesses)

Unité de commande	Cache de l'unité de commande	Manivelle	Plateau	Guide-chaîne	Contacteur d'assistance	Manette de changement de vitesse	Dérailleur arrière
DU-E7000	SM-DUE70-A Cache standard SM-DUE70-B Cache du boulon de montage	FC-E8000 FC-E8050 FC-M8050	SM-CRE80 SM-CRE80-B SM-CRE70-B	SM-CDE80 Montage sur unité de commande/ Montage sur cadre SM-CDE70 Montage sur unité de commande/ Montage sur cadre	SW-E8000-L SW-E7000-L	SW-M8050-R SW-E7000-R	RD-M8050

Support de batterie	Batterie	Système de capteur de vitesse	Kit de frein à disque hydraulique	Compteur	Chaîne	Cassette VTT 11-vitesses
Type externe pour tube diagonal BM-E8010	BT-E8014 418 Wh BT-E8010 504 Wh	SM-DUE11 RT-EM900 RT-EM800 RT-EM600	BL-MT501 BR-MT520	SC-E7000	CN-E8000-11 CN-HG701-11	CS-M7000 11-40D 11-42D
Type intégré pour tube diagonal BM-E8020 Pour unité de clé classique	BT-E8020 504 Wh	Capteur de vitesse SM-DUE10				

VTT À ASSISTANCE ÉLECTRIQUE

UNITÉ DE COMMANDE

SÉRIE E8000



DU-E8000

DU-E8000
Unité de commande

- Unité de commande compacte
  - » Base arrière plus courte possible
  - » Plus de dégagement (suspension/ pneu)
- Puissance
  - » 70 Nm (max.), 250 W
- Légèreté
  - » Améliore la maniabilité
- Caractéristiques de l'unité de commande
  - » Ressenti de pédalage direct avec ou sans assistance
  - » Puissance régulière
- Poids : 2,88 kg

SM-DUE80-A
Cache de l'unité de commande (cache standard)



SM-DUE80-B
Cache de l'unité de commande (cache du boulon de montage)



SÉRIE E7000



DU-E7000

DU-E7000
Unité de commande

- Unité de commande compacte
  - » Base arrière plus courte possible
  - » Plus de dégagement (suspension/ pneu)
- Puissance
  - » 60 Nm (max.), 250 W
- Légèreté
  - » Améliore la maniabilité
- Caractéristiques de l'unité de commande
  - » Ressenti de pédalage direct avec ou sans assistance
  - » Puissance d'assistance régulière
    - Résistance à l'eau et à la boue
- Même montage sur cadre que DU-E8000
- Poids : 2,79 kg

SM-DUE70-A
Cache de l'unité de commande (cache standard)



SM-DUE70-B
Cache de l'unité de commande (cache du boulon de montage)



VTT À ASSISTANCE ÉLECTRIQUE

COMPTEUR / CONTACTEUR D'ASSISTANCE

SÉRIE E8000



SC-E8000



SW-M8050-R



SW-E8000-L

SW-M8050-L
SW-E8000-L
Manette de changement de vitesse FIREBOLT

- Commande intuitive
  - » Engagements francs à clic = FIREBOLT
  - » Le changement du mode d'assistance s'effectue comme un changement de vitesse normal
  - » Position ergonomique du contacteur pour l'usage VTT
- Mode d'assistance à la marche
  - » Assistance au pousser du vélo

SW-M8050-R
Manette de changement de vitesse FIREBOLT

- Commande facile et changement de vitesse précis
  - » Commande rotative ergonomique
  - » Large manette confortable avec réglage de la position
  - » Course courte
  - » Changements rapides et exigeant peu d'efforts

SC-E8000
Compteur

- Mode d'assistance
  - » BOOST ⇄ TRAIL ⇄ ECO ⇄ OFF, WALK
- Programmabilité sans fil
  - » Personnalisation possible grâce au logiciel E-TUBE PROJECT pour smartphone et tablette

SÉRIE E7000



SC-E7000



EW-EN100



SW-E7000-R



SW-E7000-L

SW-E7000-L
Contacteur d'assistance
SW-E7000-R
Manette de changement de vitesse

- Commande facile
  - » Changement du mode d'assistance
- Mode d'assistance à la marche (commande gauche)
  - » Assistance au pousser du vélo jusqu'à 6 Km/h

SC-E7000
Compteur

- Mode d'assistance
  - » BOOST ⇄ TRAIL ⇄ ECO ⇄ OFF, WALK
- Fonction sans fil
  - » Personnalisation possible grâce au logiciel E-TUBE PROJECT pour smartphone et tablette
- Profil bas pour VTT

EW-EN100
Raccord A

- Mode d'assistance (sans compteur)
  - » HIGH ⇄ NORM ⇄ ECO ⇄ OFF, WALK
- Communication étendue par connectivité sans fil
  - » Option d'écran minimale pour un poste de commande plus simple
  - » Communication sans fil avec les écrans tiers et les applications smartphones
  - » Support total E-TUBE PROJECT pour les différents modes d'utilisation du vélo
    - · D-FLY

SC-E8000



MODE BOOST



MODE TRAIL



MODE ECO

CONÇU POUR LES VTT À ASSISTANCE ÉLECTRIQUE

Écran d'affichage compact, facile à lire avec des visuels dynamiques.

-Compteur compact et résistant, conçu spécifiquement pour la pratique du VTT.
-Écran LCD facile à lire
-Une couleur unique attribuée à chaque paramètre d'assistance.(E8000)
-Compteur monté sur le cintre et doté d'un écran LCD dynamique affichant la vitesse, le mode d'assistance et autres informations sur la batterie et l'autonomie

VTT À ASSISTANCE ÉLECTRIQUE

MANIVELLE / PLATEAU / GUIDE-CHAÎNE

SÉRIES E8000 / E7000



FC-M8050



FC-E8050



FC-E8000

√=Oui

Référence		FC-M8050	FC-E8050	FC-E8000
Série		DEORE XT	SHIMANO	SHIMANO
Longueur bras de manivelle	165 mm	√	-	√
	170 mm	√	√	√
	175 mm	√	√	√
Type de manivelle		HOLLOWTECH	HOLLOWTECH	Solide



SM-CDE80



SM-CDE70

√=Oui

Référence		SM-CDE80	SM-CDE70
Série		SHIMANO	SHIMANO
Couleur	1	Standard	Standard
	2	-	-
	3	-	-
Ligne de chaîne (mm)	53	√ (type avec plaque) √ (type sans plaque)	√
	50	- (type avec plaque) √ (type sans plaque)	-
Compatibilité de la chaîne	12-vitesses	√	√
	11-vitesses	√	√
	10-vitesses	√	√
	9-vitesses	-	√
Dents grand pignon	38D	√	√
	34D	√	√
Nombre de dents du pignon arrière	11-36	√	√
	11-40	√	√
	11-42	√	√
	11-46	√	√
Montage direct sur l'unité de commande		√ (type avec plaque) - (type sans plaque)	√
Unité de commande compatible		DU-E8000	DU-E7000 / DU-E8000



SM-CRE80-12-B
(34D)



SM-CRE80-B/SM-CRE80
(34D, 38D)



SM-CRE80
(44D)



SM-CRE70-B
(34D)

SM-CRE80-12-B
Plateau pour ligne de chaîne 53 mm (12-vitesses)
SM-CRE80-B
Plateau pour ligne de chaîne 53 mm (10/11-vitesses)
SM-CRE80
Plateau pour ligne de chaîne 50 mm (10/11-vitesses)
SM-CRE80-R NOUVEAU
Plateau pour ligne de chaîne 50 mm (10/11-vitesses)
SM-CRE70-12-B NOUVEAU
Plateau pour ligne de chaîne 53 mm (12-vitesses)
SM-CRE70-12 NOUVEAU
Plateau pour ligne de chaîne 50 mm (12-vitesses)
SM-CRE70-B
Plateau pour ligne de chaîne 53 mm (9/10/11-vitesses)
SM-CRE70 NOUVEAU
Plateau pour ligne de chaîne 50 mm (9/10/11-vitesses)

Veuillez consulter la page 42 pour plus de détails sur les spécifications.



VILLE/TREKKING

E6100 / E5000

Vous vous demandez peut-être comment nos systèmes de vélos à assistance électrique peuvent ressembler à un vélo standard. C'est pourtant bien le cas ! Grâce à une assistance au pédalage intuitive, vous remarquez à peine que vous êtes sur un vélo à assistance électrique. En plus de cela, nous avons mis tous nos efforts dans la conception de notre système de vélo à assistance électrique. Et avec un résultat très satisfaisant : nos composants sont encore mieux intégrés que jamais à votre marque de vélo préférée. Vous pouvez désormais vous rendre rapidement dans votre café préféré ou vous balader à la campagne en toute facilité. Prêt à redonner du peps à vos balades ?

PUISSANCE DE SORTIE DU MOTEUR

Couple maximal d'assistance moteur / Couple de pédalage du cycliste

E6100

Caractéristique de conduite SPORTIVE

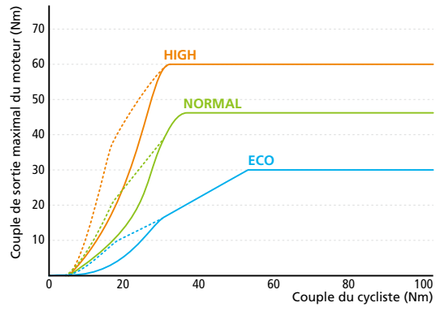

Caractéristique de conduite COMFORT

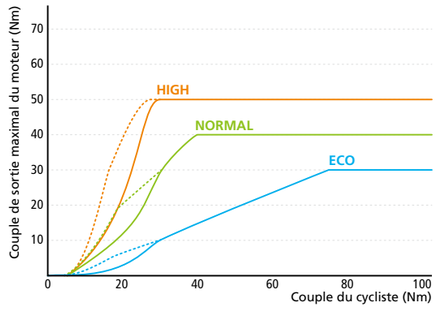

E5000

Caractéristique de conduite COMFORT

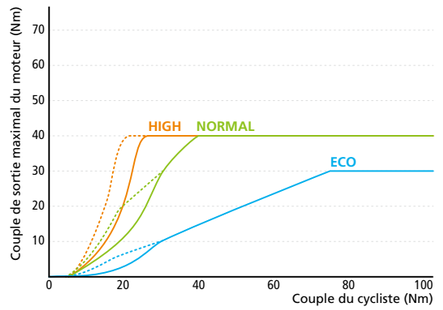

Variation des caractéristiques de l'assistance électrique

√=Oui

Modèle		E6100		E5000
Niveau de caractéristique de conduite (défini par E-TUBE Project)		Sportive	Comfort	Comfort
Couple maximal		60 Nm	50 Nm	40 Nm
Système de changement de vitesse	INTER-5E	√	√	√
	Type de moyeu à vitesses internes (sauf Inter-5E)	-	√	√
	Type RD	√	√	√
Mode d'assistance	High	200 %	200 %	200 %
	NORMAL	125 %	100 %	100 %
	ECO	60 %	40 %	40 %

COMPTEUR

Personnalisez votre expérience cycliste jusqu'aux données que vous visualisez – et la façon dont elles s'affichent. Le choix vous appartient.



VILLE / TREKKING

E6100 Série



E5000 Série



Spécifications recommandées du moyeu à vitesses internes E6100 (5-vitesses)

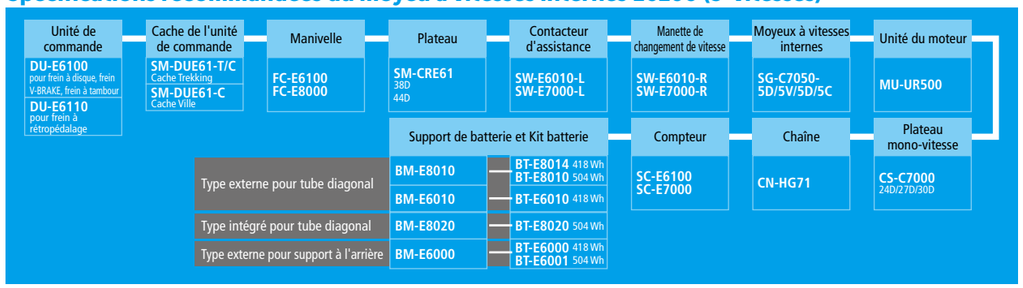

Spécifications recommandées du moyeu mécanique à vitesses internes E5000 (8-vitesses, 7-vitesses)

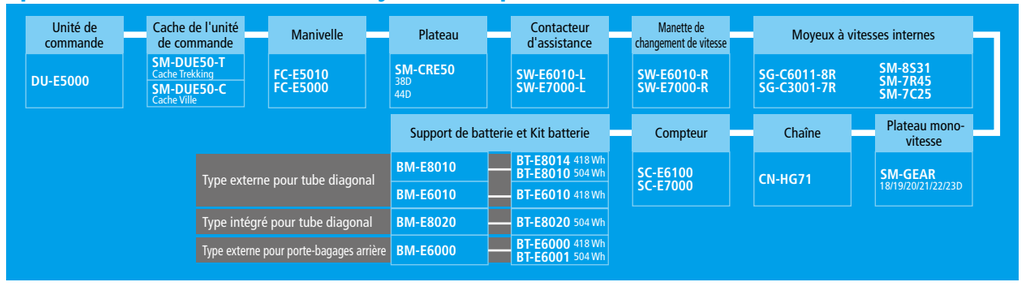

VILLE / TREKKING

UNITÉ DE COMMANDE

SÉRIE E6100



DU-E6100 / DU-E6110

e-tube SYMPHOMATIC

SÉRIE E5000



DU-E5000

DU-E6100
Unité motrice pour frein sur jante, frein à tambour et frein à disque

DU-E6110
Unité motrice pour frein à rétropédalage

- Borne de câble facile d'accès sans retirer le plateau et le carter de chaîne
- Transmission et assistance intégrées
  - » Changement de vitesse entièrement automatique pour une expérience cycliste plus naturelle
  - » L'utilisation efficace de la batterie améliore l'autonomie
  - » Vitesse de coupure réglable avec E-TUBE PROJECT
    - · SYMPHOMATIC
- Environnement de pédalage optimisé
  - » Facteur Q étroit et symétrique
  - » La longueur centrale arrière plus courte favorise la vivacité et l'agilité
  - » Compact et léger
- Puissance
  - » 60 Nm(max.), 250 W
- Poids : 2,76 kg (DU-E6100) 2,70 g (DU-E6110)

SM-DUE61-T
Cache de l'unité motrice pour le trekking

SM-DUE61-C
Cache de l'unité motrice pour la ville

DU-E5000
Unité motrice pour tous les freins

- Borne de câble facile d'accès sans retirer le plateau et le carter de chaîne
- Transmission et assistance intégrées
  - » Changement de vitesse entièrement automatique pour une expérience cycliste plus naturelle
  - » L'utilisation efficace de la batterie améliore l'autonomie
  - » Vitesse de coupure réglable avec E-TUBE PROJECT
    - · SYMPHOMATIC
- Environnement de pédalage optimisé
  - » Facteur Q étroit et symétrique
  - » La longueur centrale arrière plus courte favorise la vivacité et l'agilité
  - » Compact et léger
- Puissance
  - » 40 Nm(max.), 250 W
- Poids : 2,500 kg

SM-DUE50-T
Cache de l'unité motrice pour le trekking

SM-DUE50-C
Cache de l'unité motrice pour la ville

VILLE / TREKKING

COMPTEUR / CONTACTEUR D'ASSISTANCE
COMMANDE DE VITESSES / MANETTE DE CHANGEMENT DE VITESSE

SÉRIES E6100 / E5000

SC-E6100



SC-E6100
Compteur

- Mode d'assistance
  - » HIGH ⇄ NORM ⇄ ECO ⇄ OFF, WALK
- Communication étendue par connectivité sans fil
  - » Écran généreux et lisible
  - » Communication sans fil avec les écrans tiers et les applications smartphones
  - » Support total E-TUBE PROJECT pour les différents modes d'utilisation du vélo
    - · D-FLY

EW-EN100



EW-EN100
Raccord A

- Mode d'assistance (sans compteur)
  - » HIGH ⇄ NORM ⇄ ECO ⇄ OFF, WALK
- Communication étendue par connectivité sans fil
  - » Option d'écran minimale pour un poste de commande plus simple
  - » Communication sans fil avec les écrans tiers et les applications smartphones
  - » Support total E-TUBE PROJECT pour les différents modes d'utilisation du vélo
    - · D-FLY



SW-E6010-L



SW-E6010-R

SW-E6010-L
Contacteur d'assistance

- Look attrayant
- Sensation de clic tactile
- Forme ergonomique et commande intuitive

SW-E6010-R
Commutateur

- Look attrayant
- Forme ergonomique et commande intuitive
- Sensation de clic tactile



SW-E7000-L



SW-E7000-R

SW-E7000-L
Contacteur d'assistance

- Fonctionnement simple et facile
- Mode d'assistance à la marche
- » Changement du mode d'assistance
- » Assistance au pousser du vélo

SW-E7000-R
Manette de changement de vitesse

- Fonctionnement simple et facile
  - » Changement du mode d'assistance

VILLE / TREKKING

MANIVELLE / PLATEAU

SÉRIES E6100 / E5000



FC-E6100 Noir



FC-E6100 Argent



FC-E5010 Noir



FC-E5000 Argent

√=Oui

Référence		FC-M6100	FC-E5010	FC-E5000
Série		SHIMANO	SHIMANO	SHIMANO
Longueur bras de manivelle	165 mm	-	√	√
	170 mm	√	√	√
	175 mm	√	√	√
Type de manivelle		Solide	Solide	Solide
Type de boîtier de pédalier		axe 24 mm	axe carré	



SM-CRE61
(38D, 44D)



SM-CRE61
(38D, 44D)



SM-CRE61
(38D, 44D)



SM-CRE50
(38D, 44D)



SM-CRE50
(38D, 44D)



SM-CRE50
(38D, 44D)

√=Oui

Référence		SM-CRE61	SM-CRE50*
Vitesses		9/10/11-vitesses	9/10/11-vitesses
Ligne de chaîne		46,5 mm	46,5 mm
Dents plateau		38D, 44D	38D, 44D
Dynamic Chain Engagement		-	-
Matériau du plateau		Acier	Acier
Type de garde-chaîne	Double	√	√
	Simple	√	√
	Sans garde-chaîne	√	√

* utilisé avec le DU-E5000 uniquement

VILLE / TREKKING

SPEC DU MOYEU À VITESSES INTERNES

CHANGEMENT DE VITESSE MÉCANIQUE

MOYEU À VITESSES INTERNES INTER-5E SPÉCIFIQUE E-BIKE



SG-C7000-5C

SG-C7000-5C
Moyeu mécanique à vitesses internes spécifique E-BIKE pour frein à rétropédalage (5 vitesses)

SG-C7000-5D
Moyeu mécanique à vitesses internes spécifique E-BIKE pour frein à disque (5 vitesses)

SG-C7000-5R
Moyeu mécanique à vitesses internes spécifique E-BIKE pour frein à tambour (5 vitesses)

SG-C7000-5V
Moyeu mécanique à vitesses internes spécifique E-BIKE pour frein sur jante (5 vitesses)

SM-C7000-5
Kit de petites pièces pour SG-C7000-5

- Moyeu à vitesses internes spécifique E-BIKE
  - » Changement de vitesse hautes performances pour moteur central
  - » Amélioration de la résistance et de la durée de vie
- Rapport de vitesses : 263 %
- Couleurs disponibles : Noir, Argenté

SL-C7000-5 Noir

SL-C7000-5 Argent

SL-C7000-5
Manette de changement de vitesse REVOSHIFT pour Inter-5E

- Commande ergonomique et légère pour utilisation spécifique E-BIKE
- Couleurs disponibles : Noir, Argenté

CHANGEMENT DE VITESSE ÉLECTRONIQUE

MOYEU À VITESSES INTERNES INTER-5E SPÉCIFIQUE E-BIKE



SG-C7050-5C

SG-C7050-5C
Moyeu Di2 à vitesses internes spécifique E-BIKE pour frein à rétropédalage (5 vitesses)

SG-C7050-5D
Moyeu Di2 à vitesses internes spécifique E-BIKE pour frein à disque (5 vitesses)

SG-C7050-5R
Moyeu Di2 à vitesses internes spécifique E-BIKE pour frein à tambour (5 vitesses)

SG-C7050-5V
Moyeu Di2 à vitesses internes spécifique E-BIKE pour frein sur jante (5 vitesses)

SM-C7050
Kit de petites pièces pour SG-C7050

- Transmission et assistance intégrées
  - » Changement de vitesse entièrement automatique pour une expérience cycliste plus naturelle
  - » L'utilisation efficace de la batterie améliore l'autonomie
  - » Changement de vitesse hautes performances pour moteur central
    - · SYMPHOMATIC
- Environnement de pédalage optimisé
  - » Changement de vitesse hautes performances pour moteur central
  - » Amélioration de la résistance et de la durée de vie
- Rapport de vitesses : 263 %
- Couleurs disponibles : Noir, Argenté

UNITÉ DU MOTEUR



MU-UR500

MU-UR500
Unité du moteur pour SG-C7050

- Transmission et assistance intégrées
  - » Changement de vitesse entièrement automatique pour une expérience cycliste plus naturelle
    - · SYMPHOMATIC
- Unité du moteur compacte
- Moteur silencieux
- Compatible avec moyeu 8-/11 vitesses

CHANGEMENT DE VITESSE MÉCANIQUE / ÉLECTRONIQUE

PLATEAU MONO-VITESSE



CS-C7000

CS-C7000
Plateau mono-vitesse pour SG-C7000 / C7050-5

- Transmission et assistance intégrées
  - » Pour moyeu à vitesses internes spécifique E-BIKE
- Combinaison de rapports : 24D, 27D, 30D

Spécifications de l'unité motrice

√=Oui

Référence		DU-E8000	DU-E7000	DU-E6100	DU-E6110	DU-E5000
Caractéristiques de conduite		VTT	VTT	Ville/Trekking	Ville/Trekking	Ville/Trekking
Puissance nominale maximale (Watt)		250	250	250	250	250
Couple maximal (Nm)		70	60	60/50	60/50	40
Puissance de sortie maximale (W)		500 W	500 W	500 W	500 W	420 W
Freins compatibles		Frein à disque, frein V-BRAKE	Frein à disque, frein V-BRAKE	Frein V-Brake, frein à tambour, frein à disque	Frein à rétropédalage	Frein V-Brake, frein à tambour, frein à disque, frein à rétropédalage
Boîtier de pédalier compatible		Cannelures de l'axe 24 mm	Cannelures de l'axe 24 mm	Cannelures de l'axe 24 mm	Cannelures de l'axe 24 mm	Carré - roulements scellés
Connecteur de câble		Côté gauche	Côté droit	Côté droit	Côté droit	Côté gauche
Guide-chaîne de l'unité motrice		SM-CDE80/70	SM-CDE80/70	-	-	-
Carter de chaîne		-	-	√	√	√
Cache de l'unité de commande		E8000 (SM-DUE80A/B)	E7000 (SM-DUE70A/B)	E6100 (SM-DUE61-T/C)	E6100 E6100 (SM-DUE61-T/C)	E5000 E6100 (SM-DUE50-T/C)
Type de roulements		Double scellés	Double scellés	Simple scellé	Simple scellé	Simple scellé
Ligne de chaîne (mm)		50 / 53 mm	50 / 53 mm	46,5 / 50 / 53 mm	46,5 / 50 / 53 mm	46,5 mm
Facteur Q		177 mm	180 mm	180 mm	180 mm	185 mm
Compatible DI2	INTER-11	-	-	√	√	√
	INTER-8	-	-	√ Automatique disponible	√ Automatique disponible	√ Automatique disponible
	INTER-7	-	-	√	√	√
	INTER-5	-	-	√ Automatique disponible	√ Automatique disponible	√ Automatique disponible
	Type de dérailleur	√	√	√	-	√
Vitesse maximale avec assistance	25 km/h	√	√	√	√	√
	20 mph	√	√	√	√	√
	Réglable (15 km-25 km, 12-20 mph via E-TUBE PROJECT/)	-	-	√	√	√
Mode d'assistance		BOOST, TRAIL, ECO	BOOST, TRAIL, ECO	HIGH, NORMAL, ECO	HIGH, NORMAL, ECO	HIGH, NORMAL, ECO
Caractéristiques de conduite (définies par E-TUBE PROJECT)	Dynamic	√	√	-	-	-
	Explorer	√	√	-	-	-
	Customize	√	√	-	-	-
	Sportive	-	-	√	√	-
	Comfort	-	-	√	√	√
Fonction d'assistance à la marche	MARCHE/ARRÊT (défini par E-TUBE aPROJECT)	√	√	√	√	√
	Standard (spec mécaniques)	√	√	√	√	√
	Intelligent (compatible avec DI2 uniquement)	√	√	√	√	√
Alimentation pour éclairage avant		6 V CC	12 V CC	12 V CC	12 V CC	12 V CC
Alimentation pour éclairage arrière		6 V CC	12 V CC	12 V CC	12 V CC	12 V CC
Alimentation maximale totale de l'éclairage avant et arrière (A)		2	2	2	2	2
Fonction Rentrer chez soi		√	√	√	√	√
Borne pour éclairage (pcs)		1	1	1	1	1
Port pour capteur de vitesse (pcs)		1	1	1	1	1
Capteur de couple		√	√	√	√	√
Capteur de position de manivelle		√	√	√	√	-
Capteur de vitesse du vélo (avec SM-DUE10/DUE11)		√	√	√	√	√
Capteur de cadence		√	√	√	√	-
Poids (kg) sans cache		2,88	2,79	2,76	2,7	2,5

COMPOSANTS DU SYSTÈME SHIMANO STEPS

Batterie

√=Oui

Référence		 NOUVEAU BT-E8035	 BT-E8020	 BT-E8010	 BT-E8014	 BT-E6010	 BT-E6001	 BT-E6000
Unité de commande compatible	E8000/E7000	√	√	√	√	√	-	-
	E6100/E5000	√	√	√	√	√	√	√
Capacité nominale (Wh)	504 Wh	√	√	√	-	-	√	-
	418 Wh	-	-	-	√	√	-	√
Tension nominale		36	36	36	36	36	36	36
Type de fixation	Tube diagonal	-	-	√	√	√	-	-
	Intégrée	√	√	-	-	-	-	-
	Porte-bagages arrière	-	-	-	-	-	√	√
Support de batterie compatible		BM-E8030-A BM-E8030-B BM-E8031-A BM-E8031-B	BM-E8020	BM-E8010		BM-E6010	BM-E6000	
Affichage du niveau de charge		√	√	√	√	√	√	√
Signal d'erreur		√	√	√	√	√	√	√
Port de charge		-*	√	√	√	√	√	√
Commutateur marche/arrêt du système		-*	√	√	√	√	√	√
Chargeur compatible		EC-E6000 EC-E6002 EC-E8004	EC-E6000 EC-E6002 EC-E8004	EC-E6000 EC-E6002 EC-E8004	EC-E6000 EC-E6002 EC-E8004	EC-E6000 EC-E6002 EC-E8004	EC-E6000 EC-E6002 EC-E8004	EC-E6000 EC-E6002 EC-E8004
Poids moyen		2,9 kg	3,05 kg	2,6 kg	2,55 kg	2,65 kg	2,65 kg	2,58 kg

Support de batterie

√=Oui

Référence		BM-E8010	BM-E8020	NOUVEAU BM-E8030-A	NOUVEAU BM-E8030-B	NOUVEAU BM-E8031-A	NOUVEAU BM-E8031-B	BM-E6000-A	BM-E6000-B	BM-E6010
Couleur	1	Noir	Noir	Standard	Standard	Standard	Standard	Noir	Noir	Noir
	2	-	-	-	-	-	-	Gris	Gris	-
Position		Tube diagonal	Intégré	Intégré	Intégré	Intégré	Intégré	Porte-bagages arrière	Porte-bagages arrière	Porte-bagages arrière
Serrure		√	√	√	√	-	-	√	√	√
Branchement au EW-CP100		-	-	√	-	√	-	-	-	-
Batterie compatible		BT-E8010	BT-E8020	BT-E8035	BT-E8035	BT-E8035	BT-E8035	BT-E6000 BT-E6001	BT-E6000 BT-E6001	BT-E6010
Outil compatible		TL-BME02	TL-BME03	TL-BME04	TL-BME04	TL-BME04	TL-BME04	-	-	TL-BME01

Chargeur de batterie et éléments connexes





EC-E6000
Chargeur de batterie

- Rechargement sans enlever la batterie
- Fonction de recharge rapide - pour recharger jusqu'à 80 % de la capacité totale
- Petit connecteur

SM-BTE60
Adaptateur de charge de la batterie

- Adaptateur pour la charge de la batterie (BT-E6000/E6001/E6010) avec chargeur (EC-E6000/E6002/E8004)

SM-BTE80 NOUVEAU
Adaptateur de charge de la batterie

- Adaptateur pour la charge de la batterie (BT-E8035) avec chargeur (EC-E6000/E6002/E8004)

EC-E6002
Chargeur de batterie

- Dimensions compactes et poids léger pour porter facilement
- Rechargement sans enlever la batterie
- Charge avec batterie directement
- Fonction de recharge rapide - pour recharger jusqu'à 80 % de la capacité totale
- Petit connecteur

EC-E8004 NOUVEAU
Chargeur de batterie

- Chargeur de batterie léger et portable
  Même dimensions et poids compacts que l'EC-E6002
- Chargement rapide
  Charge rapide de la moitié à 80 % en 1 heure
  Charge de la batterie vide à 80 % en 2 heures
  Passe de vide à complètement chargée en 4,5 heures
- Équivalent ou supérieur aux grades étanches 5 (IPX5)

SM-BCC1
Cordon du chargeur de batterie

- À acheter séparément avec le chargeur de batterie (EC-E6002)

Durée de charge

√=Oui

Référence		NOUVEAU EC-E8004	EC-E6000	EC-E6002
Équipé d'une batterie 504 Wh	Charge complète	4,0h (4,5h *)	5 h	7,5 h
	Charge à 80 %	2,5h (3,2h *)	2,5 h	4 h
Équipé d'une batterie 418 Wh	Charge complète	3,0h (3,5h *)	4 h	6,5 h
	Charge à 80 %	2,0h (2,5h *)	2 h	3,5 h
Voltage compatible		100 V-240 V CA 50-60 Hz	100 V-240 V CA 50-61 Hz	100 V-240 V CA 50-62 Hz
Chargement plug-in		√	√	√
Température de charge		0-40 °C	0-40 °C	0-40 °C
Température de stockage		-20-60 °C	-20-60 °C	-20-60 °C
Signal d'erreur		√	√	√
Câble d'alimentation CA compatible		-	-	SM-BCC1
Câble CA intégré (m)		1 m / 2 m	2 m	-
Dimensions (mm) (Lxlxh)		162x73x44	204x84x45	160x70x40
Poids moyen		550 g (poids cible)	930 g	523 g

* En cas de 100 V CA

Port de charge satellite

√=Oui

Référence	NOUVEAU EW-CP100
Position	Intégré
Batterie compatible	BT-E8035
Support de batterie compatible	BM-E8030-A BM-E8031-A
Chargeur de batterie compatible	EC-E6000 EC-E6002 EC-E8004
Mise à jour du micrologiciel via E-TUBE PROJECT	-
Longueur de câble jusqu'à BM-E803* (mm)	200 550

Manivelle

√=Oui

Référence		 FC-M8050	 FC-E8050	 FC-E8000	 FC-E6100	 FC-E5000	 FC-E5010
Marque		DEORE XT	SHIMANO	SHIMANO	SHIMANO	SHIMANO	SHIMANO
Type de manivelle	HOLLOWTECH	√	√	-	-	-	-
	Solide	-	-	√	√	√	√
Facteur Q (mm)		177, 180*	177, 180*	177, 180*	180	185	185
Type de boîtier de pédalier		Cannelures de l'axe 24 mm	Cannelures de l'axe 24 mm	Cannelures de l'axe 24 mm	Cannelures de l'axe 24 mm	Axe carré	Axe carré
Longueur de manivelle (mm)	160 mm	-	-	NOUVEAU √	-	-	-
	165 mm	√	-	√	-	√	√
	170 mm	√	√*	√	√	√	√
	175 mm	√	√	√	√	√	√
Couleur		Couleur de la série	Standard	Standard	Argent/Noir	Argent	Noir
Remarque		*en cas d'utilisation avec DU-E6100/E6110/E7000	*en cas d'utilisation avec DU-E6100/E6110/E7000	*en cas d'utilisation avec DU-E6100/E6110/E7000			

Plateau

√=Oui

Vitesses		12-vitesses			10/11-vitesses			9/10/11-vitesses		9/10/11-vitesses	
Référence		SM-CRE80-12-B	NOUVEAU SM-CRE70-12-B	NOUVEAU SM-CRE70-12	SM-CRE80-B	NOUVEAU SM-CRE80-R	SM-CRE80	NOUVEAU SM-CRE70	SM-CRE70-B	SM-CRE61	SM-CRE50
Ligne de chaîne		53 mm	53 mm	50 mm	53 mm	50 mm	50 mm	50 mm	53 mm	46,5 mm	46,5 mm
Dents plateau	34D	√	-	-	√	-	√	-	√	-	-
	36D	NOUVEAU √	√	-	-	-	-	-	-	-	-
	38D	NOUVEAU √	-	-	√	-	√	√	-	√	√
	42D	-	-	√	-	-	-	-	-	-	-
	44D	-	-	-	-	-	√	-	-	√	√
	47D	-	-		-	√	-	-	-	-	-
DYNAMIC CHAIN ENGAGEMENT Plus		√	-	√	√	-	√	√	-	-	-
Matériau du plateau		Acier	Acier	Acier	Acier	Aluminium	Acier	Acier	Acier	Acier	Acier
Type de garde-chaîne	Double	-	-	√	-	-	√*	√	-	√	√
	Simple	-	-	-	-	-	-	-	-	√	√
	Sans garde-chaîne	√	√	-	√	√	√	√	√	√	√
Guide-chaîne compatible		√	√	-	√	SM-CDE80 (montage sur cadre)	√	√ sans guide-chaîne, sans plaque arrière	√	-	-
Carter de chaîne compatible		-	-	-	-	-	-	-	-	√	√
Remarque							* 44D uniquement				

Système de frein à disque hydraulique recommandé

√=Oui

Référence			 BL-M9100 / BR-M9100	 BL-M9120 / BR-M9120	 BR-M8020 / BL-M8000	 BL-MT501 / BR-MT520
Marque			XTR	XTR	DEORE XT	SHIMANO
Étrier de frein à disque	Puissance de freinage élevée SERVOWAVE		√	√	√	-
	Type de piston		2 pistons	4 pistons	4 pistons	4 pistons
	% de puissance de freinage selon taille du disque	160 mm	146 %	146 %	146 %	146 %
		180 mm	168 %	168 %	168 %	168 %
		203 mm	191 %	191 %	191 %	191 %
	Patin de frein	Avec ou sans ailette	sans ailette	sans ailette	sans ailette	sans ailette
		Matériau	Résine/Métal	Résine/Métal	Résine/Métal	Résine/Métal
Manette de frein	Matériau		CFRP	Aluminium	Aluminium	Aluminium
	Doigt		2 doigts	2 doigts	2 doigts	2 doigts
	Technologie		I-SPEC EV	I-SPEC EV	I-SPEC II	I-SPEC II
Purge	Purge unidirectionnelle		√	√	√	√
	Purge par entonnoir		√	√	√	√

Disques de frein à disque pour capteur de vitesse E-BIKE

√=Oui

Référence		 NOUVEAU RT-EM910	 RT-EM900	 NOUVEAU RT-EM810	 RT-EM800	 NOUVEAU RT-EM600	 NOUVEAU RT-EM300
Type de disque		Étroit	Étroit	Étroit	Étroit	Étroit	Large
Fonction	ICE TECHNOLOGIES FREEZA	√	√	√	-	-	-
	ICE TECHNOLOGIES	√	-	√	√	-	-
Dimension du disque	203 mm	√	IRTEM900L	√	-	IRTEM600L	√
	180 mm	√	IRTEM900M	√	IRTEM800M	IRTEM600M	√
	160 mm	√	IRTEM900S	√	IRTEM800S	IRTEM600S	√
	140 mm	-	-	-	-	-	-
Matériau du disque		Acier inoxydable + Aluminium + Acier inoxydable	Acier inoxydable + Aluminium + Acier inoxydable	Acier inoxydable + Aluminium + Acier inoxydable	Acier inoxydable + Aluminium + Acier inoxydable	Acier inoxydable	Acier inoxydable
Compatibilité des patins	Métal	√	√	√	√	√	-
	Résine	√	√	√	√	√	-
Bague de blocage Alliage		√	√	√	√	-	-
Remarque		* pour l'arrière uniquement avec support magnétique ; ailette peinte	* pour l'arrière uniquement avec support magnétique ;	* pour l'arrière uniquement avec support magnétique ; ailette peinte	* pour l'arrière uniquement avec support magnétique ;	* pour l'arrière uniquement avec support magnétique ;	* pour l'arrière uniquement avec support magnétique ;

Chaîne

√=Oui

Vitesses	11/12-vitesses	9/10/11-vitesses					
Type	HYPERGLIDE+	HG-X11	HG-X11	HG-X11	HG-X	HG	HG/UG
Référence	CN-M9100	CN-E8000-11	CN-HG701-11	CN-HG601-11	CN-E6090-10	CN-E6070-9	CN-HG71
Traitement de surface de la plaque extérieure	SIL-TEC	SIL-TEC	SIL-TEC	Gris	SIL-TEC	Gris	Gris
Traitement de surface de la plaque intérieure	Chromé	SIL-TEC	SIL-TEC	SIL-TEC	SIL-TEC	Gris	Gris
Conception directionnelle	√	√	√	√	√	-	-
Plaque perforée ultra légère	-	-	-	-	-	-	-
Axe de maillon chromé	√	√	√	√	√	√	√
Axe creux	√	-	-	-	-	-	-
Broche de raccordement	QUICK-LINK (SM-CN910-12)	QUICK-LINK (SM-CN900-11)	QUICK-LINK (SM-CN900-11)	QUICK-LINK (SM-CN900-11)	Deux lignes	Argenté	Noir
Poids (114 maillons)	242 g	257 g	257 g	257 g	276 g	276 g	324 g
Code n.	ICNM9100116Q ICNM9100126Q ICNM9100138Q	ICNE800011116Q ICNE800011126Q ICNE800011138Q	ICNHG70111126Q ICNHG70111138Q	ICNHG60111126Q ICNHG60111138Q	ICNE609010118I ICNE609010126I ICNE609010138I	ICNE60709118I ICNE60709126I ICNE60709138I	ECNHG71C116I ECNHG71C138I
Remplacement/ Remarque		116 maillons 126 maillons 138 maillons	126 maillons 138 maillons	126 maillons 138 maillons	Mono-plateau uniquement 118 maillons 126 maillons 138 maillons	Mono-plateau uniquement 118 maillons 126 maillons 138 maillons	CN-HG91 CN-HG70

DISTANCE DE CONDUITE

E8000/E7000

[Caractéristique de conduite DYNAMIC]

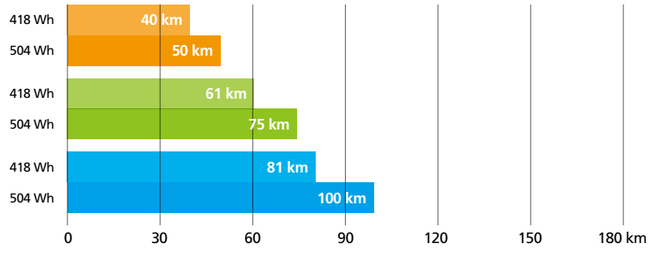

Mode BOOST / HIGH
Mode TRAIL / NORMAL
Mode ECO

Conditions du test

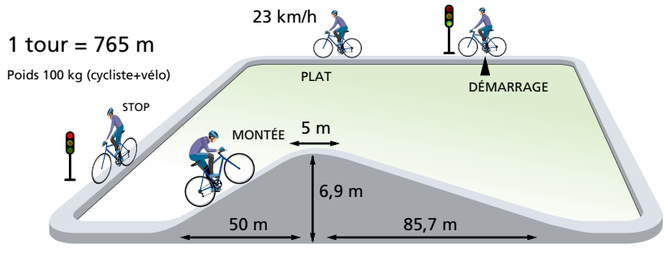

E6100/E5000

[Caractéristique de conduite COMFORT]

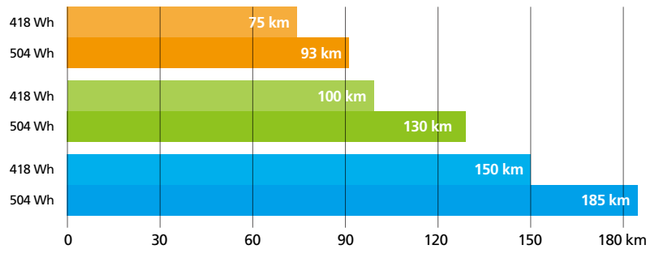

Mode HIGH
Mode NORMAL
Mode ECO

Conditions du test



SHIMANO STEPS

Séries E8000 / E7000 / E6100 / E5000

MANUEL DU REVENDEUR

REMARQUE IMPORTANTE

Cette brochure est un extrait du manuel d'utilisateur et du manuel du revendeur.

Pour consulter la dernière version de ces deux manuels, rendez-vous sur notre site Web :
https://si.shimano.com

Cette brochure présente les différentes étapes de montage. Pour le démontage, effectuez ces étapes dans l'ordre inverse.

LISTE DES OUTILS

Les outils suivants sont requis pour l'installation/le retrait, le réglage et l'entretien.

Élément	Emplacement / Type de boulon	Outil	
Câble électrique	Prise	TL-EW02	TL-EW02
Compteur (fixation sur cintre)	Boulon de blocage	3	Clé à six pans de 3 mm
Compteur (fixation sur potence)	Boulon de blocage Boulon de montage Boulon de réglage d'angle	PH2	Tournevis [n° 2]
Unité de la manette	Boulon de blocage Vis de fixation de la manette	3	Clé à six pans de 3 mm
Fixation de la batterie (BM-E8020)	Unité de clé pour boîtier inférieur du support	5	Clé à six pans de 5 mm
	Cache de l'unité de clé pour boîtier supérieur du support	PH2	Tournevis [n° 2]
	Barillet	2	Clé à six pans de 2 mm
	Unité de clé (déterminez l'emplacement d'installation)	TL-BME03	TL-BME03
Fixation de la batterie (BM-E8010)	Boîtier inférieur du support	3	Clé à six pans de 3 mm
		8	Clé de serrage de 8 mm
	Unité de clé	3	Clé à six pans de 3 mm
	Cache de l'unité de clé Boîtier supérieur du support	2.5	Clé à six pans de 2,5 mm
	Unité de clé	TL-BME02	TL-BME02
Fixation de la batterie (BM-E6010)	Boîtier inférieur du support Unité de clé	3	Clé à six pans de 3 mm
	Cache de l'unité de clé Boîtier supérieur du support	PH1	Tournevis [n° 1]
	Unité de clé (déterminez l'emplacement d'installation)	TL-BME01	TL-BME01
Fixation de la batterie (BM-E6000)	Unité de clé	PH2	Tournevis [n° 2] Tournevis plat (6,4 mm)
	Boîtier inférieur du support	PH2	Tournevis [n° 2]
	Boîtier supérieur du support	10	Hexalobulaire [n° 10]
Capteur de vitesse (SM-DUE10)	Boulon de montage du capteur de vitesse	4 / 10	Clé à six pans de 4 mm / Hexalobulaire [n° 10]
	Boulon de montage de l'unité aimantée	PH2	Tournevis [n° 2]
Capteur de vitesse (SM-DUE11)	Boulon de montage du capteur de vitesse	10	Hexalobulaire [n° 10]
Disque de frein à disque	Bague de blocage	TL-LR15 +	TL-LR15 + Clé de 24 mm TL-LR15 + Clé à douille de 1/2 pouce
Unité motrice	Boulon de montage de l'unité motrice	-	Prenez contact avec le fabricant du vélo.
	Cache de l'unité motrice (produit d'autres marques)		
	Cache de l'unité motrice (cache de l'unité motrice SHIMANO)	PH2	Tournevis [n° 2]
Câble d'éclairage	Boulon de montage du câble d'éclairage		
Manivelle (type à axe à cannelure)	Embout	TL-FC16 / TL-FC18	TL-FC16/TL-FC18
	Boulon de blocage	5	Clé à six pans de 5 mm
Manivelle (type à axe carré)	Boulon de montage de manivelle	8	Clé à six pans de 8 mm
Guide-chaîne	Boulon de montage de la plaque arrière	4	Clé à six pans de 4 mm
	Boulon de montage du guide	3	Clé à six pans de 3 mm
Plateau	Bague de blocage	TL-FC39 + TL-FC33	TL-FC39 + TL-FC33 (Avec clé à douille de 1/2 pouce)
		TL-FC39 + TL-FC36	TL-FC39 + TL-FC36
	Garde-chaîne Cache du bras	PH2	Tournevis [n° 2]

VUE D'ENSEMBLE DES ÉLÉMENTS

VTT À ASSISTANCE ÉLECTRIQUE

Type de batterie pour tube diagonal

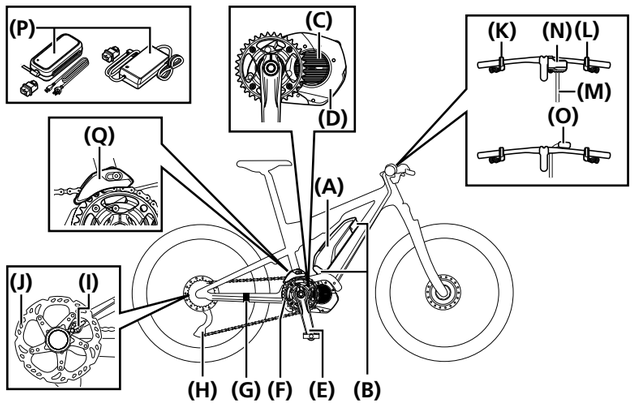

Type de batterie intégrée

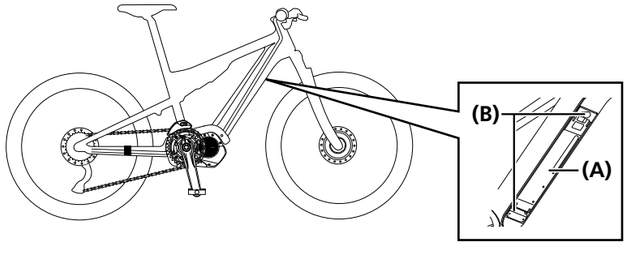

(A) Batterie
(B) Fixation de la batterie
(C) Unité motrice
(D) Cache de l'unité motrice
(E) Manivelle
(F) Plateau
(G) Capteur de vitesse
(H) Dérailleur arrière
(I) Capteur de vitesse (pour le disque de frein à disque avec aimant)
(J) Disque de frein à disque avec aimant
(K) Unité de la manette pour assistance
(L) Unité de la manette pour changement de vitesse (DI2)
(M) Câble électronique
(N) Compteur
(O) Raccord (A) (unité sans fil)
(P) Chargeur de batterie
(Q) Guide-chaîne

VILLE / TREKKING

Type de batterie pour tube diagonal

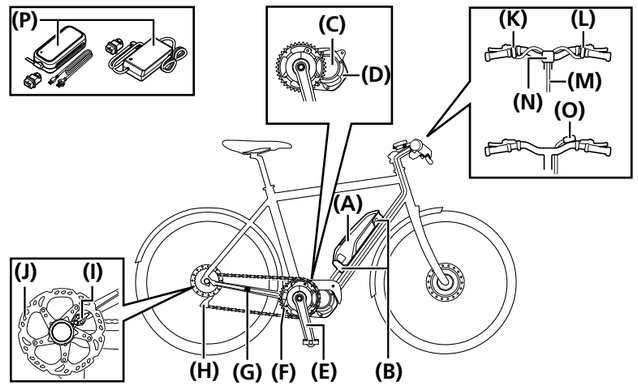

Type de batterie pour porte-bagages arrière

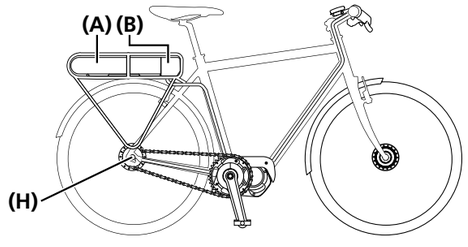

(A) Batterie
(B) Fixation de la batterie
(C) Unité motrice
(D) Cache de l'unité motrice
(E) Manivelle
(F) Plateau
(G) Capteur de vitesse
(H) Dérailleur arrière / unité du moteur + moyeux à vitesses internes
(I) Capteur de vitesse (pour le disque de frein à disque avec aimant)
(J) Disque de frein à disque avec aimant
(K) Unité de la manette pour assistance
(L) Unité de la manette pour le changement de vitesse électronique
(M) Câble électronique
(N) Compteur
(O) Raccord (A) (unité sans fil)
(P) Chargeur de batterie

INSTALLATION DES COMPOSANTS ÉLECTRIQUES

Schéma de câblage général

E8000

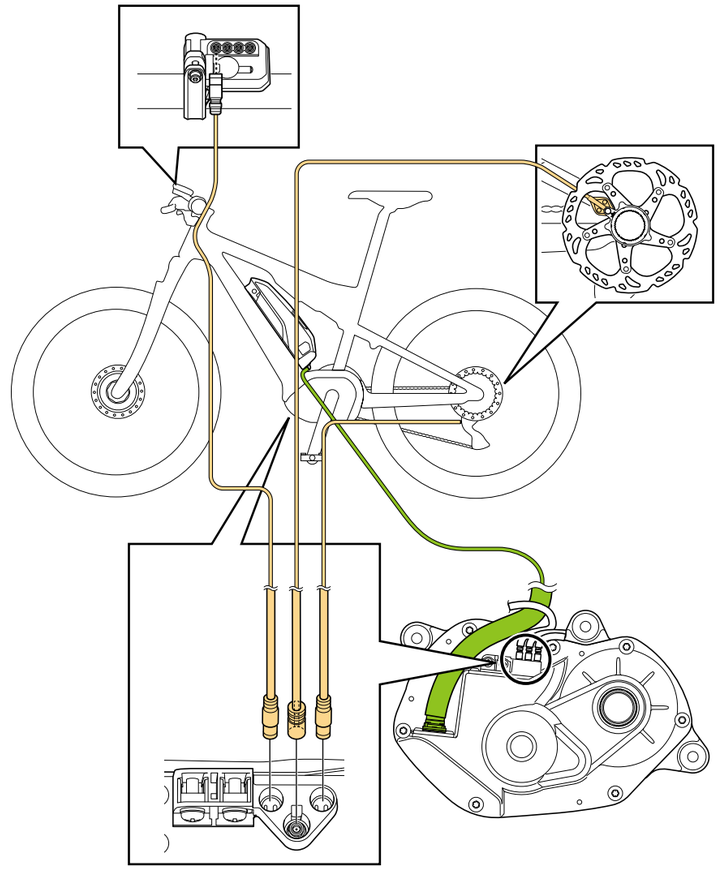

INFOS TECHNIQUES

- La longueur maximale du câble électrique (EW-SD50) est de 1 600 mm.
- Lorsque vous acheminez les câbles et les fils électriques, assurez-vous qu'ils ne sont pas enroulés.

E7000

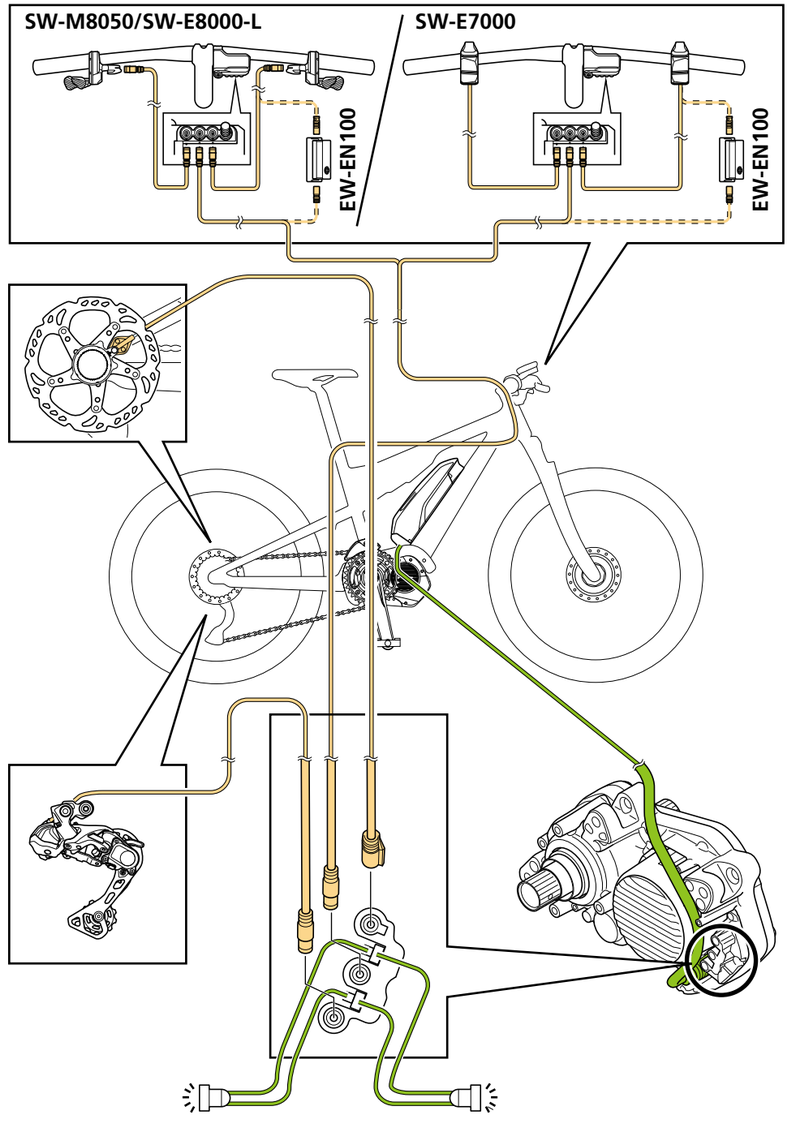

INFOS TECHNIQUES

- La longueur maximale du câble électrique (EW-SD50) est de 1 600 mm.
- Lorsque vous acheminez les câbles et les fils électriques, assurez-vous qu'ils ne sont pas enroulés.

E6100

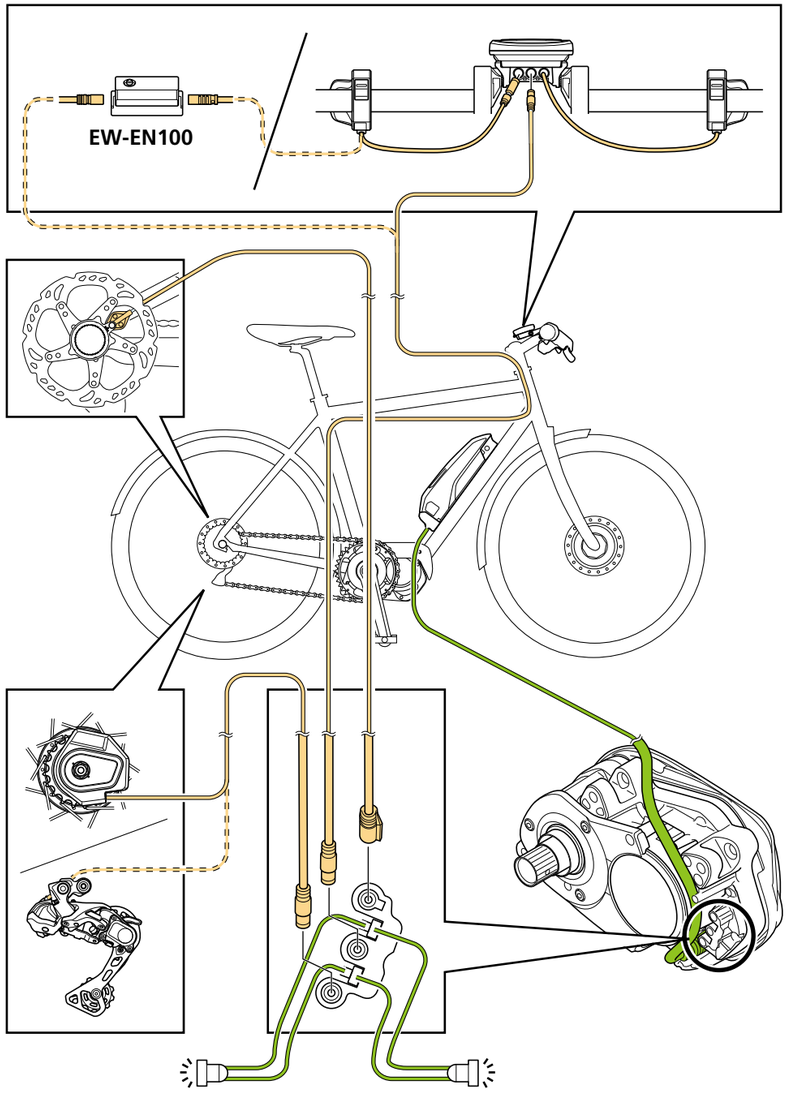

INFOS TECHNIQUES

- La longueur maximale du câble électrique (EW-SD50) est de 1 600 mm.
- Lorsque vous acheminez les câbles et les fils électriques, assurez-vous qu'ils ne sont pas enroulés.

E5000

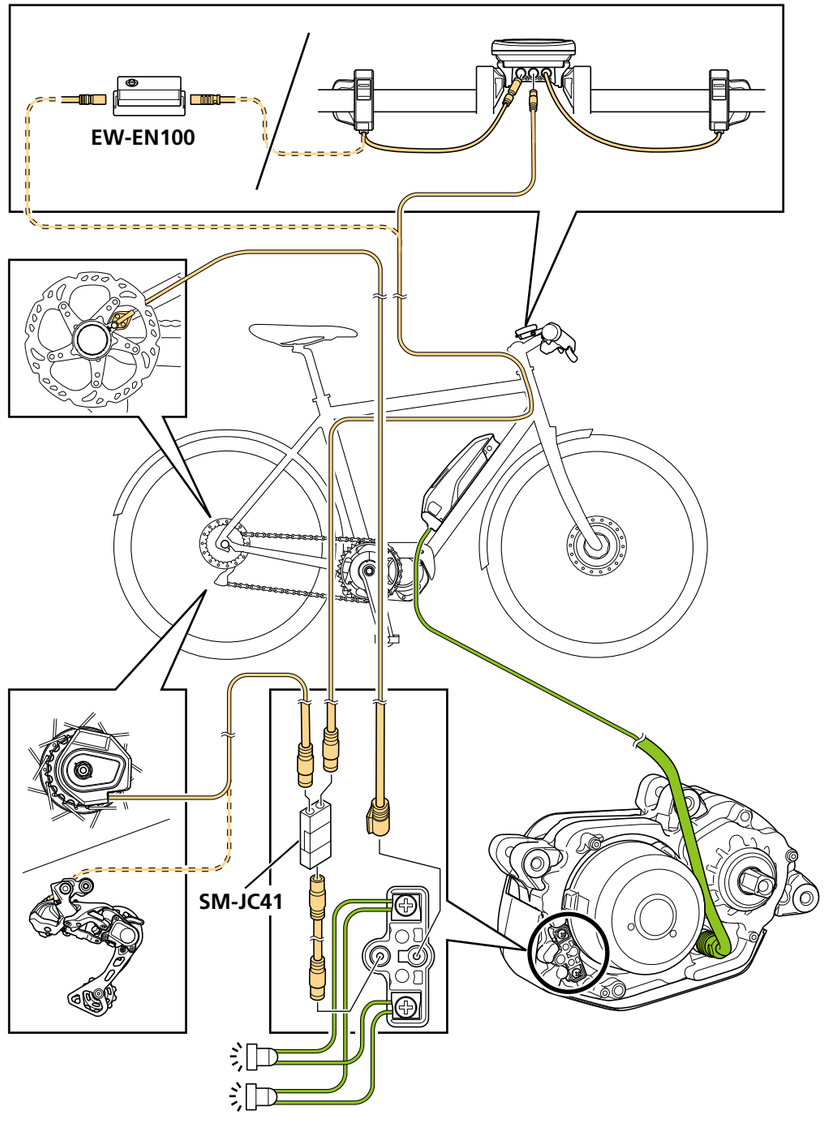

REMARQUE

- Le dispositif SM-JC41 est nécessaire si vous utilisez le système STEPS série E5000 pour le changement de vitesse électronique DI2.

INFOS TECHNIQUES

- La longueur maximale du câble électrique (EW-SD50) est de 1 600 mm.
- Lorsque vous acheminez les câbles et les fils électriques, assurez-vous qu'ils ne sont pas enroulés.

MANUEL DU REVENDEUR

INSTALLATION DE L'UNITÉ MOTRICE ET DES PIÈCES PÉRIPHÉRIQUES

Procédez comme suit pour installer l'unité motrice et les pièces périphériques.

(1) Installation de l'unité motrice

(2) Câblage de l'unité motrice

(3) Installation du cache de l'unité motrice

(4) Installez les plateaux et les manivelles

INFOS TECHNIQUES

- Pour vérifier le câblage de l'unité motrice sur un vélo entièrement monté, vous devez tout d'abord retirer le cache de l'unité motrice.
- DU-E8000 / DU-E5000 : Retirez le cache gauche pour accéder au cordon d'alimentation et au bornier.
- DU-E7000 / DU-E6100 : Retirez le cache droit (avant) pour accéder au cordon d'alimentation et au bornier.
- Pour retirer l'unité motrice, suivez la procédure inverse.

Installation de l'unité motrice

Avant d'installer l'unité motrice sur le cadre, vérifiez d'abord que tous les fils et câbles électriques à raccorder à l'unité motrice ont été acheminés jusqu'à la zone d'installation de l'unité motrice du cadre.

1. Vérifiez les trois orifices de fixation situés à gauche et à droite du cadre, puis fixez l'unité motrice.

Veillez à ne pas coincer les fils et câbles électriques entre le cadre et l'unité motrice, et à ne pas les plier de force.

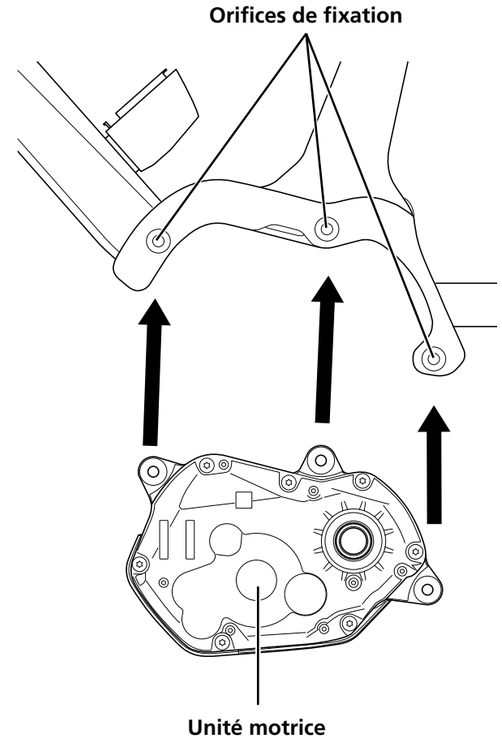

MANUEL DU REVENDEUR

2. Fixez l'unité motrice sur le cadre.

(1) Serrez le boulon de montage de droite de manière à ce que l'unité motrice soit en contact étroit avec la surface intérieure du côté droit du cadre.

(2) Serrez le boulon de montage situé sur le côté gauche du cadre.

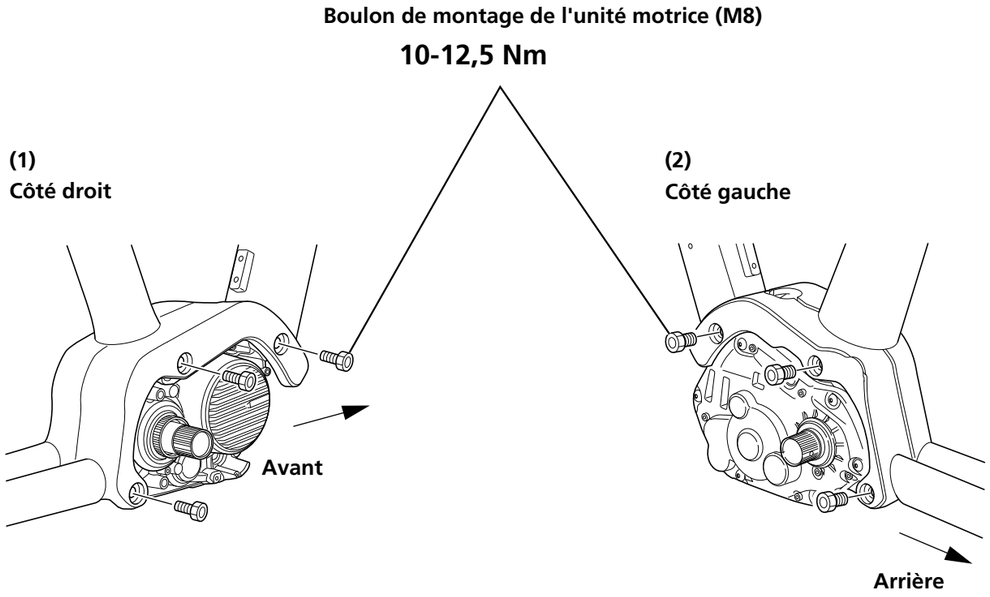

INFOS TECHNIQUES

- Les boulons de montage (M8) de l'unité motrice ne sont pas fournis avec les produits SHIMANO. Utilisez les boulons fournis par le fabricant du vélo.

Branchement du cordon d'alimentation

Le port d'alimentation est situé sur ;

- DU-E8000 / DU-E5000 : le côté gauche de l'unité motrice.
- DU-E7000 / DU-E6100 : le côté droit de l'unité motrice.

Méthode de connexion

1. Branchez le cordon d'alimentation.

Alignez le marquage en triangle situé sur le port d'alimentation de l'unité motrice avec le marquage de flèche situé à l'extrémité du cordon d'alimentation, puis insérez le cordon.

* Assurez-vous que l'unité est correctement branchée.

DU-E8000

DU-E7000 / DU-E6100

DU-E5000

REMARQUE

- Lorsque vous acheminez les câbles, assurez-vous que le cordon d'alimentation n'est pas enroulé.

Méthode de retrait

1. Retirez le cordon d'alimentation.

Pour retirer le cordon d'alimentation, saisissez la prise du cordon, puis tirez.

DU-E8000

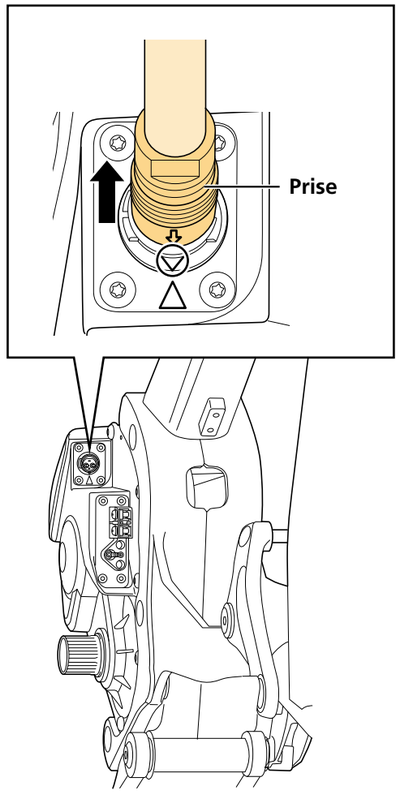

DU-E7000 / DU-E6100

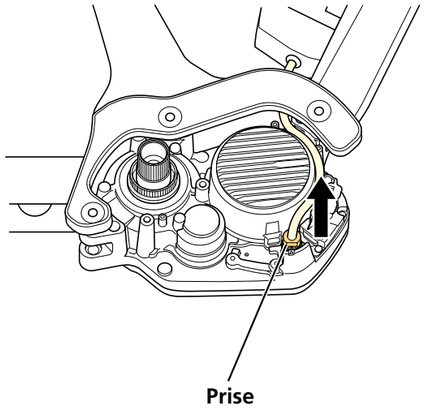

DU-E5000

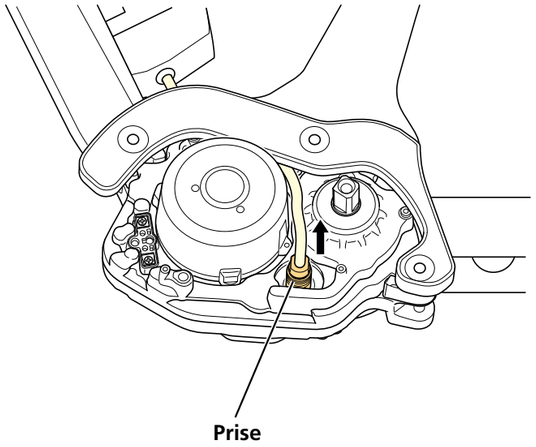

Raccordement des pièces périphériques du guidon et des composants de changement de vitesse électroniques

Branchez les câbles provenant des pièces périphériques du guidon (par exemple le compteur et le raccord (A)) et les câbles provenant des composants électroniques de changement de vitesse sur le bornier de l'unité motrice.

1. Branchez les câbles électriques sur les ports E-TUBE de l'unité motrice.

DU-E8000

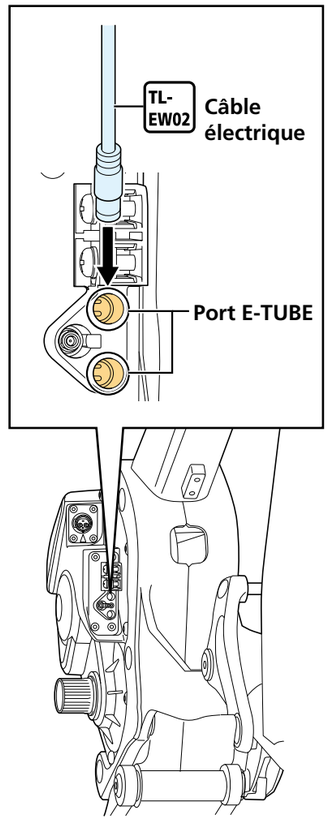

DU-E7000 / DU-E6100

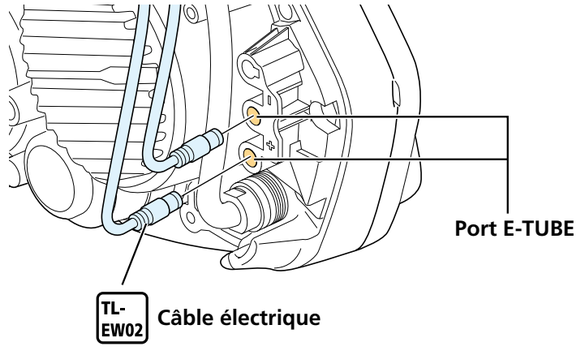

DU-E5000

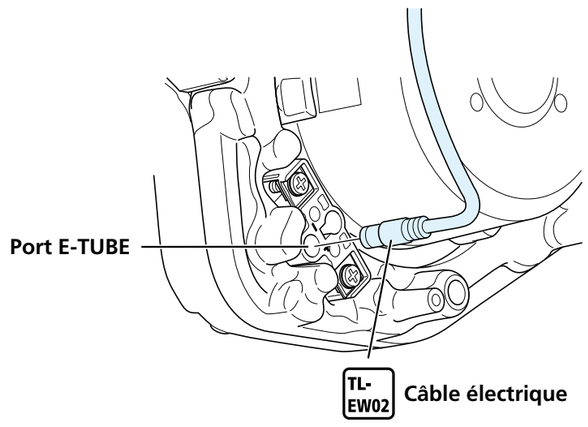

REMARQUE

- Veillez à fixer les fiches sans résistance de charge sur les ports E-TUBE qui ne sont pas utilisés.
- Si vous utilisez le système STEPS série E5000 pour le changement de vitesse électronique, reportez-vous au schéma de câblage général et branchez le câble électrique connecté au DU-E5000 sur le dispositif SM-JC41.
- Lorsque vous acheminez les câbles électriques, assurez-vous qu'ils ne sont pas enroulés.

Raccordement du capteur de vitesse

Branchez le câble électrique du capteur de vitesse sur le bornier de l'unité motrice.

1. Branchez le câble électrique sur le port du capteur de vitesse de l'unité motrice.

DU-E8000

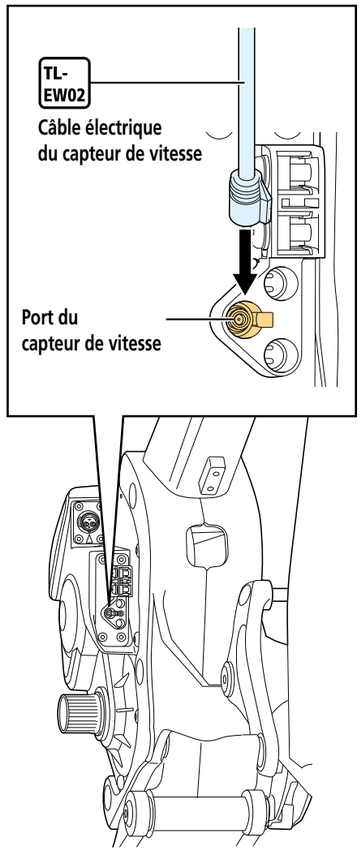

DU-E7000 / DU-E6100

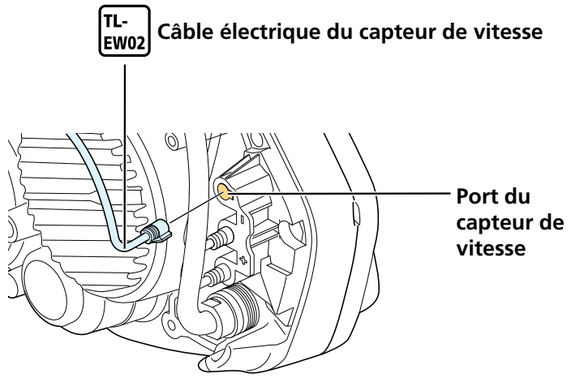

DU-E5000

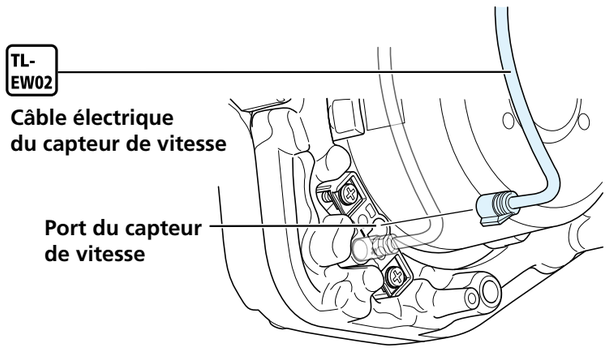

REMARQUE

- Lorsque vous acheminez les câbles électriques, assurez-vous qu'ils ne sont pas enroulés.

Raccordement des câbles d'éclairage

L'unité motrice contient des bornes qui fournissent une alimentation électrique aux systèmes d'éclairage avant et arrière du vélo. Branchez les câbles connectés à l'éclairage avant et à l'éclairage arrière sur l'unité motrice.

REMARQUE

- Vous devrez peut-être configurer le [raccordement de l'éclairage] dans E-TUBE PROJECT. Reportez-vous au manuel d'aide d'E-TUBE PROJECT pour plus de détails.
- Un éclairage présentant les spécifications suivantes peut être raccordé à l'unité motrice.

Unité motrice	Spécifications de l'éclairage
DU-E8000	6 V CC 2 000 mA
DU-E7000	12 V CC 2 000 mA
DU-E6100	12 V CC 2 000 mA
DU-E5000	12 V CC 2 000 mA

1. Desserrez les boulons de montage.

DU-E8000

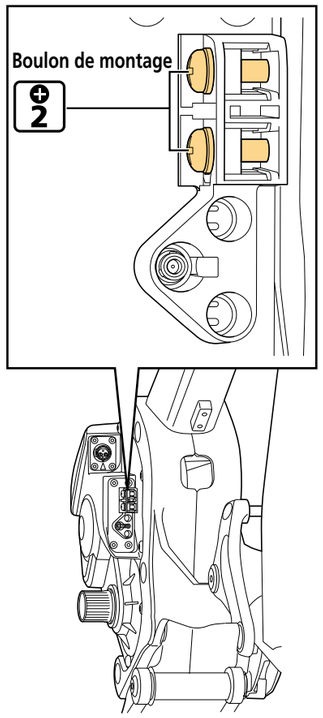

DU-E7000 / DU-E6100

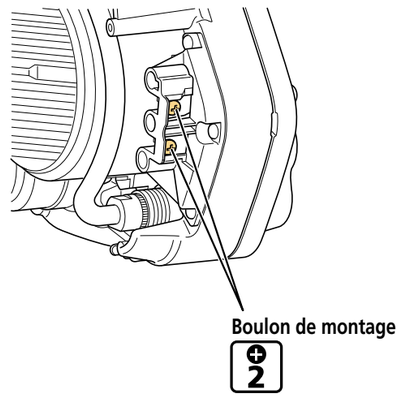

DU-E5000

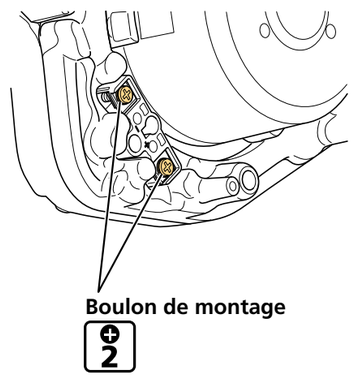

2. **Branchez les câbles d'éclairage sur les bornes prévues à cet effet, puis serrez les boulons de montage.**

DU-E8000

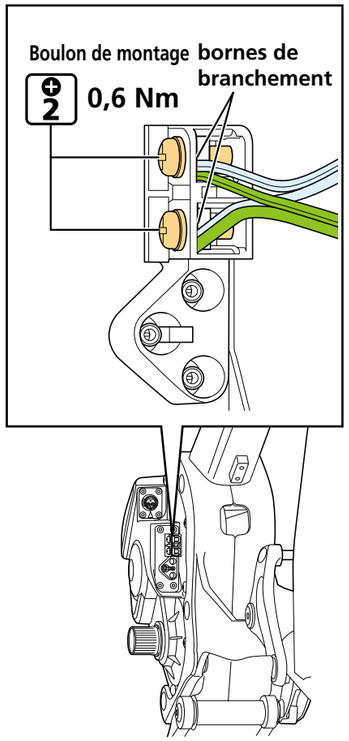

DU-E7000 / DU-E6100

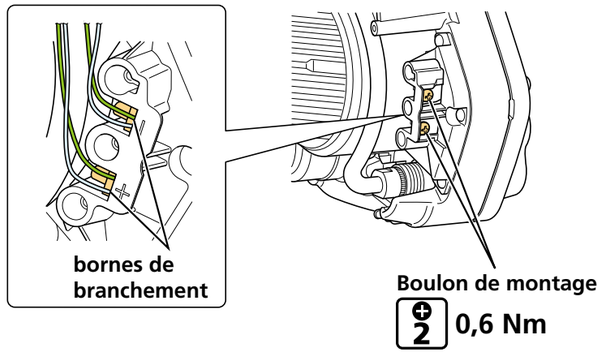

DU-E5000

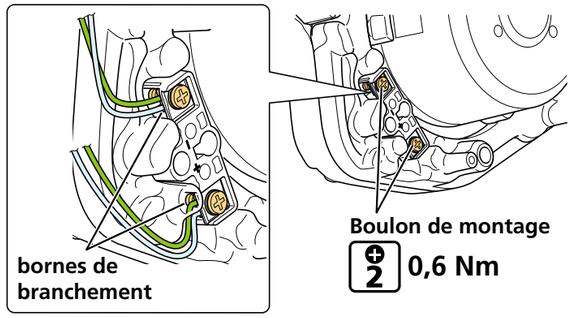

Installation du cache de l'unité motrice

Cache de l'unité motrice SHIMANO uniquement

DU-E8000

1. **Reportez-vous au dernier manuel du revendeur pour plus de détails.**

E8000

http://si.shimano.com/dm/E8000

DU-E7000

Cette section explique comment installer le cache SM-DUE70-A ou SM-DUE70-B. L'aspect de la pièce varie suivant le modèle. L'exemple présenté ici concerne le cache SM-DUE70-A.

1. **Installez le cache gauche (avant).**

Fixez le cache gauche en utilisant les trois boulons de montage du cache fournis.

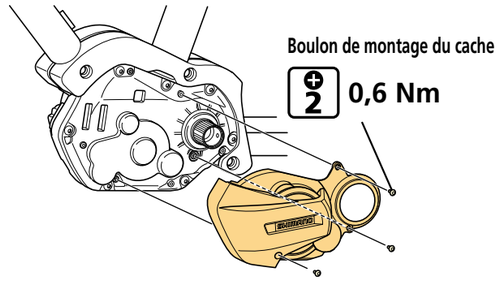

2. **Installez le cache gauche (arrière).**

(1) Mettez le cache gauche (arrière) en place sur l'unité motrice, en passant par dessous le vélo.

(2) Fixez le cache gauche (arrière) en utilisant les trois boulons de montage du cache fournis.

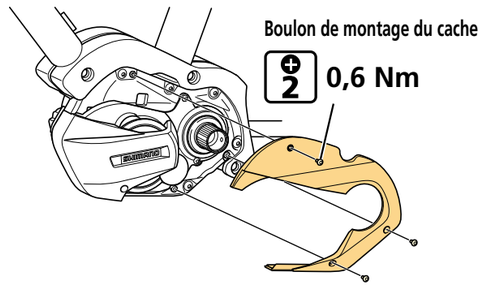

3. Installez le cache droit (arrière).

Fixez le cache droit (arrière) en utilisant les trois boulons de montage du cache fournis.

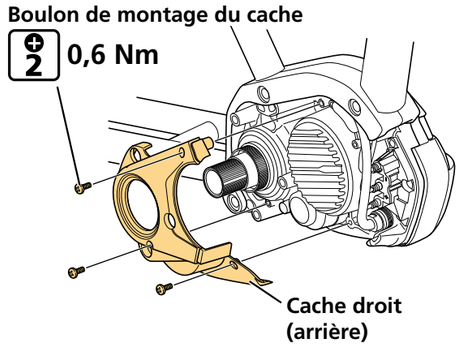

4. Installez le cache droit (avant).

Fixez le cache droit (avant) en utilisant les trois boulons de montage du cache fournis.

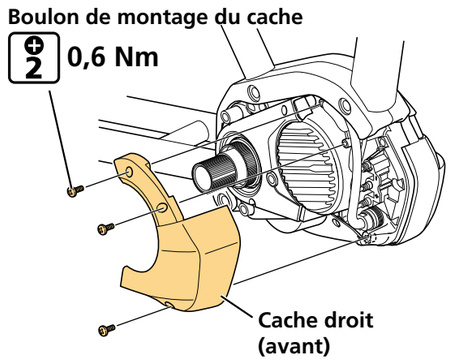

DU-E6100

Cette section explique comment installer un cache SM-DUE61-TC ou SM-DUE61-CC. L'aspect de la pièce varie suivant le modèle. L'exemple présenté ici concerne le cache SM-DUE61-TC.

1. Installez le cache gauche.

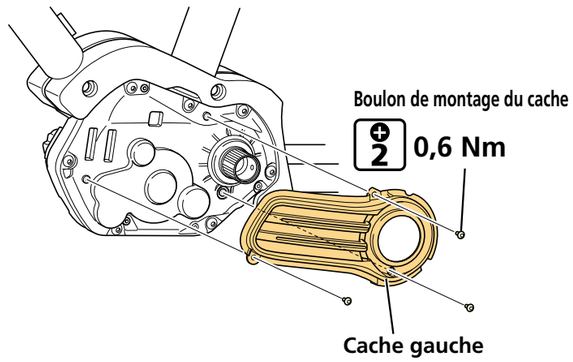

2. Installez le cache droit.

(1) Décollez la protection anti-adhésive du cache droit.

(2) Alignez les orifices situés sur la partie convexe du cache droit sur la partie concave de l'unité motrice, puis fixez le cache sur l'unité motrice.

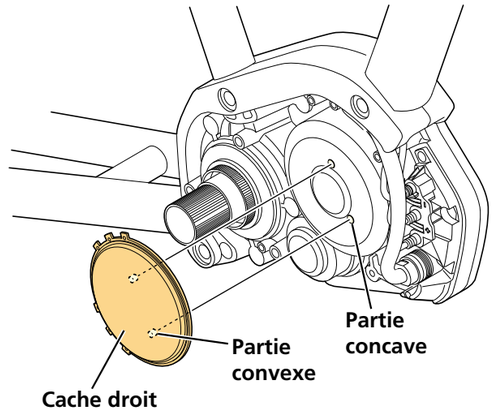

REMARQUE

- Vérifiez l'absence d'huile ou de tout autre corps étranger sur la surface adhésive du cache et sur la surface d'adhérence de l'unité motrice. Le cas échéant, nettoyez les surfaces.

DU-E5000

1. Reportez-vous au dernier manuel du revendeur pour plus de détails.

E5000

http://si.shimano.com/dm/E5000

Installation du plateau et des manivelles

Dans SHIMANO STEPS, l'unité motrice comprend un axe. De ce fait, le plateau avant et les manivelles gauche/droite doivent être installés individuellement sur l'unité motrice. Installez la roue arrière sur le vélo avant de commencer la procédure suivante.

Type à axe à cannelure

E8000 | E7000 | E6100

1. Installez la manivelle gauche.

(1) Un « L » (G) est marqué sur une extrémité de la manivelle gauche (du côté où la pédale est installée).

(2) Vérifiez que la plaque d'arrêt de la manivelle gauche dépasse.

(3) Installez la manivelle gauche, en vous assurant que la partie large de la rainure située sur la manivelle est alignée sur la partie large de la rainure située sur la cannelure de l'axe.

(4) Serrez l'embout.

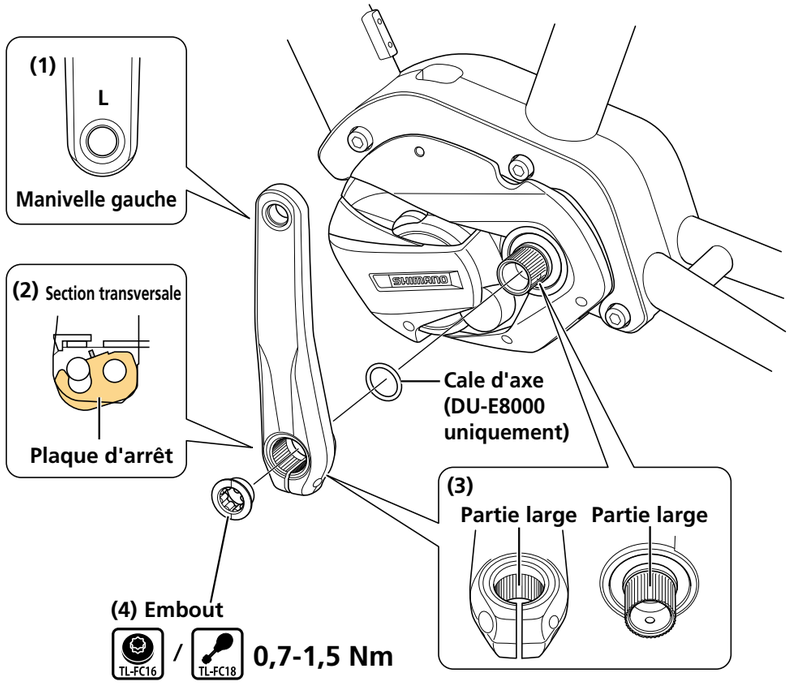

2. Fixez la manivelle gauche en place.

(1) Appuyez sur la plaque d'arrêt pour la mettre en place.

* Vérifiez que l'ergot de la plaque est bien en place.

(2) Serrez les deux boulons de fixation alternativement.

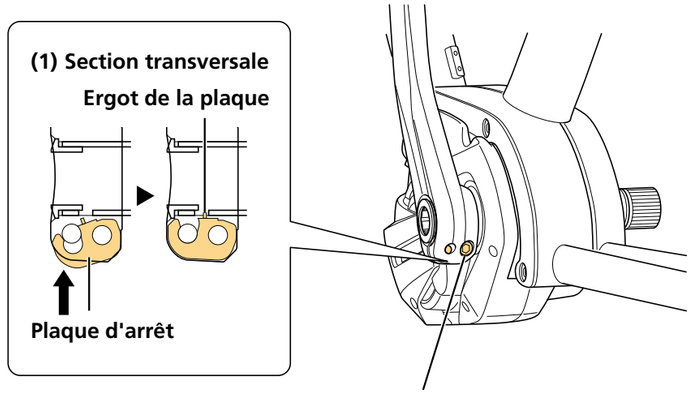

REMARQUE

- Installez la plaque d'arrêt dans le sens adéquat, conformément à l'illustration. Pour la manivelle gauche, la figure illustre la pièce orientée comme si vous regardiez depuis l'arrière du vélo.

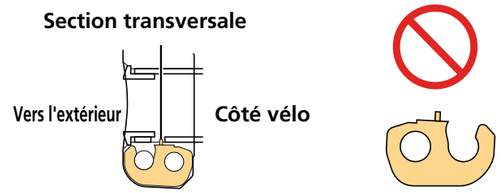

3. Installez provisoirement la plaque arrière du guide-chaîne.

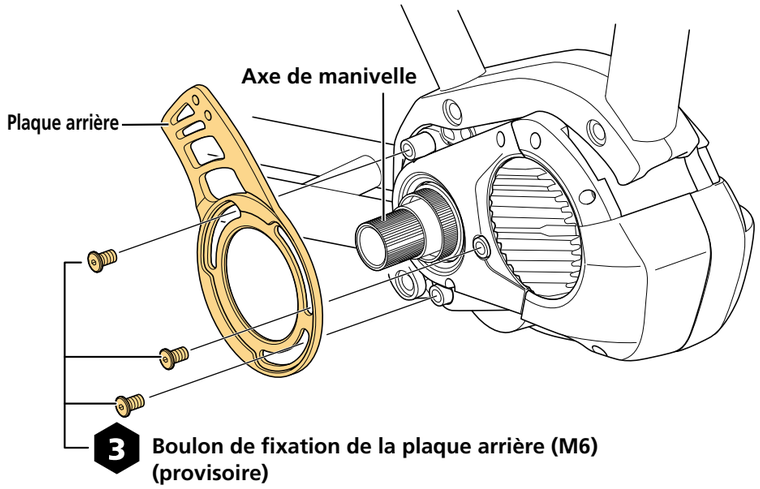

REMARQUE

- Le DU-E6100 ne prend pas en charge les guide-chaînes.
- En fonction des caractéristiques techniques du plateau avant et du cadre, une plaque arrière n'est peut-être pas nécessaire.
  Pour plus de détails, reportez-vous au dernier manuel du revendeur sur si.shimano.com.

4. Mettez le plateau en place.

Procédez à l'installation avec la rainure du plateau alignée sur la rainure d'installation du plateau située sur l'axe de l'unité motrice.

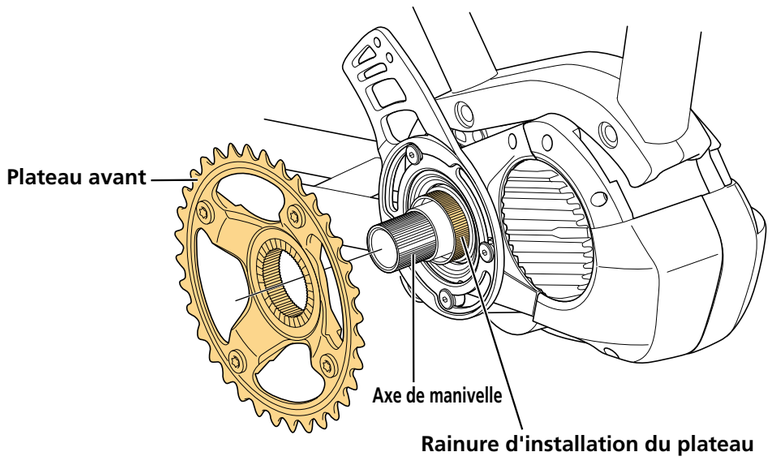

5. Installez la chaîne.

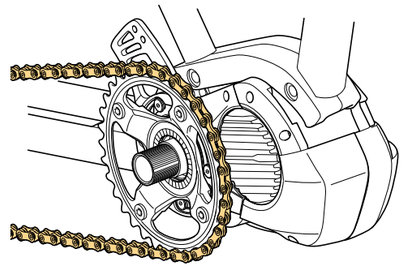

6. Installez le guide.

- Mettez le guide en place sur l'orifice de fixation du guide sur la plaque arrière, puis serrez le boulon de fixation du guide (M5) pour installer provisoirement le guide.
- Si une plaque arrière n'est pas installée, installez provisoirement le guide à l'emplacement d'installation spécifié par le fabricant du vélo.

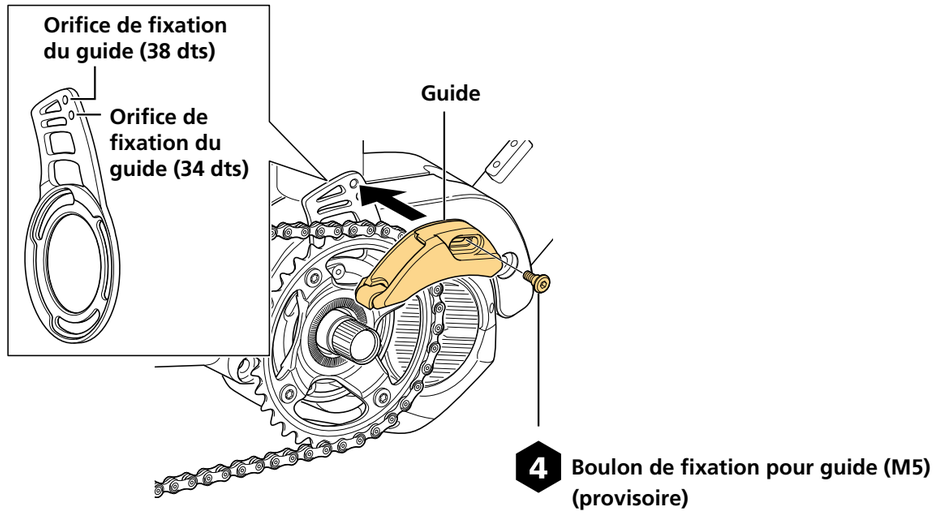

7. Ajustez le placement du guide et de la chaîne.

(1) Alignez la position de la chaîne sur le pignon le plus petit.

(2) Procédez au réglage de sorte que le jeu soit de 0 à 1 mm entre la chaîne et le collier en caoutchouc.

- Si une plaque arrière est installée, tournez-la de la manière illustrée sur la figure ci-dessous, puis procédez au réglage.
- Si le guide est installé directement sur le cadre, déplacez le guide le long de l'orifice oblong dans la zone d'installation, puis procédez au réglage.

(3) Après avoir effectué le réglage, serrez la plaque arrière et le guide.

REMARQUE

- Sur les vélos avec suspension arrière, si la chaîne et le guide viennent en contact au niveau de la position de fléchissement de la suspension arrière, réglez l'espace entre la chaîne et le collier en caoutchouc, chaîne alignée sur le pignon le plus grand.

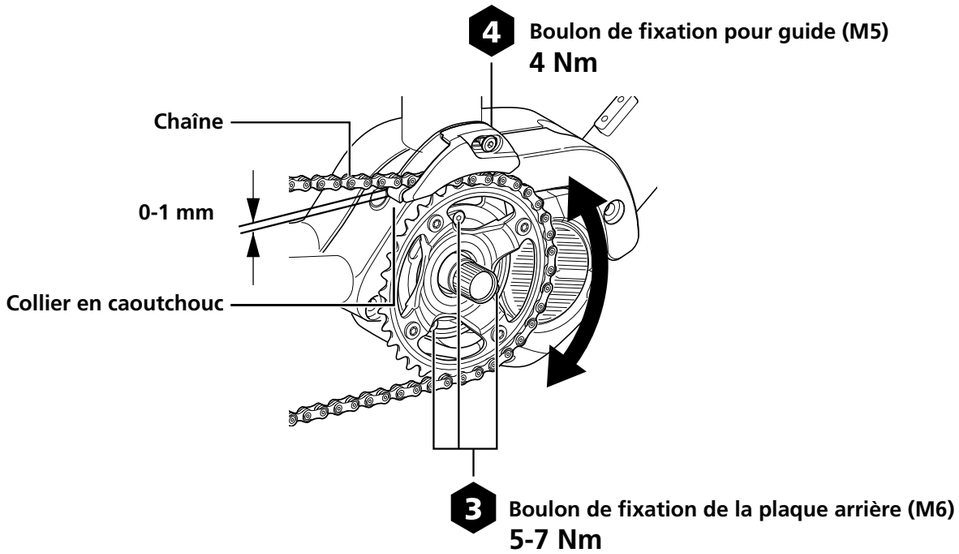

8. Fixez le plateau.

(1) Installez la bague de blocage (vis de gauche) à la main.

(2) Tout en appuyant fermement sur la manivelle gauche, serrez la bague de blocage.

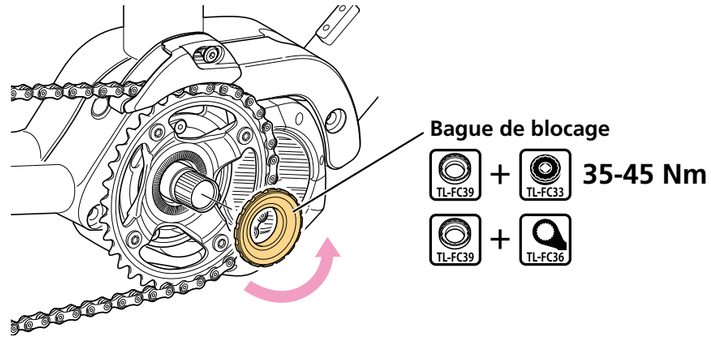

INFOS TECHNIQUES

- N'utilisez pas de clé à chocs.

9. Installez la manivelle droite.

(1) Un « R » (D) est marqué sur une extrémité de la manivelle droite (du côté où la pédale est installée).

(2) Procédez de la même façon que pour la manivelle gauche pour installer la manivelle droite et serrer l'embout.

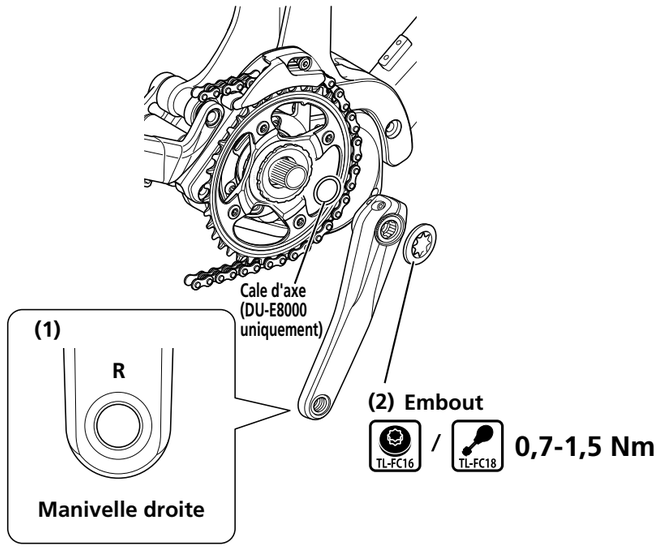

10. Fixez la manivelle droite en place.

(1) Appuyez sur la plaque d'arrêt pour la mettre en place.

* Vérifiez que l'ergot de la plaque est bien en place.

(2) Serrez les deux boulons de fixation alternativement.

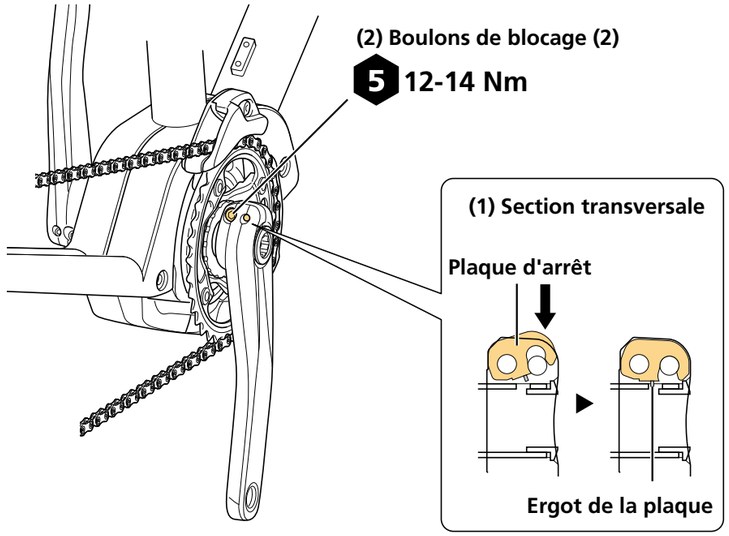

REMARQUE

- Installez la plaque d'arrêt dans le sens adéquat, conformément à l'illustration.

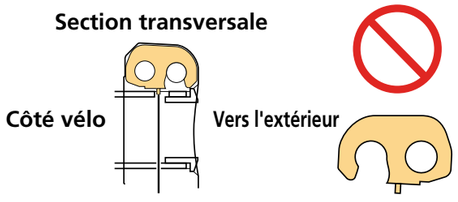

Type à axe carré

E5000

1. Installez la manivelle gauche.

(1) Un « L » (G) est marqué sur une extrémité de la manivelle gauche (du côté où la pédale est installée).

(2) Effectuez l'installation avec la section concave de la manivelle gauche alignée sur la forme de l'axe de la manivelle.

Procédez à l'installation de sorte que le positionnement du repère rond sur l'axe de l'unité motrice et le sens d'installation de la manivelle soient conformes à l'illustration. Si ces positions ne sont pas alignées, le système ne pourra pas fournir une assistance appropriée.

(3) Serrez le boulon de montage de manivelle.

(4) Installez l'embout.

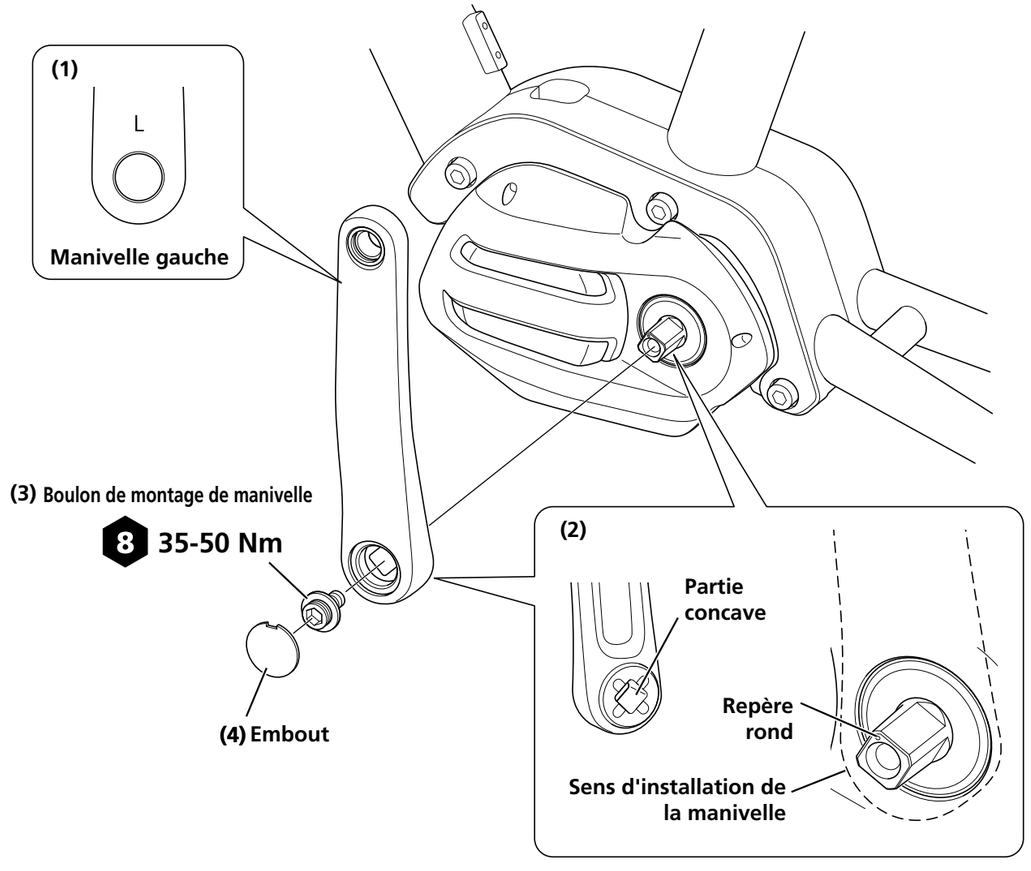

2. Mettez le plateau en place.

Procédez à l'installation avec la rainure du plateau alignée sur la rainure d'installation du plateau située sur l'axe de l'unité motrice.

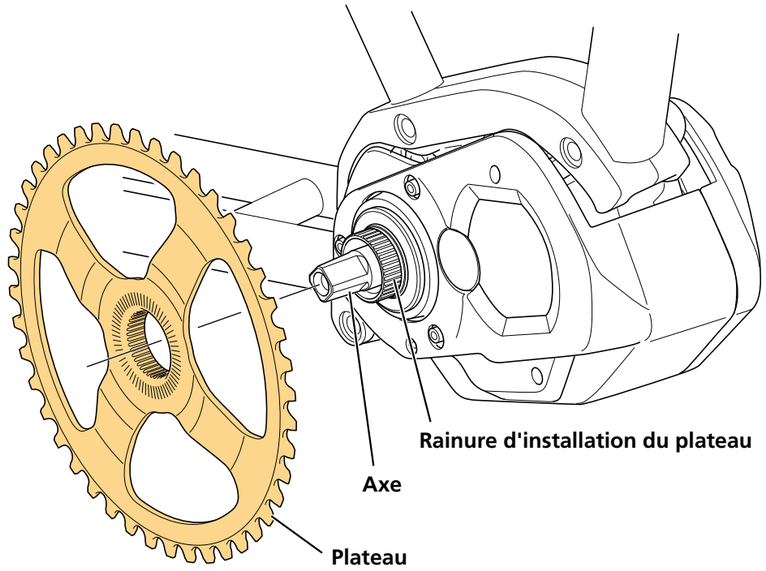

INFOS TECHNIQUES

- Il existe trois types de plateaux Shimano :
  - à double garde-chaîne
  - à une seule garde-chaîne
  - sans garde-chaîne

  Les instructions de cette section concernent les plateaux sans garde-chaîne.

3. Installez la chaîne.

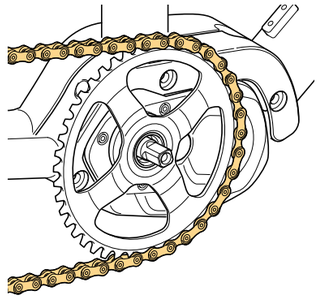

4. Fixez le plateau.

(1) Préparez l'outil d'origine SHIMANO.

(2) Installez la bague de blocage (vis de gauche) à la main.

(3) À l'aide de l'outil d'origine SHIMANO, serrez la bague de blocage tout en appuyant fermement sur la manivelle gauche.

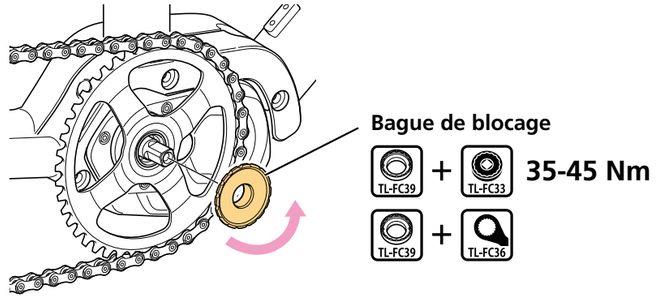

INFOS TECHNIQUES

- Si vous utilisez une clé dynamométrique, utilisez le TL-FC39 avec le TL-FC33.
- N'utilisez pas de clé à chocs.

5. Installez la manivelle droite.

(1) Un « R » (D) est marqué sur une extrémité de la manivelle droite (du côté où la pédale est installée).

(2) Procédez de la même façon que pour la manivelle gauche pour installer la manivelle droite.

Procédez à l'installation de sorte que le positionnement du repère rond sur l'axe de l'unité motrice et le sens d'installation de la manivelle soient conformes à l'illustration.

(3) Serrez le boulon de montage de manivelle.

(4) Installez l'embout.

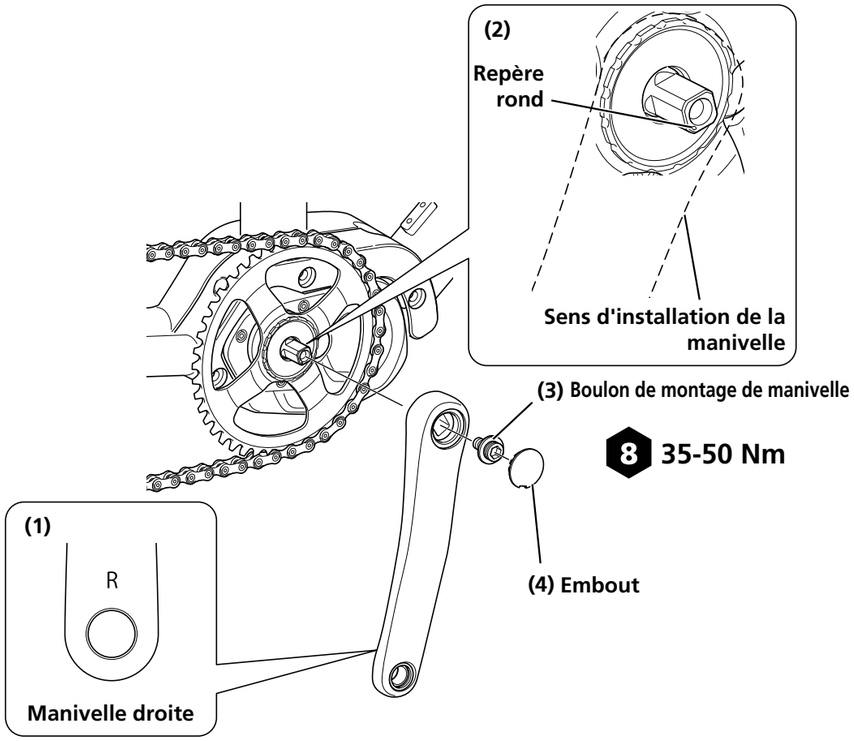

Installation du cache de bras

Si des caches de bras sont fournis avec le plateau, installez les caches de bras après avoir installé le plateau sur l'unité motrice.

1. Mettez en place les caches du côté gauche et du côté droit du plateau.

Veillez à ce que les crochets soient fixés sur le bras d'araignée du plateau.

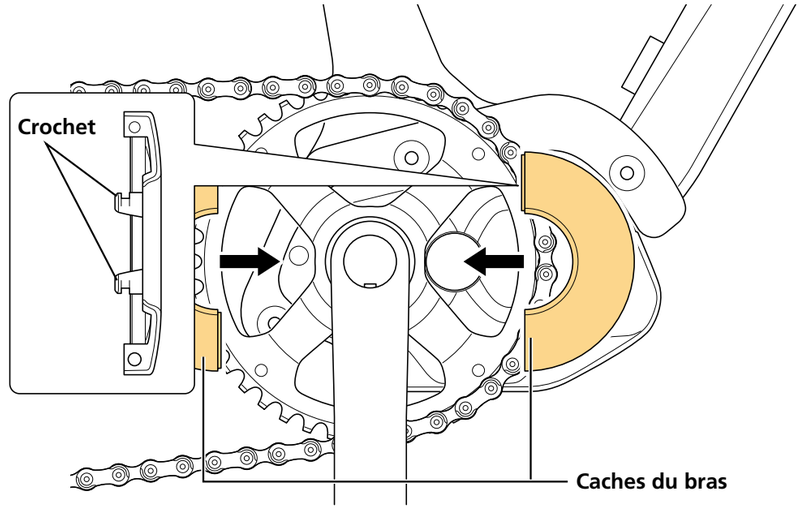

2. Serrez les deux boulons de montage, à gauche et à droite.

Pour les modèles avec moyeux à vitesses internes, passez à la section suivante, « Mesure et réglage de la tension de la chaîne ».

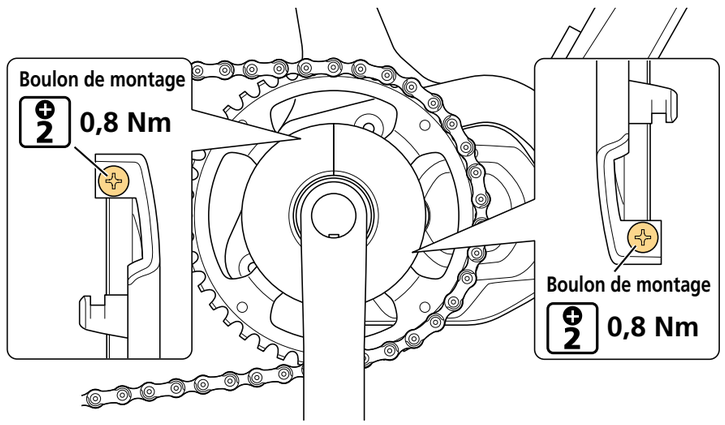

Mesure et réglage de la tension de la chaîne

La tension de la chaîne doit être réglée sur les modèles avec moyeux à vitesses internes.

Réglage manuel

1. Vérifiez et ajustez la tension de la chaîne.

Tirez la partie supérieure de la chaîne vers le haut et vers le bas avec une force d'environ 10 N (1 kgf), en la tenant à peu près au milieu, entre l'axe de manivelle et l'axe de roue. Ajustez la tension de la chaîne de manière à obtenir un jeu de 15 mm ou plus.

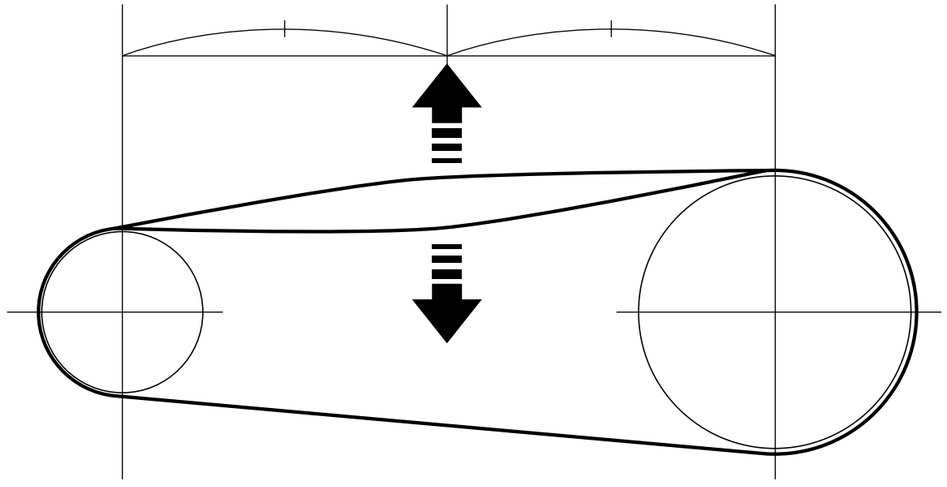

Installation du compteur/raccord (A)

Compteur monté sur le cintre

Installation du compteur

1. Faites passer le collier d'installation du compteur autour du cintre.

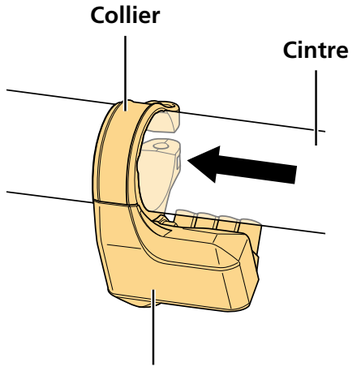

2. Réglez l'angle d'installation du compteur.

Comme le montre la figure, réglez l'angle du compteur de façon à ce que celui-ci soit visible lorsque roulez, puis serrez le boulon de blocage pour le fixer solidement.

* Un angle d'affichage compris entre 15 ° et 35 ° par rapport à une ligne horizontale est recommandé.

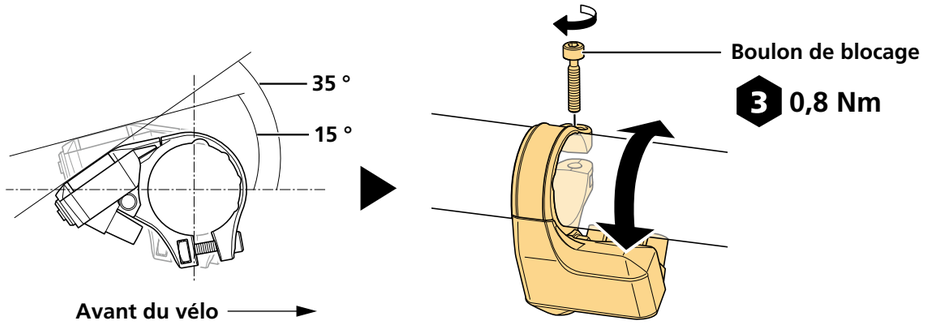

Compteur monté sur la potence

Le compteur et le support utilisé pour fixer celui-ci sur le cintre sont deux pièces distinctes.

Installation du support et du compteur

1. Vérifiez le diamètre du cintre afin de déterminer si un adaptateur est nécessaire, puis sélectionnez le boulon de blocage.

øA	øB-øA	Adaptateur	Boulon de blocage
23,4-24	0-1,1	Nécessaire	Longueur : 15,5 mm
24-25,5	0-1,1	Nécessaire	Longueur : 20 mm
31,3-31,9	0-0,6	Pas nécessaire	Longueur : 20 mm

2. S'il est nécessaire d'utiliser des adaptateurs, faites-les glisser jusqu'au centre du cintre.

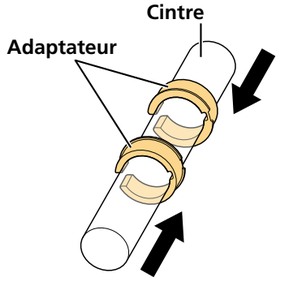

3. Installez provisoirement le support.

(1) Ouvrez la fixation en poussant, puis installez le support au centre du cintre.

(2) Mettez provisoirement en place le boulon de blocage (de la longueur indiquée lors de l'étape 1).

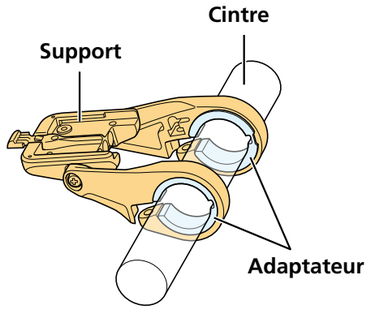

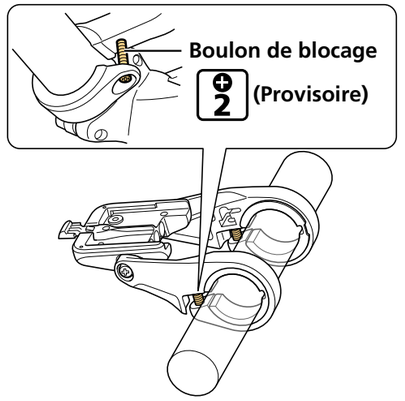

4. Installez le compteur sur son support.

Faites glisser le compteur pour l'installer sur le support.

Insérez-le en appuyant jusqu'à ce que vous entendiez un clic.

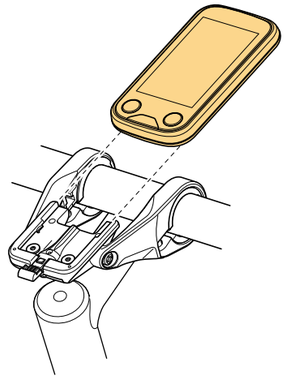

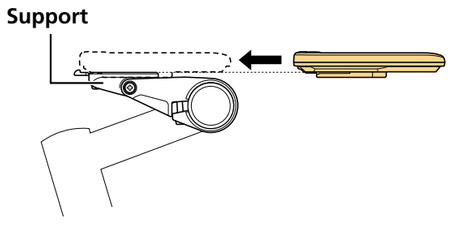

5. Fixez le compteur si nécessaire. (SC-E6100 uniquement)

Si vous ne souhaitez pas fixer le compteur sur le support, ignorez cette étape.

(1) Relevez le compteur et le support sur la potence (comme si vous souhaitiez retourner le compteur).

(2) Serrez le boulon de montage.

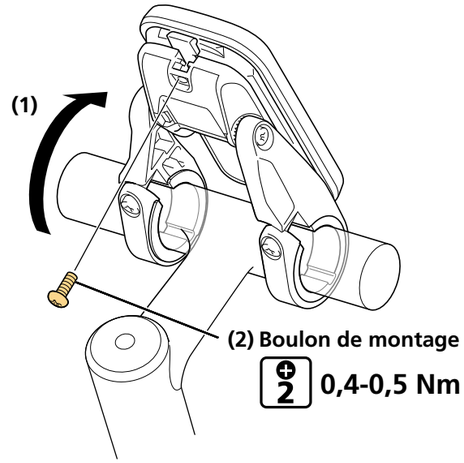

INFOS TECHNIQUES

- Cette procédure permet de fixer le compteur sur son support afin qu'il ne puisse pas bouger. Cela peut être utile pour présenter le produit.
- Demandez à l'tilisateur s'il souhaite que le vélo soit livré avec le compteur fixé. Si nécessaire, expliquez-lui comment le faire lui-même (tel qu'indiqué ci-dessus).

6. Fixez le support sur le cintre.

(1) Ramenez le compteur à sa position initiale (il avait été relevé sur la potence lors de l'étape 5).

(2) Fixez le support.

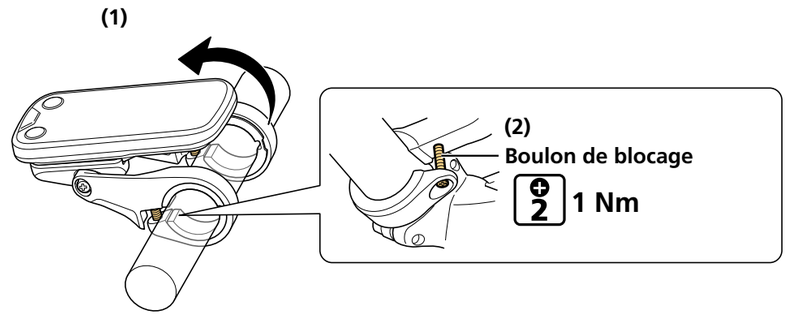

Raccord (A) (unité sans fil)

L'EW-EN100 est un raccord (A) offrant une fonctionnalité d'affichage simple.

Vous pouvez l'installer à la place d'un compteur, à proximité du guidon afin de pouvoir visualiser facilement la DEL lorsque vous roulez.

Cette section explique comment installer le raccord (A) sur la durite de frein. Mais vous pouvez également installer le raccord sur la gaine de frein en suivant la même procédure.

REMARQUE

Emplacement d'installation du raccord EW-EN100

- Comme illustré sur cette figure, installez le raccord EW-EN100 de manière à ce qu'il n'entre pas en contact avec le bord du cadre. En effet, cela risquerait de l'endommager si le vélo se renverse et que le raccord se retrouve coincé entre le cadre et la bordure.

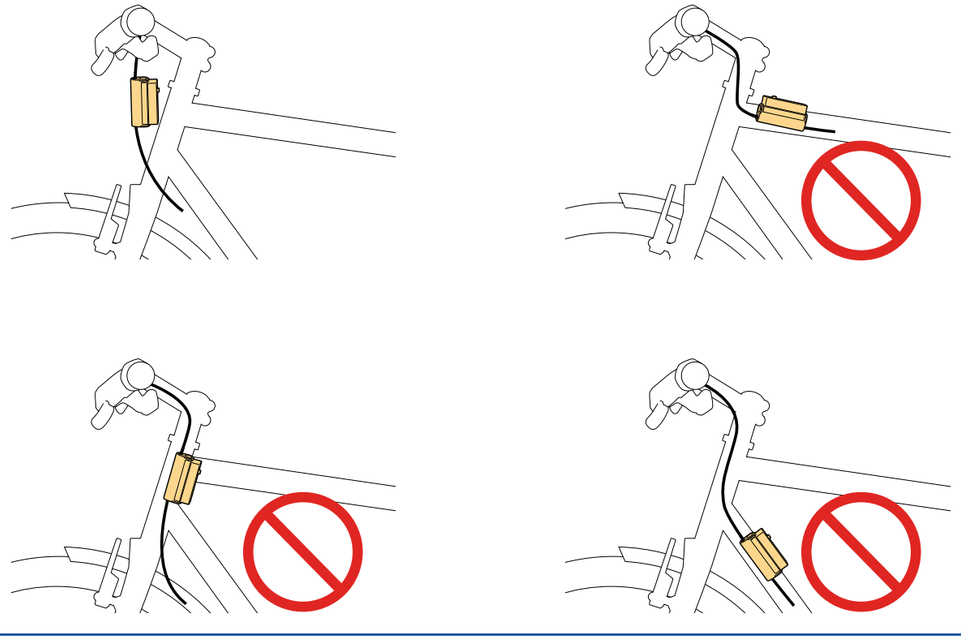

1. Choisissez l'emplacement d'installation souhaité pour le raccord EW-EN100, puis mettez l'adaptateur en place.

(1) Ouvrez l'adaptateur et installez-le sur la durite de frein.

(2) Courbez l'adaptateur le long de la durite de frein.

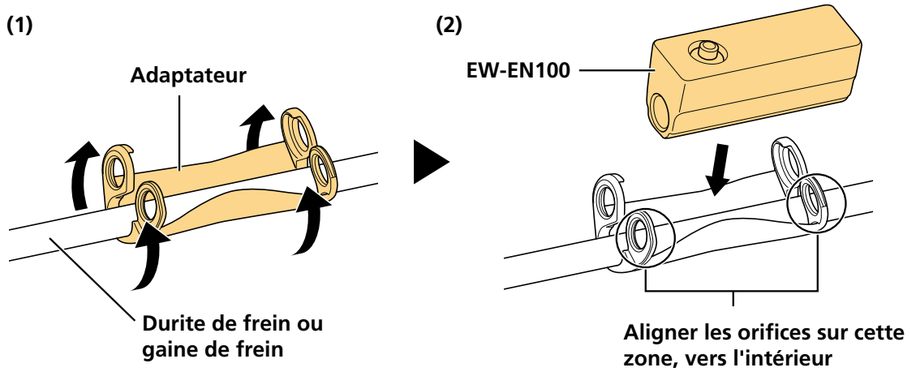

2. Mettez le raccord EW-EN100 en place, comme illustré sur la figure, puis branchez le câble électrique ou la fiche sans résistance de charge.

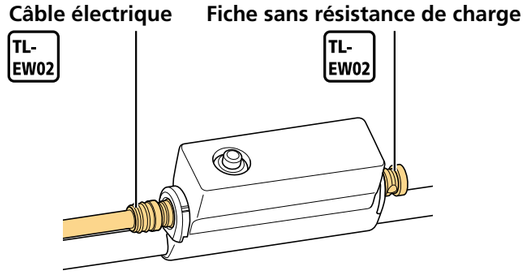

REMARQUE

- Veillez à brancher un câble électrique ou une fiche sans résistance de charge sur les deux ports E-TUBE du raccord EW-EN100. Cela permet de fixer solidement le raccord EW-EN100 sur la durite ou sur la gaine de frein.

INFOS TECHNIQUES

- Pour effectuer le démontage de l'EW-EN100, appliquez la même procédure en ordre inverse.

Installation de l'unité de la manette

Installez la manette de changement de vitesse et le contacteur d'assistance (pour le changement de vitesse électronique) sur le cintre.

Unité de la manette du VTT

- Installez l'unité SW-M8050-L/SW-E8000-L sur le côté gauche du cintre (côté assistance par défaut) et l'unité SW-M8050-R sur le côté droit (côté changement de vitesse par défaut).
- L'unité SW-M8050/SW-E8000-L peut être installée sur des cintres de Ø 22,2 à Ø 22,5.

1. Confirmez la méthode de câblage pour le cintre.

Si le câble électrique de l'unité de la manette doit être installé à l'intérieur du cintre, le câblage doit s'effectuer à l'avance.

2. Poussez l'unité de la manette le long du cintre.

Pour placer le câble électrique à l'intérieur du cintre, faites-le passer entre l'unité de la manette et le cintre.

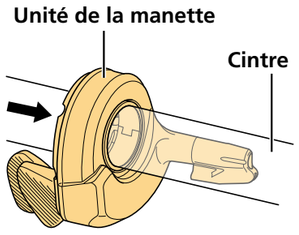

3. Fixez l'unité de la manette en place.

(1) Ajustez l'emplacement et l'angle d'installation de l'unité.

(2) Serrez le boulon de blocage.

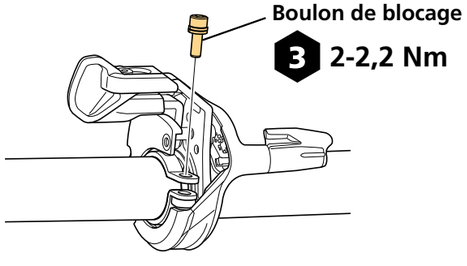

4. Réglez la position des manettes X et Y.

(1) Desserrez les boulons de montage.

(2) Ajustez la position des manettes X et Y de manière à ce que celles-ci soient facilement manipulables.

(3) Serrez les boulons de montage.

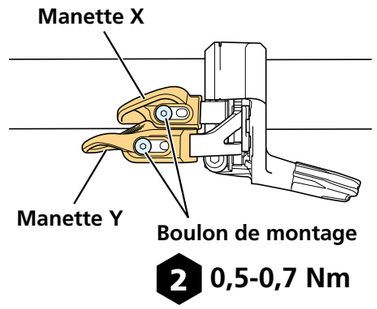

Branchement du câble électrique

1. Retirez le capuchon de câble.

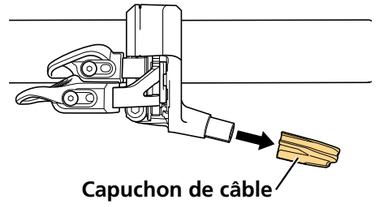

2. Branchez le câble électrique sur l'unité de la manette.

(1) Faites passer le câble électrique dans le capuchon.

(2) Branchez le câble électrique sur l'unité de la manette.

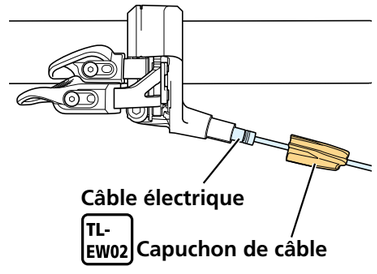

REMARQUE

- Si vous connectez le câble électrique à l'unité de la manette sans le faire passer dans le capuchon, vous risquez d'endommager la partie fiche du câble.

3. Mettez le capuchon de câble en place.

Lorsque vous acheminez le câble électrique en direction de la potence

Effectuez l'installation comme illustré.

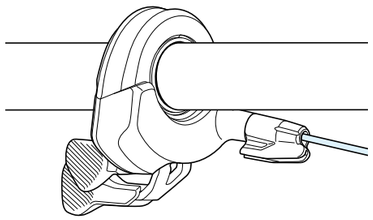

Lorsque vous acheminez le câble électrique en direction de l'extrémité du cintre et à l'intérieur de celui-ci

Installez le câble électrique comme illustré ci-dessous.

(1) Une fois le capuchon de câble installé, faites passer le câble électrique le long du guide, sur le capuchon.

(2) Tirez le câble électrique à l'intérieur du cintre.

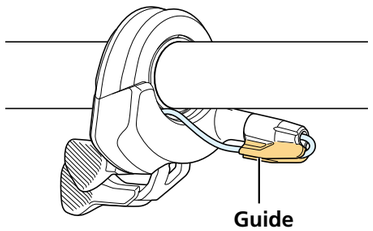

Unité de la manette E-BIKE

- Installez l'unité SW-E7000-L/SW-E6010-L sur le côté gauche du cintre (côté assistance par défaut) et l'unité SW-E7000-R/SW-E6010-R sur le côté droit (côté changement de vitesse par défaut).
- L'unité SW-E7000 peut être installée sur des cintres de Ø 22,0 à Ø 22,4.
- L'unité SW-E6010 peut être installée sur des cintres de Ø 22,2.

1. Fixez provisoirement les attache-cordon.

Des attache-cordon sont inclus avec l'unité de la manette.

- Fixez provisoirement ces attache-cordon au câble de l'unité de la manette.
- Ajustez le nombre d'attache-cordon en fonction de la longueur du cintre.

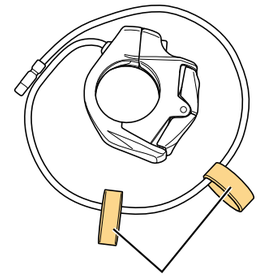

2. Faites glisser les attache-cordon et l'unité de la manette sur le bord du cintre.

Pour l'unité de la manette, le câble électrique doit être orienté vers le bas.

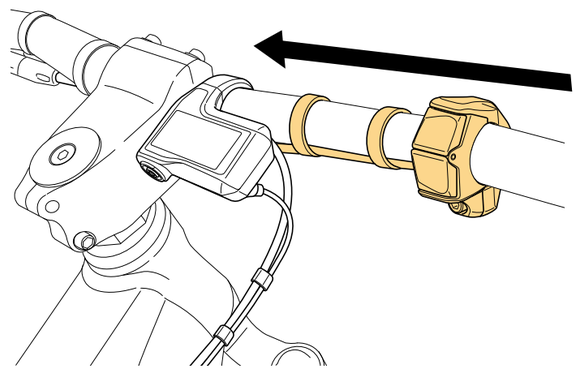

3. Serrez le boulon de montage.

* Sur l'unité SW-E6010, vous devez ouvrir le cache du boulon de montage.

SW-E7000

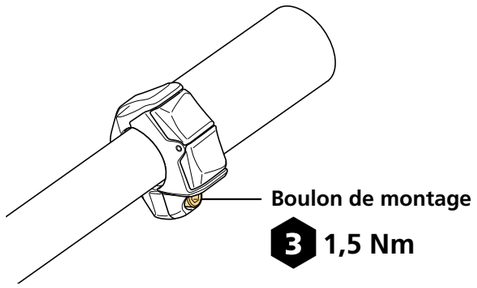

SW-E6010

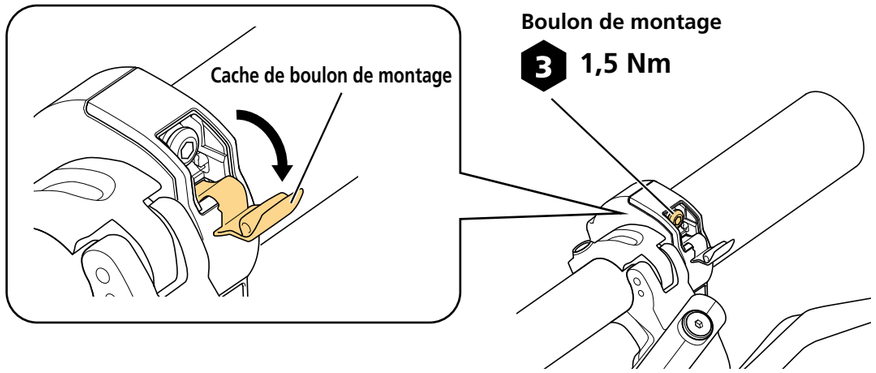

INFOS TECHNIQUES

- Si vous souhaitez retirer l'unité de la manette, il suffit d'inverser la procédure.

Câblage au niveau du guidon

Compteur monté sur le cintre

Les SC-E8000 / SC-E7000 intègrent quatre ports E-TUBE. L'un des ports E-TUBE doit être raccordé à l'unité motrice. Au besoin, installez une unité de manette sur les deux ports E-TUBE restants. Cette section explique, par exemple, comment raccorder deux unités de manette.

REMARQUE

- Veillez à fixer les fiches sans résistance de charge sur les ports E-TUBE qui ne sont pas utilisés.

1. Effectuez le câblage au niveau du guidon.

- Branchez les câbles électriques entre le compteur et les unités de manette.
- Les unités de manette et les unités motrices peuvent être raccordées à n'importe lequel des ports E-TUBE du compteur. Il est toutefois recommandé d'effectuer le raccordement comme le montre la figure.

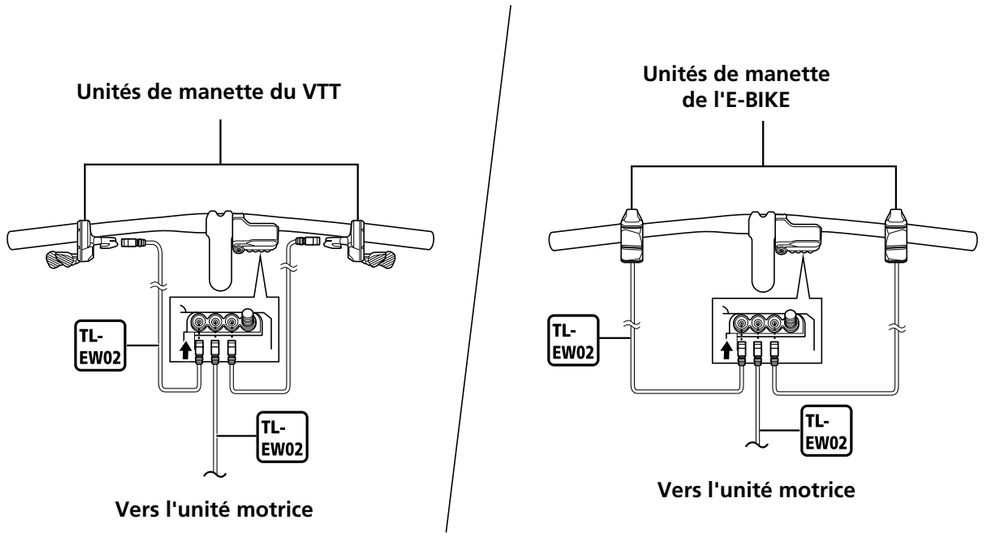

2. Préparez le câblage pour l'unité motrice.

Faites passer les câbles suivants dans le cadre et laissez-les pendre au niveau de la position d'installation de l'unité motrice, sur le cadre.

- Câble électrique destiné à raccorder le compteur et l'unité motrice
- Câble électrique destiné à raccorder l'éclairage et l'unité motrice si vous installez un éclairage qui utilisera la batterie principale comme source d'alimentation

Compteur monté sur la potence

Le support du compteur est doté de trois ports E-TUBE. L'un des ports E-TUBE doit être raccordé à l'unité motrice. Au besoin, installez des unités de manette sur les deux ports E-TUBE restants. Cette section explique, par exemple, comment raccorder deux unités de manette.

REMARQUE

- Veillez à fixer les fiches sans résistance de charge sur les ports E-TUBE qui ne sont pas utilisés.

1. Effectuez le câblage au niveau du guidon.

- Branchez les câbles électriques entre le support du compteur et les unités de manette.
- Les unités de manette et les unités motrices peuvent être raccordées à n'importe lequel des ports E-TUBE du support. Cependant, nous vous recommandons de raccorder les unités de manette aux ports de gauche et de droite et le compteur au port central (comme illustré dans la figure).

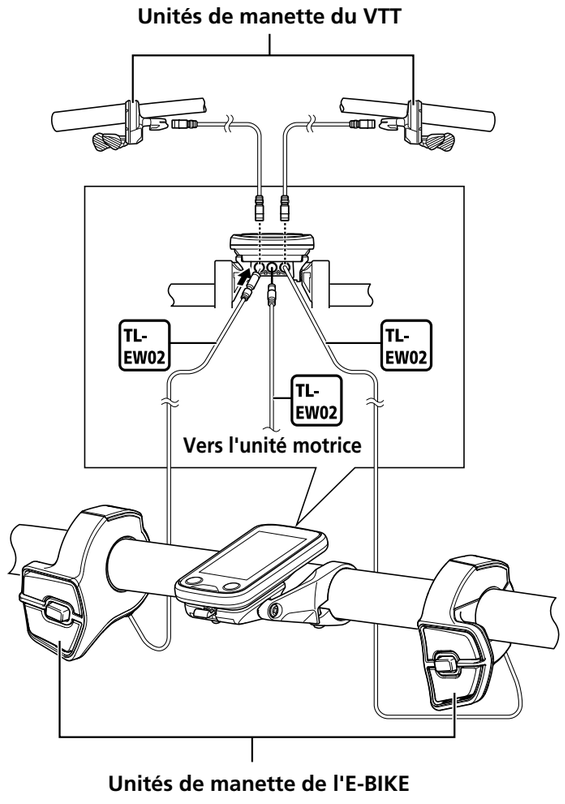

2. Préparez le câblage pour l'unité motrice.

Faites passer les câbles suivants dans le cadre et laissez-les pendre au niveau de la position d'installation de l'unité motrice, sur le cadre.

- Câble électrique destiné à raccorder le compteur et l'unité motrice
- Câble électrique destiné à raccorder l'éclairage et l'unité motrice si vous installez un éclairage qui utilisera la batterie principale comme source d'alimentation

Raccord (A) (unité sans fil)

Cette section explique, par exemple, comment raccorder une unité de manette et un EW-EN100.

1. Effectuez le câblage au niveau du guidon.

Pour brancher l'unité de la manette, servez-vous du câble électrique raccordant l'EW-EN100 et l'unité de la manette.

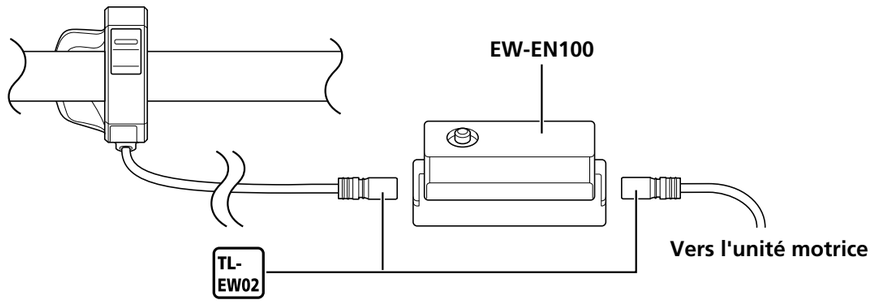

2. Préparez le câblage pour l'unité motrice.

Faites passer les câbles suivants dans le cadre et laissez-les pendre au niveau de la position d'installation de l'unité motrice, sur le cadre.

- Câble électrique destiné à raccorder l'unité EW-EN100 et l'unité motrice
- Câble électrique destiné à raccorder l'éclairage et l'unité motrice si vous installez un éclairage qui utilisera la batterie principale comme source d'alimentation

Installation de la fixation de la batterie

BM-E8020

L'outil d'origine SHIMANO peut être utilisé pour déterminer facilement l'emplacement d'installation de l'unité de clé.

S'il est prévu que les câbles suivants soient installés à l'intérieur, insérez-les avant d'installer le support BM-E8020.

- Câble électrique
- Durite de frein, câble de frein et câble de dérailleur

Lors de l'installation du support BM-E8020 à l'intérieur du cadre, veillez à ne pas coincer les câbles indiqués ci-dessus.

1. Installez le boîtier inférieur du support sur le cadre.

(1) Effectuez l'installation de manière à ce que les câbles intégrés au tube diagonal, le cas échéant, passent dans la zone d'installation du support, sur le cadre.

(2) Installez le boîtier inférieur du support sur la face inférieure du tube diagonal.

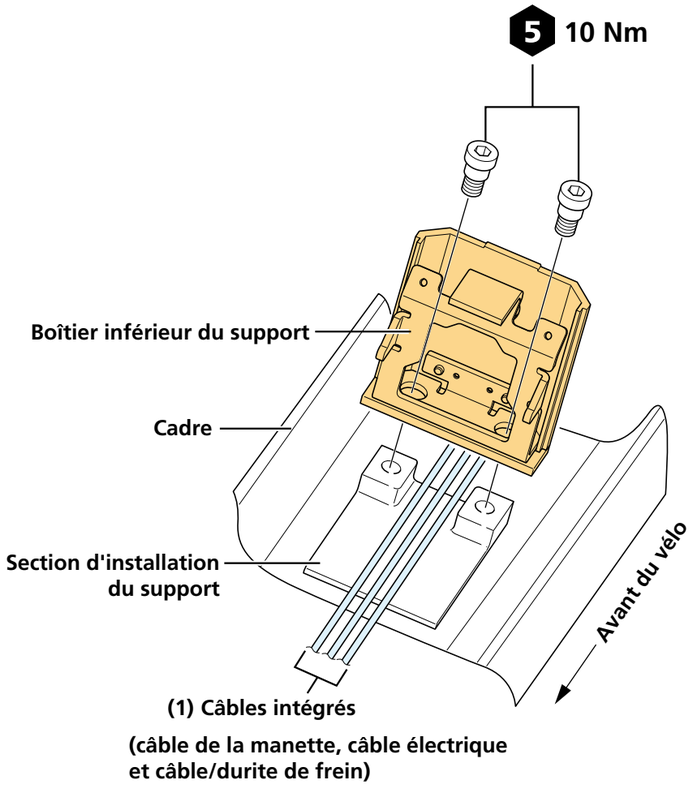

2. Installez le boîtier supérieur du support.

(1) Insérez le cordon d'alimentation provenant du boîtier supérieur du support dans l'orifice prévu sur le boîtier inférieur.

(2) Assemblez le boîtier supérieur et le boîtier inférieur du support.

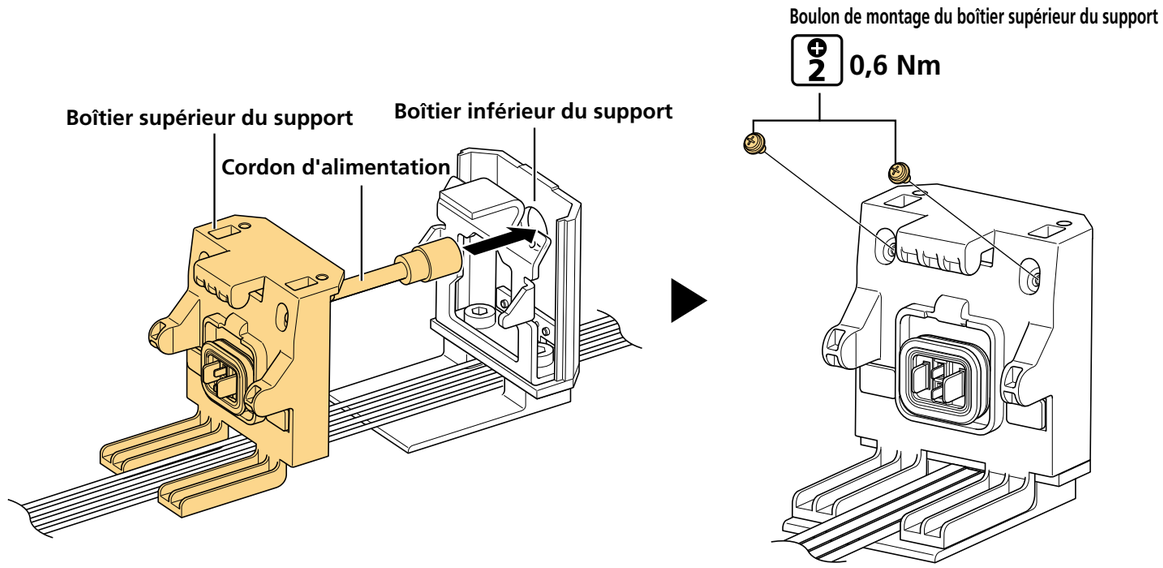

3. Installez le barillet sur l'unité de clé.

Les barillets ne sont pas fournis avec les produits SHIMANO.

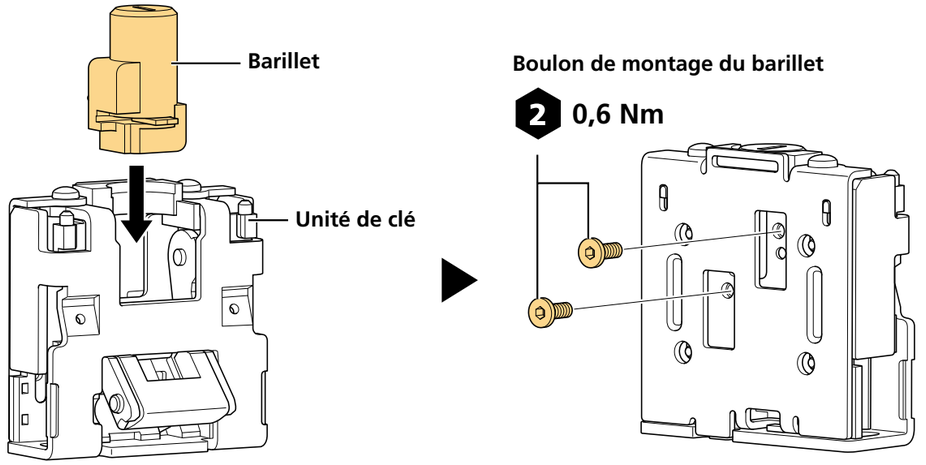

4. Mettez provisoirement en place l'unité de clé.

(1) Effectuez l'installation de manière à ce que les câbles intégrés au tube diagonal, le cas échéant, passent dans la zone d'installation du support, sur le cadre.

(2) Installez provisoirement l'unité de clé sur la face supérieure du tube diagonal.

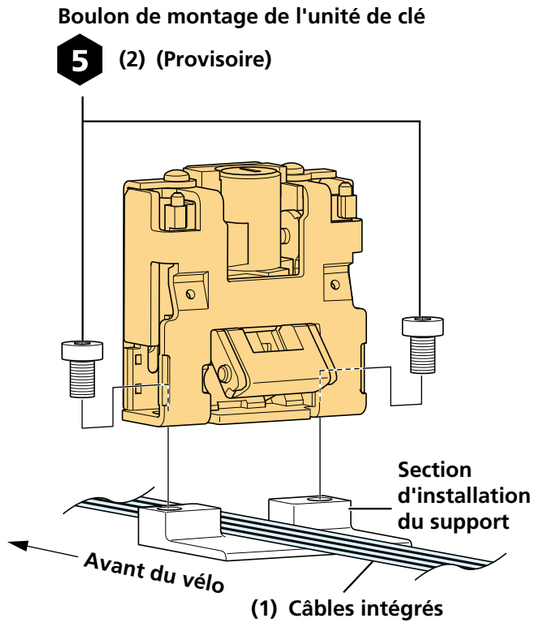

5. Utilisez le TL-BME03 pour placer l'unité de clé.

(1) Installez les deux bossages de l'unité de clé dans les orifices du TL-BME03.

(2) Ajustez la position de l'unité de clé de sorte que la surface de contact du TL-BME03 soit poussée contre le boîtier inférieur du support comme indiqué sur l'illustration.
Veillez à ce qu'elle ne soit pas poussée trop fort.

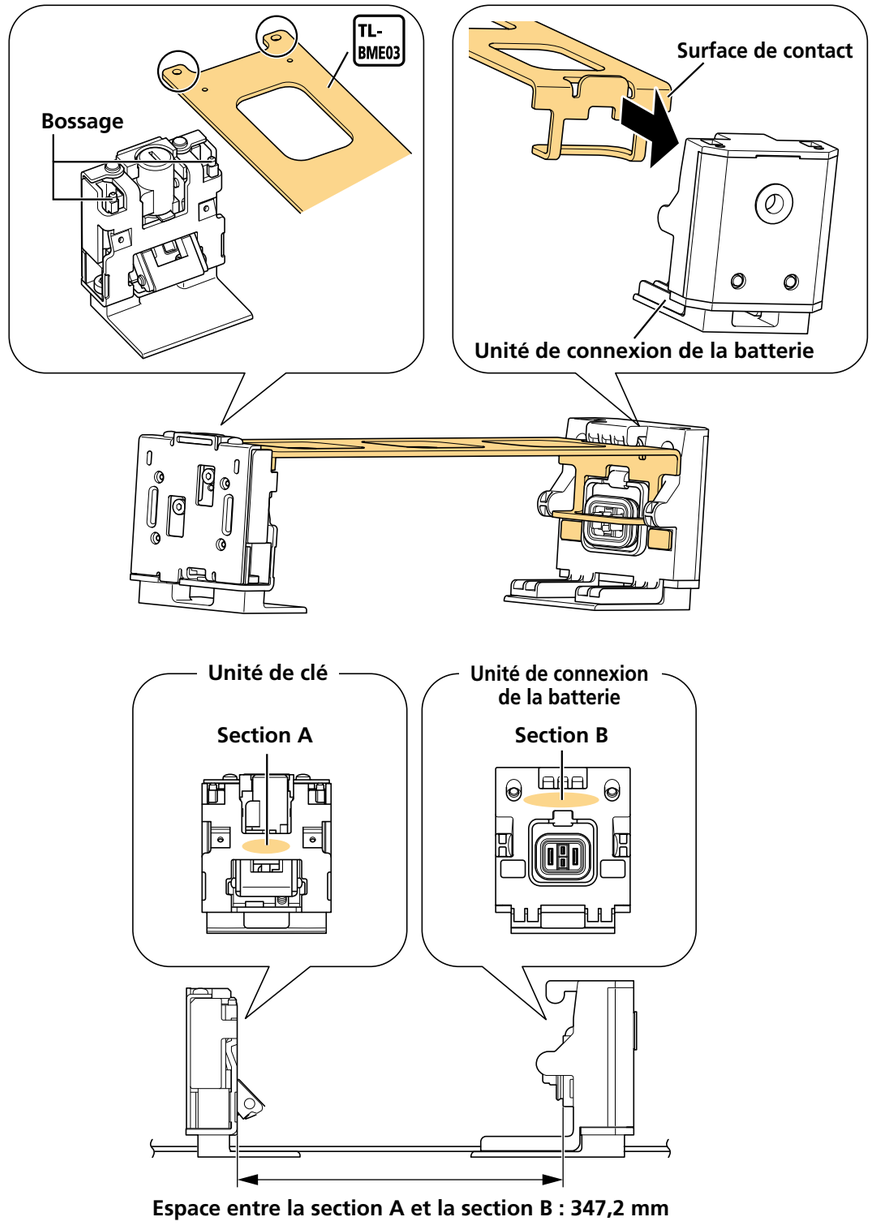

MANUEL DU REVENDEUR

6. Serrez à fond le boulon de montage de l'unité de clé.

(1) Serrez à fond le boulon de montage de l'unité de clé.

(2) Retirez le TL-BME03.

(3) Installez le caoutchouc de prévention de perte des boulons

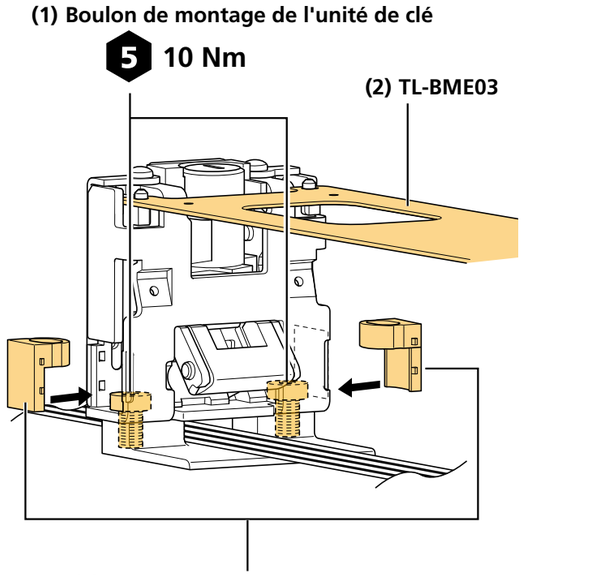

7. Installez le cache de l'unité de clé.

(1) Mettez provisoirement en place le cache de l'unité de clé.

(2) Essayez de fixer puis de démonter la batterie, en vérifiant les éléments suivants.

– Vérifiez que la batterie peut être installée et retirée facilement

– Vérifiez que le cache de l'unité de clé et la batterie sont bien en place, pour éviter les bruits anormaux lorsque le vélo roule

(3) Fixez le cache de l'unité de clé.

Faites passer le cordon d'alimentation dans le cadre et laissez-le pendre au niveau de la position d'installation de l'unité motrice.

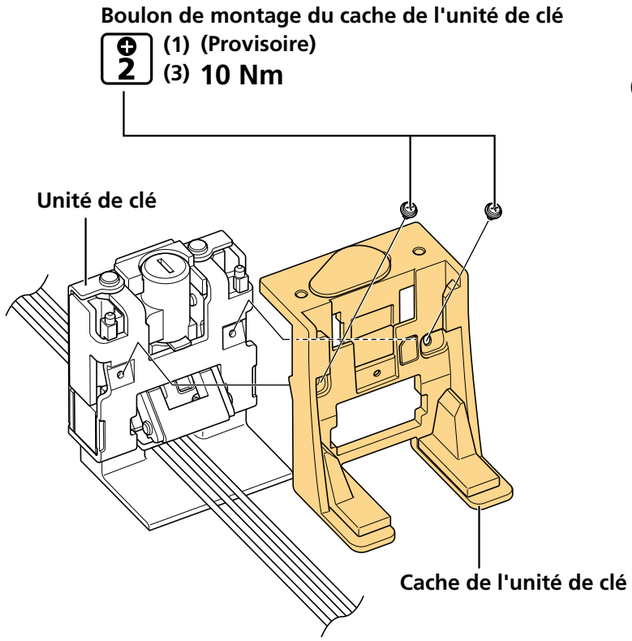

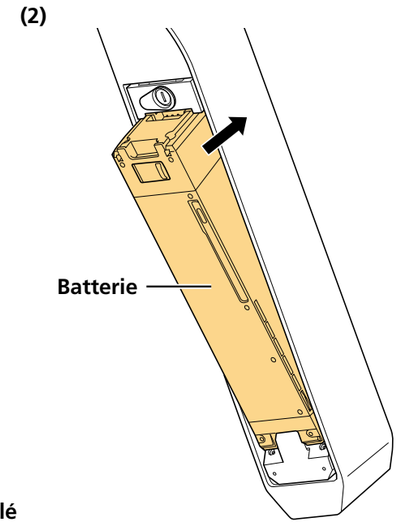

BM-E8010

L'outil d'origine SHIMANO peut être utilisé pour déterminer facilement l'emplacement d'installation de l'unité de clé.

1. Installez le boîtier inférieur du support.

(1) Installez le boîtier inférieur du support sur la face inférieure du tube diagonal, et mettez provisoirement en place les boulons de montage.

* Installez provisoirement les deux types de boulon indiqués dans la figure ci-dessous.

(2) Serrez le boulon de montage A du boîtier inférieur du support.

(3) Serrez le boulon de montage B du boîtier inférieur du support.

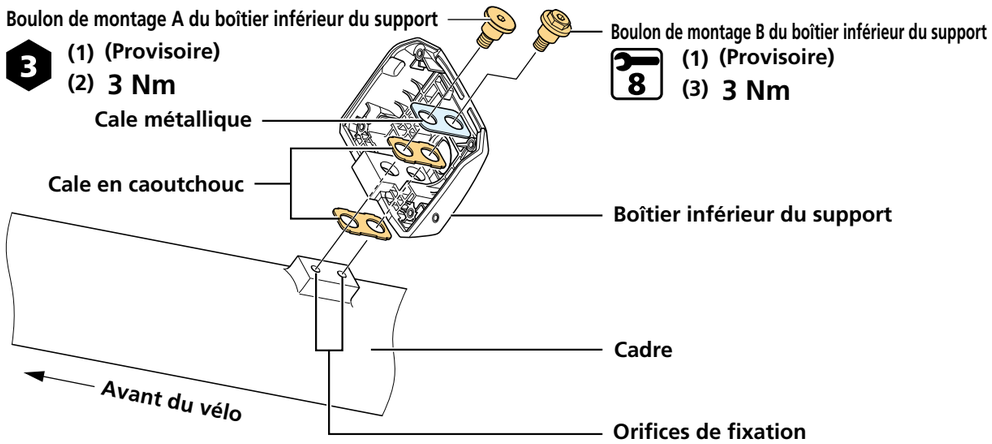

2. Mettez provisoirement en place l'unité de clé.

Les unités de clé ne sont pas fournies avec les produits SHIMANO.

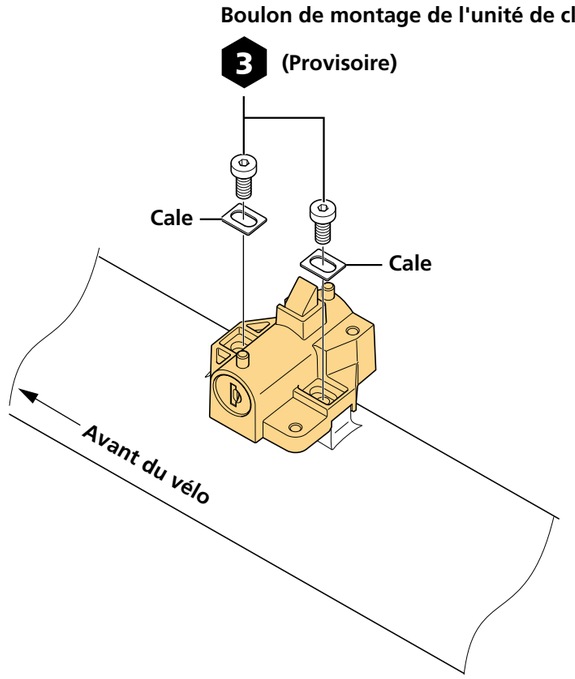

3. Utilisez le TL-BME02 pour placer l'unité de clé.

(1) Installez les deux bossages de l'unité de clé dans les orifices du TL-BME02.

(2) Ajustez la position de l'unité de clé de sorte que la surface de contact du TL-BME02 soit poussée contre le boîtier inférieur du support comme indiqué sur l'illustration.

(3) Serrez à fond le boulon de montage de l'unité de clé.

(4) Retirez le TL-BME02.

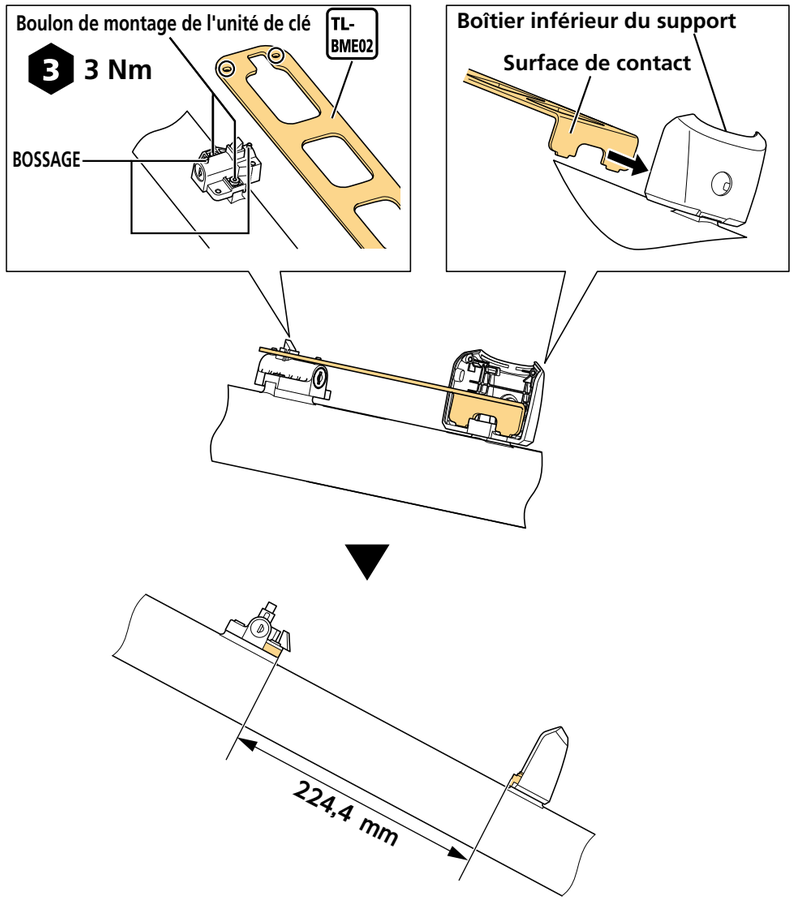

4. Installez le cache de l'unité de clé.

(1) Mettez provisoirement en place le cache de l'unité de clé.

(2) Essayez de fixer puis de démonter la batterie, en vérifiant les éléments suivants.

– Vérifiez que la batterie peut être installée et retirée facilement

– Vérifiez que le cache de l'unité de clé et la batterie sont bien en place, pour éviter les bruits anormaux lorsque le vélo roule

(3) Fixez le cache de l'unité de clé.

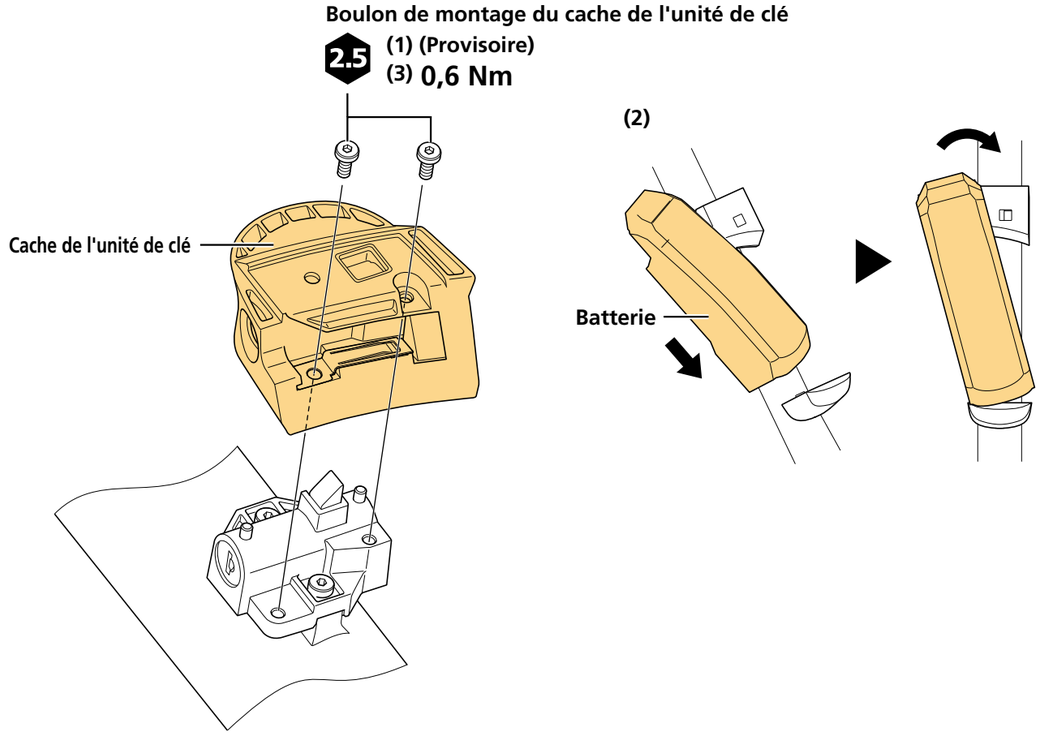

5. Installez le boîtier supérieur du support.

(1) Insérez le cordon d'alimentation provenant du boîtier supérieur du support dans l'orifice prévu sur le boîtier inférieur.

(2) Assemblez le boîtier supérieur et le boîtier inférieur du support.

* Assurez-vous que la protection en caoutchouc située à la base du cordon d'alimentation apparaisse sous le boîtier inférieur du support.

(3) Fixez le boîtier supérieur du support.

(4) Faites passer le cordon d'alimentation dans le cadre et laissez-le pendre au niveau de la position d'installation de l'unité motrice.

(3) Boulon de montage du boîtier supérieur du support

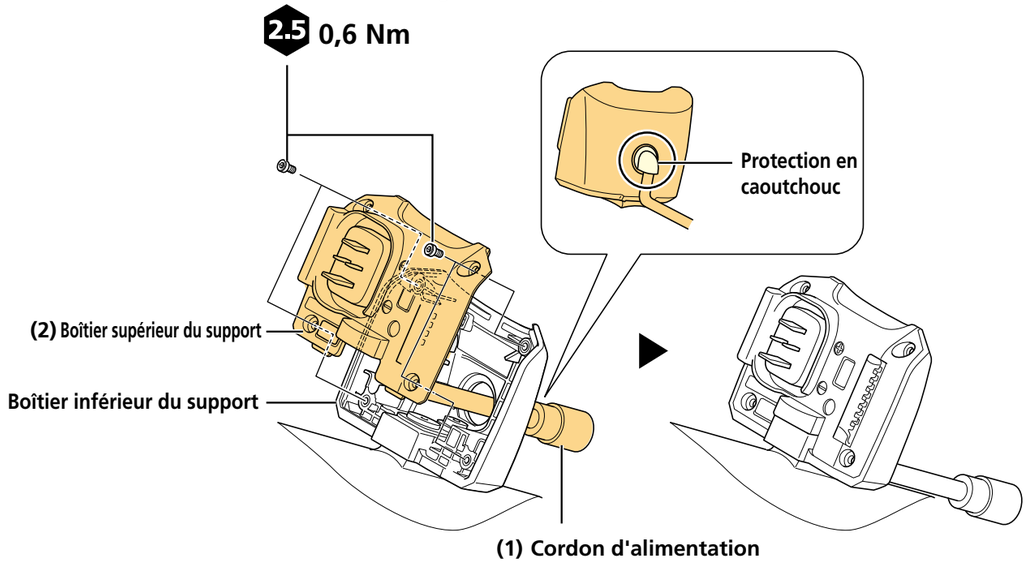

BM-E6010

1. Reportez-vous au dernier manuel du revendeur pour plus de détails.

E6100
http://si.shimano.com/dm/E6100

E5000
http://si.shimano.com/dm/E5000

BM-E6000

1. Installez le boîtier inférieur du support sur l'unité de clé.

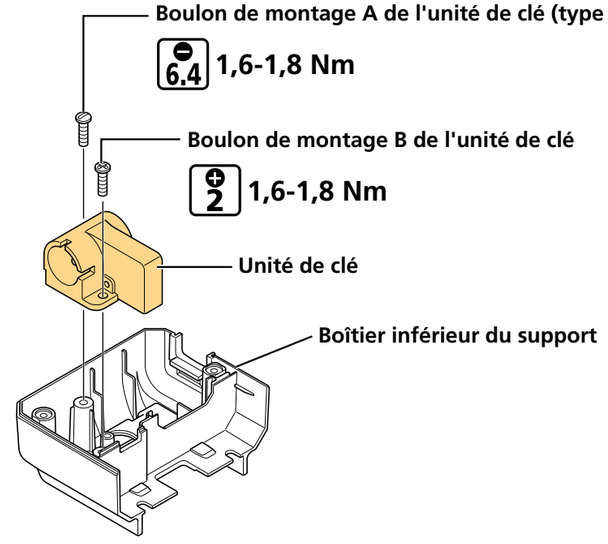

2. Mettez en place la prise sur le boîtier inférieur du support, puis fixez-la sur le rail de batterie.

(1) Mettez en place la prise sur le boîtier inférieur du support.

(2) Assemblez le rail de batterie et le boîtier inférieur du support. Veillez à ne pas coincer le cordon d'alimentation entre le boîtier et le rail.

(3) Fixez le rail de batterie.

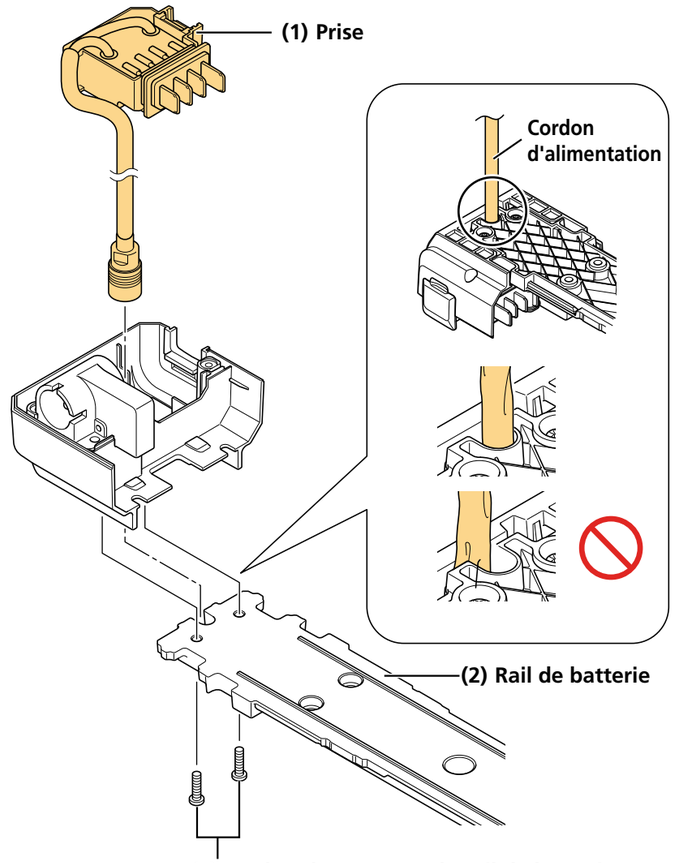

2 1,6-1,8 Nm

3. Installez le boîtier supérieur du support.

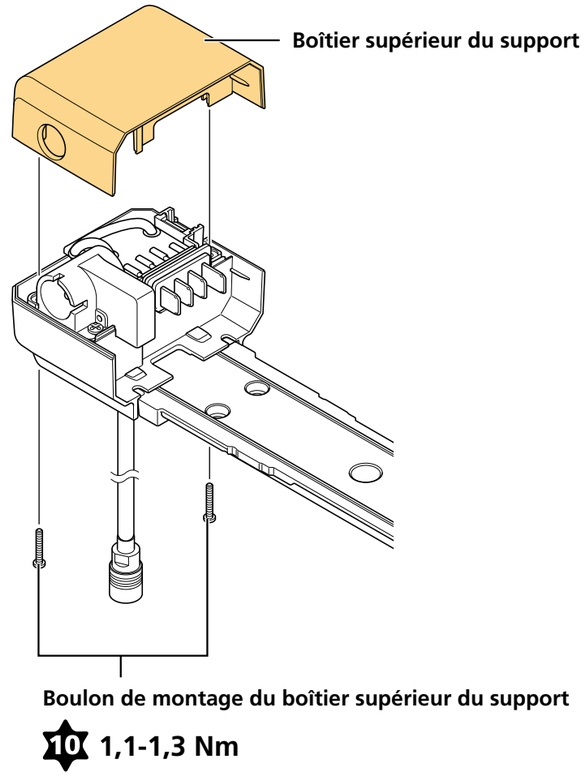

Boulon de montage du boîtier supérieur du support

10 1,1-1,3 Nm

4. Installez la fixation de la batterie sur le porte-bagages arrière.

(1) Alignez la fixation de la batterie sur l'orifice de fixation situé sur le porte-bagages arrière.

(2) Fixez la fixation de la batterie. Appliquez le couple de serrage standard recommandé par le fabricant du vélo.

(3) Une fois la fixation de la batterie installée, observez la procédure suivante.

– Fermez soigneusement le cache du port de charge.

– Faites passer le cordon d'alimentation dans le cadre et laissez-le pendre au niveau de la position d'installation de l'unité motrice.

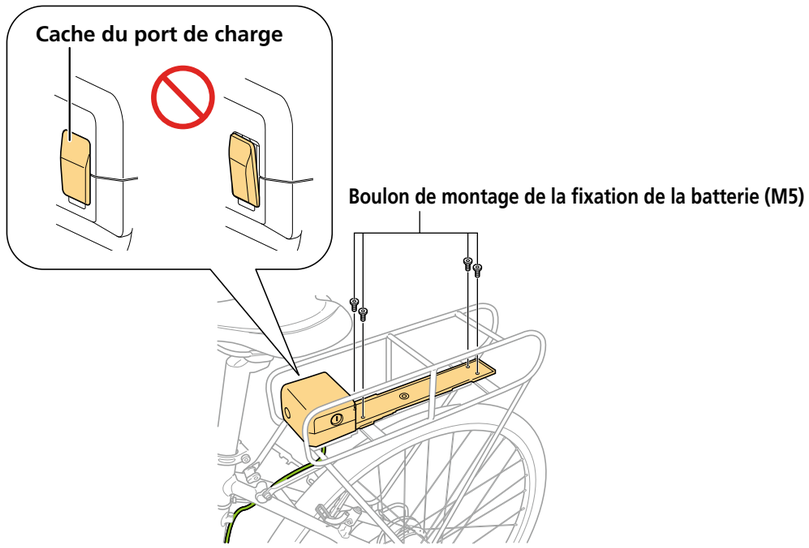

REMARQUE

- Les boulons de montage de la fixation de la batterie (M5) ne sont pas fournis avec les produits SHIMANO. Servez-vous des boulons fournis par le fabricant du vélo. Prenez contact avec le fabricant du vélo pour connaître le couple de serrage recommandé.

Installation du capteur de vitesse et de l'unité aimantée

SM-DUE10

Si vous utilisez le capteur de vitesse SM-DUE10, installez l'unité aimantée sur un rayon de la roue arrière.

Le capteur SM-DUE10 s'installe sur la face interne du tube de selle côté gauche.

1. Mettez provisoirement en place l'unité aimantée sur le rayon.

(1) Maintenez appuyé le capteur à son emplacement d'installation, sur le cadre, et déterminez la position de l'aimant de façon à ce que le centre de ce dernier soit aligné sur la pointe du triangle.

(2) Installez provisoirement le boulon de montage.

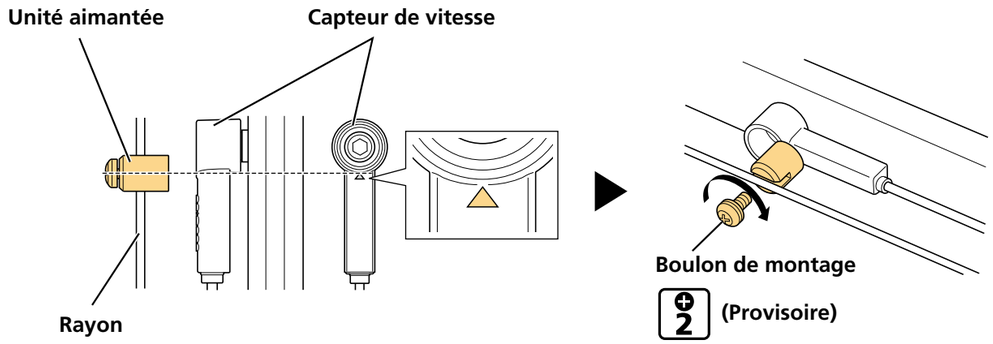

2. Vérifiez l'espace entre le capteur de vitesse et l'unité aimantée.

Maintenez appuyé le capteur à son emplacement d'installation, sur le cadre, puis vérifiez l'espacement approximatif par rapport à l'unité aimantée. Prenez également en considération le jeu de la roue et la déformation du cadre.

Espace entre le capteur de vitesse et l'unité aimantée

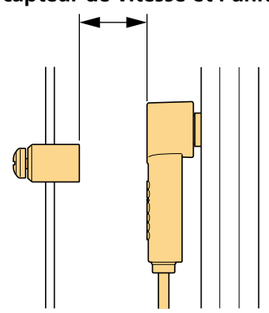

3. Installez le capteur de vitesse.

L'espace entre le capteur de vitesse et l'unité aimantée est compris entre 3 et 17 mm

L'espace entre le capteur de vitesse et l'unité aimantée est supérieur à 17 mm

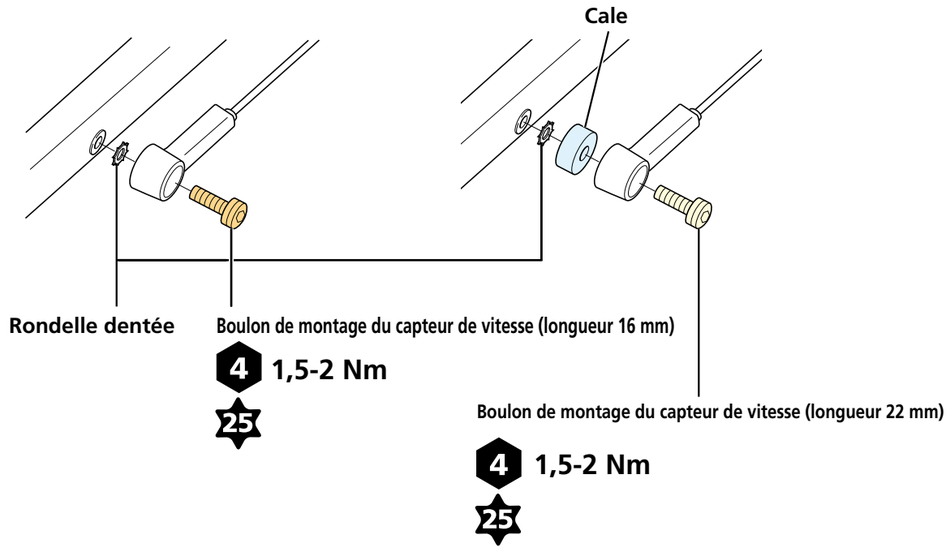

4. Fixez l'unité aimantée en place.

(1) Vérifiez à nouveau la position de l'unité aimantée et du capteur de vitesse.

(2) Fixez l'unité aimantée en place.

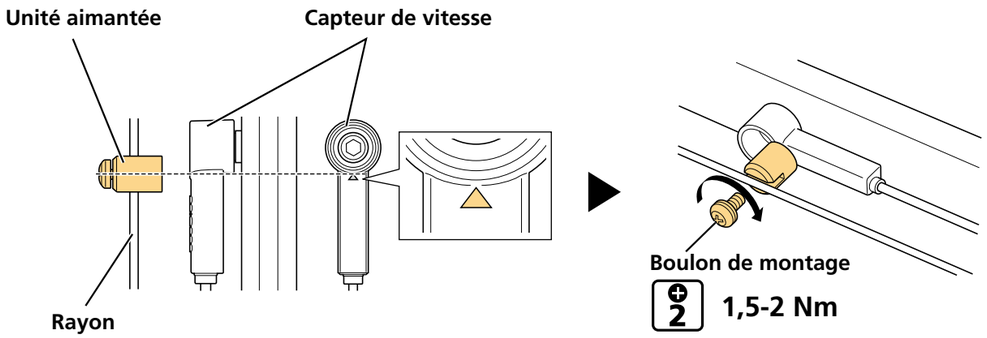

5. Mettez en place le câble électrique provenant du capteur de vitesse le long du tube de selle, jusqu'au cadre, puis branchez-le sur l'unité motrice.

SM-DUE11

Si vous utilisez le capteur de vitesse SM-DUE11, vous devez installer sur la roue arrière un disque de frein à disque spécial, avec aimant intégré. Le capteur SM-DUE11 s'installe à proximité de l'axe de la roue arrière, sur la face interne du tube de selle côté gauche.

1. Vérifiez que les rayons de la roue arrière sont configurés comme illustré.

Vous ne pouvez installer de disque de frein à disque sur une roue avec un rayonnage radial.

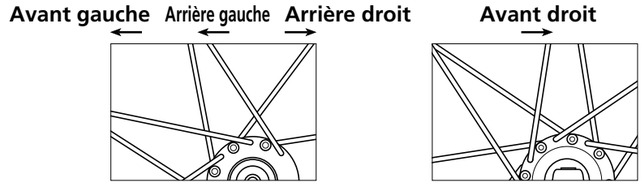

2. Installez le disque de frein à disque.

(1) Mettez en place le disque de frein à disque sur le moyeu de la roue arrière.

(2) Serrez la bague de blocage de fixation du disque de frein à disque.

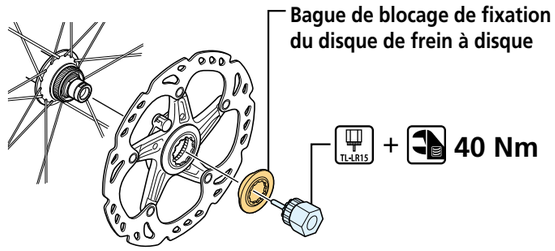

3. **Installez le capteur de vitesse sur le cadre.**

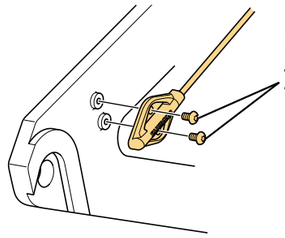

Boulon de montage du capteur de vitesse
10 0,6 Nm

4. **Mettez en place le câble électrique provenant du capteur de vitesse le long du tube de selle, jusqu'au cadre, puis branchez-le sur l'unité motrice.**

5. **Installez la roue arrière sur le cadre.**

ENTRETIEN

Présentation du menu [Alerte d'entretien]

Les unités SC-E7000 et SC-E6100 intègrent la fonction Alerte d'entretien.
Cette fonction avertit l'utilisateur qu'un entretien du vélo est nécessaire. Une icône s'affiche sur l'écran du compteur lorsque le kilométrage (odomètre) ou la date prédéfini(e) est atteint(e). Vous devez être connecté à E-TUBE PROJECT pour modifier ce paramètre. Reportez-vous au manuel d'aide d'E-TUBE PROJECT pour plus de détails.

< SC-E6100 >



< SC-E7000 >



Remplacement du collier d'installation

Remplacez le collier d'installation par un neuf.

Reportez-vous à la section « Installation du compteur/raccord (A) » pour obtenir des instructions détaillées.

1. Enlevez le boulon de fixation du boîtier.

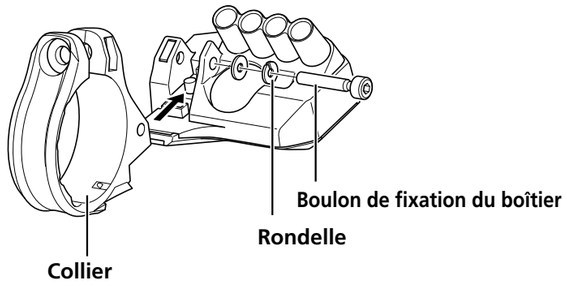

2. Remplacez le collier d'installation.

Retirez le collier d'installation et installez un collier neuf.

Remplacement du plateau

Lorsque vous remplacez le plateau, assurez-vous que la chaîne est bien fixée.

Reportez-vous aux sections « Installation du plateau et des manivelles » et « Installation du cache de bras » pour obtenir des instructions détaillées.

1. Démontez la manivelle gauche et la manivelle droite.

2. Démontez le cache du bras, le cas échéant.

3. Retirez la bague de blocage (vis de gauche).

Retirez la bague de blocage en maintenant fermement en place la roue arrière afin qu'elle ne bouge pas.

4. Remplacez le plateau.

Démontez l'ancien plateau et installez le nouveau.

Remplacement du garde-chaîne

Pour démonter le garde-chaîne, commencez par retirer le plateau.

Reportez-vous à la section précédente, « Remplacement du plateau », pour plus d'informations sur le démontage du plateau.

1. Démontez le plateau.

2. Démontez l'ancien garde-chaîne et remplacez-le par le nouveau.

La figure ci-dessous illustre un garde-chaîne double. La procédure est la même que pour le remplacement d'un garde-chaîne simple.

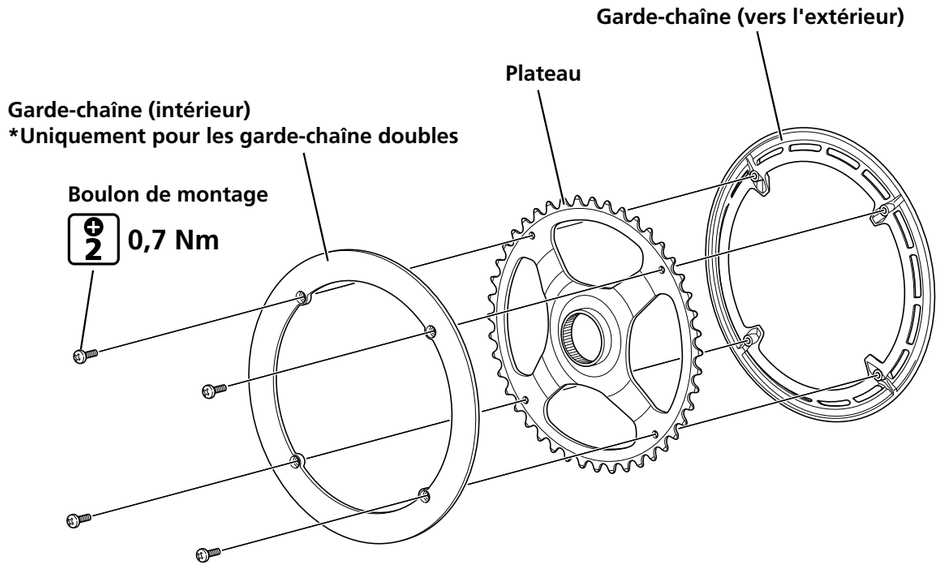

Remplacement du cache de bras

Le cache de bras peut être remplacé en laissant le plateau fixé sur l'unité motrice. Reportez-vous à la section « Installation du cache de bras », dans le chapitre « INSTALLATION DE L'UNITÉ MOTRICE ET DES PIÈCES PÉRIPHÉRIQUES ».

Remplacement du guide-chaîne

Le guide-chaîne peut être remplacé en laissant le plateau fixé sur l'unité motrice. Reportez-vous à la section « Installation du plateau et des manivelles » pour obtenir des instructions détaillées.

1. Enlevez le boulon de fixation du guide (M5).

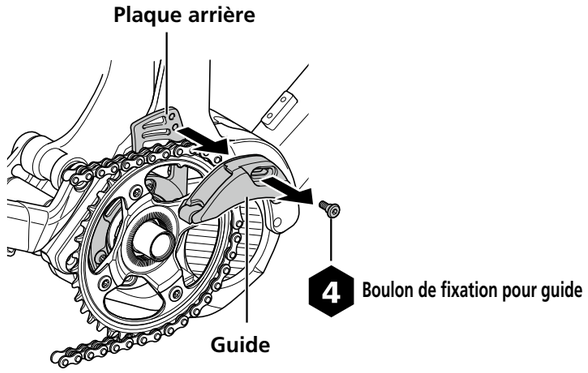

2. Retirez le guide et remplacez-le par un neuf.

BRANCHEMENT ET COMMUNICATION AVEC LES DISPOSITIFS

Connexion à un PC

Vous pouvez connecter un PC à SHIMANO STEPS. Vous pouvez soit connecter un composant SHIMANO STEPS unique ou tous les composants SHIMANO STEPS installés sur le vélo en même temps.

Connexion à un composant unique

1. Raccordez le port E-TUBE du composant et le PC en utilisant le dispositif de liaison PC.

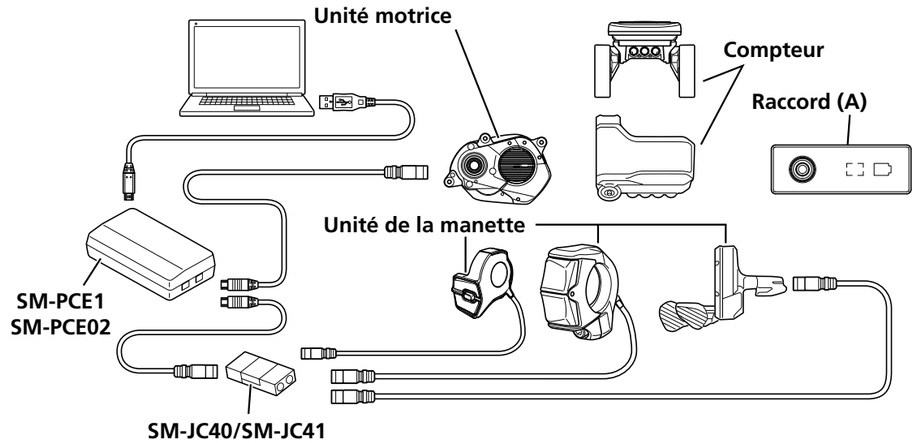

REMARQUE

- Le dispositif SM-JC40 ou SM-JC41 est requis pour connecter une seule unité de manette à un PC.

Connexion à tous les composants SHIMANO STEPS

Pour connecter tous les composants SHIMANO STEPS installés sur le vélo, raccordez le compteur ou le raccord (A) au PC. Si aucun port E-TUBE n'est libre, utilisez un dispositif SM-JC40 ou SM-JC41.

Compteur monté sur le cintre

1. Branchez le dispositif de liaison PC sur un port libre du compteur.

(1) Débranchez la fiche sans résistance de charge d'un port libre, sur le compteur.

(2) Raccordez le port libre au compteur et au dispositif de liaison PC.

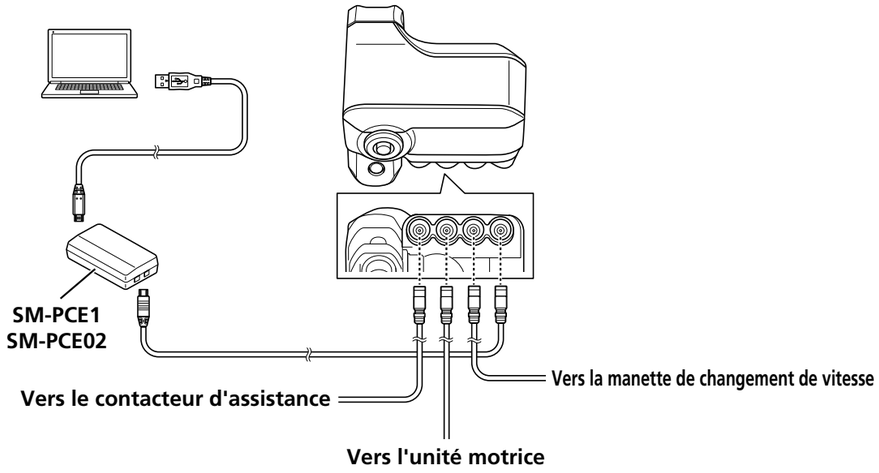

Compteur monté sur la potence (avec port libre)

Effectuez la connexion comme suit pour les configurations utilisant un changement de vitesse mécanique et disposant d'un port E-TUBE libre.

1. Raccordez un port libre du compteur au dispositif de liaison PC.

(1) Débranchez la fiche sans résistance de charge d'un port libre, sur le compteur.

(2) Raccordez le port libre au compteur et au dispositif de liaison PC.

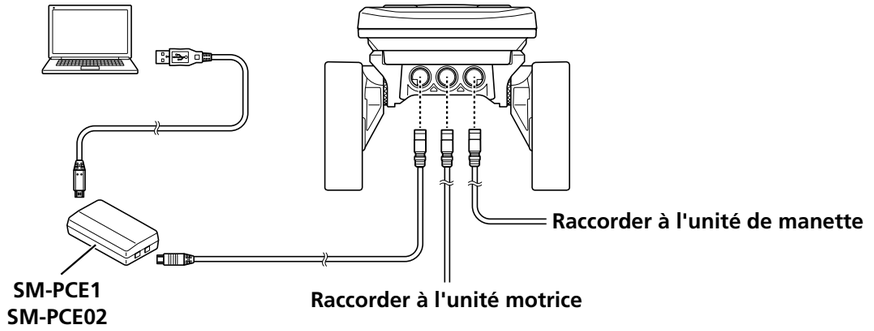

Compteur monté sur la potence (sans port libre)

Effectuez la connexion comme suit pour les configurations utilisant un changement de vitesse électronique et ne disposant pas d'un port E-TUBE libre.

1. Reconnectez comme suit les câbles reliant l'unité SC-E6100 au PC.

(1) Raccordez le dispositif SM-JC40/SM-JC41 au dispositif de liaison PC.

(2) Déconnectez le câble électrique entre l'unité motrice et le port central du compteur, puis branchez-le sur le dispositif SM-JC40/SM-JC41.

(3) Raccordez le port central du compteur et le dispositif SM-JC40/SM-JC41 à l'aide d'un câble électrique.

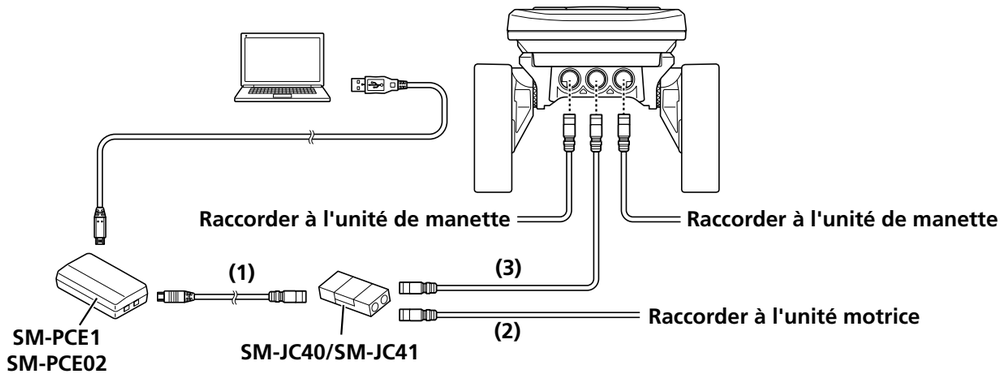

Raccord (A) (avec port libre)

Effectuez la connexion comme suit si l'unité EW-EN100 n'est connectée à aucun autre composant que l'unité motrice.

1. Branchez le dispositif de liaison PC sur un port libre du raccord (A).

(1) Débranchez la fiche sans résistance de charge d'un port libre, sur le raccord (A).

(2) Raccordez le port libre du raccord (A) au dispositif de liaison PC.

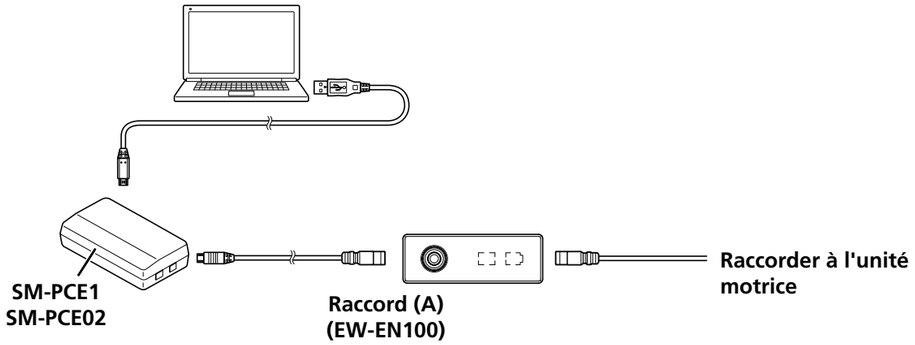

Raccord (A) (sans port libre)

Effectuez la connexion comme suit si une unité de manette est branchée et qu'il n'y a aucun port E-TUBE libre sur le raccord (A).

1. Reconnectez comme suit les câbles reliant le raccord (A) au PC.

(1) Raccordez le dispositif SM-JC40/SM-JC41 au dispositif de liaison PC.

(2) Déconnectez le câble électrique entre l'unité motrice et le raccord (A), puis branchez-le sur le dispositif SM-JC40/SM-JC41.

(3) Raccordez un port libre sur le raccord (A) et le dispositif SM-JC40/SM-JC41 à l'aide d'un câble électrique.

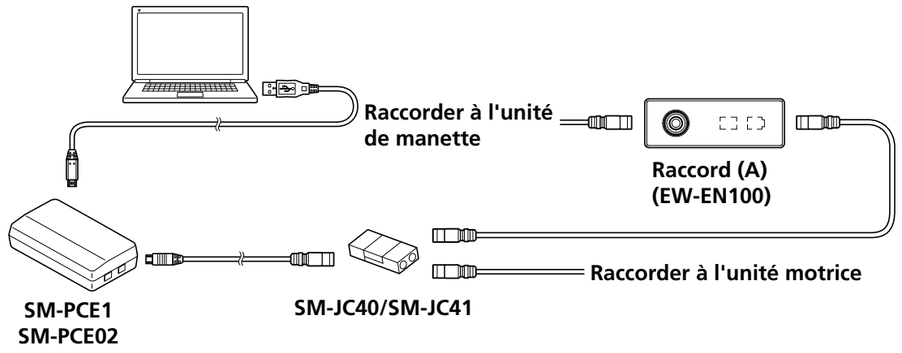

Communication sans fil (Bluetooth® LE)

Le logiciel E-TUBE PROJECT pour smartphones/tablettes peut être utilisé si une connexion Bluetooth LE est établie avec un smartphone/une tablette. L'application E-TUBE RIDE permet de consulter les données relatives à la promenade sur un smartphone avec une connexion Bluetooth LE, même si vous utilisez un raccord (A). Cette section explique comment raccorder un compteur et un raccord (A) à un dispositif externe au moyen d'une connexion Bluetooth LE. Reportez-vous au dernier manuel du revendeur pour plus de détails sur l'utilisation du menu Configuration.

Connexion manuelle (SC-E8000)

REMARQUE

- L'unité SC-E8000 ne prend pas en charge E-TUBE RIDE. Pour utiliser E-TUBE RIDE avec SHIMANO STEPS E8000, nous recommandons de remplacer le compteur par l'unité SC-E7000 ou un produit similaire.

Avant d'établir une connexion, activez Bluetooth LE sur un smartphone/une tablette.

1. Ouvrez l'application E-TUBE PROJECT.

Réglez-le sur l'écoute des signaux Bluetooth LE.

2. Lancez l'appariement à Bluetooth LE.

(1) Ouvrez le menu de configuration et sélectionnez [Bluetooth LE].

(2) Sélectionnez [Démarrage].

Une fois la connexion établie, le logo SHIMANO STEPS apparaît à l'écran. Si le message [Échec de la connexion] apparaît, recommencez à partir de l'étape 1.

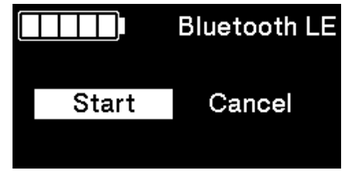

Connexion automatique (SC-E7000 / SC-E6100 / Raccord (A))

La communication peut uniquement être établie dans les conditions suivantes. Activez par avance le mode connexion sur le dispositif externe.

- Dans un délai de 15 secondes à compter de la mise en marche de SHIMANO STEPS
- Dans un délai de 15 secondes après avoir appuyé sur n'importe quel bouton autre que le bouton d'alimentation de SHIMANO STEPS

MESSAGES D'ERREUR

Avertissement et erreurs du compteur

Avertissements

Lorsque le problème est réglé, ce message disparaît. Si la situation ne s'améliore pas, contactez un distributeur SHIMANO ou l'un des bureaux SHIMANO.

Code	Description	Limitations du fonctionnement du vélo affichées	Solution	DU-E8000	DU-E7000	DU-E6100	DU-E5000
W010	La température de l'unité motrice est plus élevée que d'habitude.	Le niveau d'assistance sera moins élevé qu'à la normale.	Cessez d'utiliser la fonction d'assistance jusqu'à ce que la température de l'unité motrice ait baissé.	✓	–	–	–
W011	Le système ne parvient pas à détecter la vitesse du vélo.	La vitesse maximale de l'assistance électrique peut être inférieure à d'habitude.	Vérifiez que le capteur de vitesse est correctement installé et que l'aimant est correctement fixé sur le disque de frein à disque.	✓	✓	✓	✓
W013	L'initialisation du capteur de couple ne s'est pas terminée normalement.	Le niveau d'assistance sera moins élevé qu'à la normale.	Appuyez sur le bouton d'alimentation de la batterie sans monter sur les pédales pour réactiver l'alimentation.	✓	✓	✓	✓
W032	**<DU-E8000/E7000>** Un dérailleur électronique a peut-être été installé à la place d'un dérailleur mécanique.	Le niveau d'assistance sera moins élevé qu'à la normale en mode [PIED]. * Il se peut que le mode d'assistance à la marche ne soit pas disponible dans certaines régions.	Installez un dérailleur configuré dans le système. Ou bien validez le dérailleur installé dans E-TUBE PROJECT.	✓	✓	✓	✓
	<DU-E6100/E5000> Le dérailleur installé est différent du dérailleur configuré dans le système.	Il est impossible de changer de vitesse.					

Erreurs

Si un message d'erreur s'affiche sur tout l'écran, observez l'une des procédures décrites ci-dessous pour réinitialiser l'affichage.

- Appuyez sur le contacteur d'alimentation de la batterie pour couper l'alimentation.
- Retirez la batterie de son support.

Si la situation ne s'améliore pas même après avoir réactivé l'alimentation, contactez un distributeur SHIMANO ou l'un des bureaux SHIMANO.

Code	Description	Limitations du fonctionnement du vélo affichées	Solution	DU-E8000	DU-E7000	DU-E6100	DU-E5000
E010	Une erreur a été détectée au niveau du système.	L'assistance ne fonctionnera pas.	Appuyez sur le bouton d'alimentation de la batterie pour couper l'alimentation, puis relancez-la.	✓	✓	✓	✓
E011	Une erreur est survenue dans le fonctionnement du système.	L'assistance ne fonctionnera pas.	Appuyez sur le bouton d'alimentation de la batterie pour couper l'alimentation, puis relancez-la.	✓	–	–	–
E013	Une erreur a été détectée au niveau du micrologiciel de l'unité motrice.	L'assistance ne fonctionnera pas.	Contactez un distributeur SHIMANO ou l'un des bureaux SHIMANO.	✓	✓	✓	✓
E014	Le capteur de vitesse est peut-être installé à un emplacement incorrect.	L'assistance ne fonctionnera pas.	Vérifiez que le capteur de vitesse est correctement installé et que l'aimant est correctement fixé sur le disque de frein à disque.	✓	✓	✓	✓
E020	Une erreur de communication entre la batterie et l'unité motrice a été détectée.	L'assistance ne fonctionnera pas.	Vérifiez que le câble entre l'unité motrice et la batterie est correctement branché.	✓	✓	✓	✓
E021	La batterie connectée à l'unité motrice est conforme aux normes du système, mais n'est pas compatible.	L'assistance ne fonctionnera pas.	Appuyez sur le bouton d'alimentation de la batterie pour couper l'alimentation, puis relancez-la.	✓	✓	✓	✓

E022	La batterie connectée à l'unité motrice n'est pas conforme aux normes du système.	Toutes les fonctions du système s'arrêtent.	Appuyez sur le bouton d'alimentation de la batterie pour couper l'alimentation, puis relancez-la.	✓	✓	✓	✓
E030	Le dérailleur installé est différent du dérailleur configuré dans le système.	L'assistance ne fonctionnera pas.	Connectez-vous à E-TUBE PROJECT et mettez à jour les paramètres requis.	–	–	✓	✓
E033	Le micrologiciel actuel n'est pas compatible avec ce système.	L'assistance ne fonctionnera pas.	Connectez-vous à E-TUBE PROJECT et mettez à jour toutes les unités du vélo à assistance vers la version la plus récente du micrologiciel.	✓	✓	✓	✓
E043	Le micrologiciel (affichage) du compteur peut être partiellement corrompu.	L'assistance ne fonctionnera pas.	Contactez un distributeur SHIMANO ou l'un des bureaux SHIMANO.	✓	✓	✓	✓

Indication d'erreur du raccord (A) (unité sans fil)

Lorsqu'une erreur se produit, les deux témoins DEL du module EW-EN100 se mettent à clignoter rapidement en rouge, simultanément.

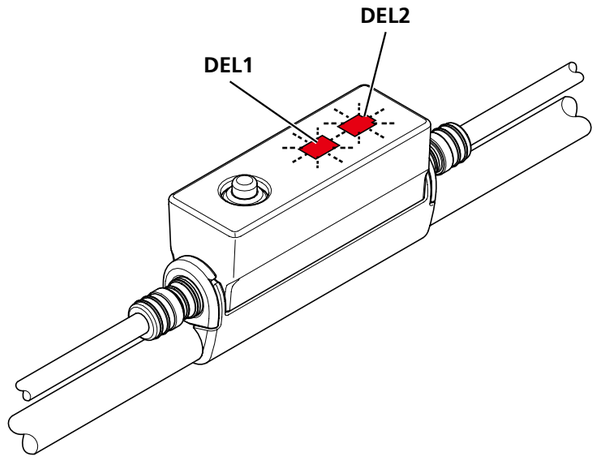

Si cela se produit, observez l'une des procédures suivantes pour réinitialiser le message d'erreur.

- Appuyez sur le contacteur d'alimentation de la batterie pour couper l'alimentation.
- Retirez la batterie de son support.

Si la situation ne s'améliore pas même après avoir réactivé l'alimentation, contactez un distributeur SHIMANO ou l'un des bureaux SHIMANO.

Indications de dysfonctionnement du témoin DEL de la batterie

Bien que la forme des témoins DEL de la batterie varie en fonction de la référence de modèle de la batterie, les séquences d'éclairage utilisées pour indiquer les erreurs sont identiques. Les témoins DEL de la batterie permettent d'avertir l'utilisateur en cas de dysfonctionnement du système ou autre problème.

Type de dysfonctionnement	Description	Témoin DEL*1	Solution
Dysfonctionnement du système	Erreur de communication avec le système du vélo		Vérifiez que le câble électrique n'est pas détaché et qu'il est correctement branché. Si la situation ne s'améliore pas, contactez un distributeur.
Protection en cas de température élevée	Si la température dépasse la plage de fonctionnement garantie, la sortie de la batterie est coupée.		Laissez la batterie dans un endroit frais, à l'abri de la lumière directe du soleil jusqu'à ce que sa température interne diminue suffisamment. Si la situation ne s'améliore pas, contactez un distributeur.
Erreur d'authentification de sécurité	• Aucune unité motrice d'origine n'est raccordée au vélo • Le câble est débranché		Raccordez une unité motrice et une batterie d'origine. Vérifiez l'état du câble électrique. Si la situation ne s'améliore pas, contactez un distributeur.
Erreur de charge	Une erreur s'est produite durant la mise en charge de la batterie		Retirez le connecteur entre la batterie et le chargeur, et appuyez sur le contacteur d'alimentation lorsque seule la batterie est connectée. Si une erreur apparaît lorsque seule la batterie est connectée, contactez un distributeur.
Dysfonctionnement de la batterie	Problème électrique dans la batterie		Retirez provisoirement le connecteur entre la batterie et le chargeur, démontez le chargeur, puis appuyez sur le contacteur d'alimentation lorsque seule la batterie est connectée. Si une erreur apparaît lorsque seule la batterie est connectée, contactez un distributeur.

*1 Éteint Allumé Clignotant

EXPLODED VIEW

DU-E8000 Drive Unit
SM-DUE80 Drive Unit Cover

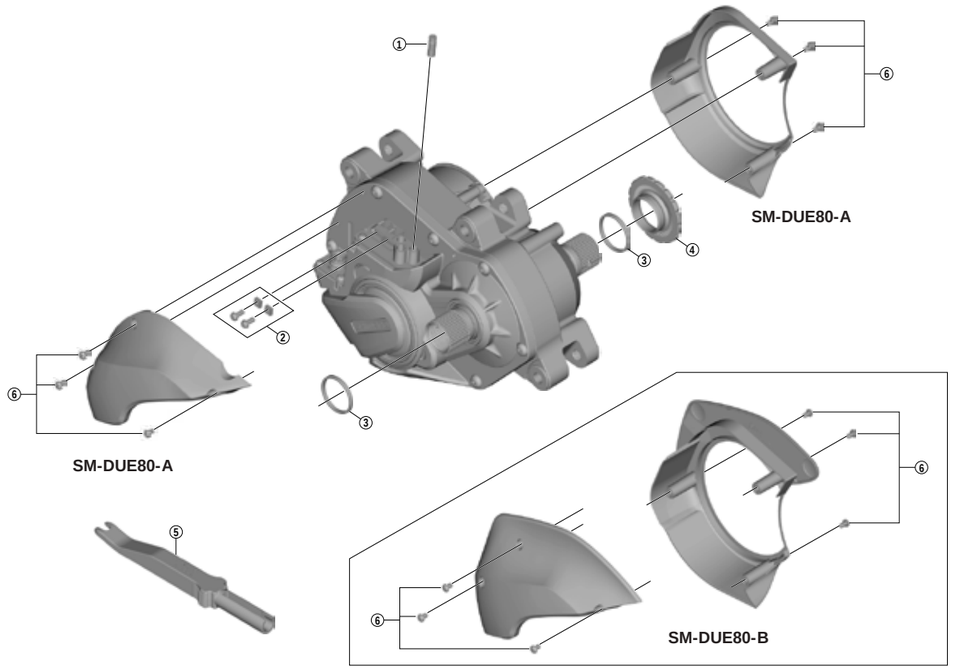

ITEM NO.	SHIMANO CODE NO.	DESCRIPTION
1	**Y6VE15000**	Dummy Plug
2	**Y72F98010**	Screw (2 pcs.) & Nut (2 pcs.)
3	**Y72F00018**	SPACER SPINDLE
4	**Y72F00002**	LOCK RING
5	**Y6VE16000**	TL-EW02 Plug Tool
* 6	**Y72G98020**	Cover Fixing Bolts (3 pcs.)
	Y72G98010	Cover Fixing Bolts (6 pcs.)

Oct.-2018-4067A
© Shimano Inc. I

DU-E7000 Drive Unit
SM-DUE70 Drive Unit Cover

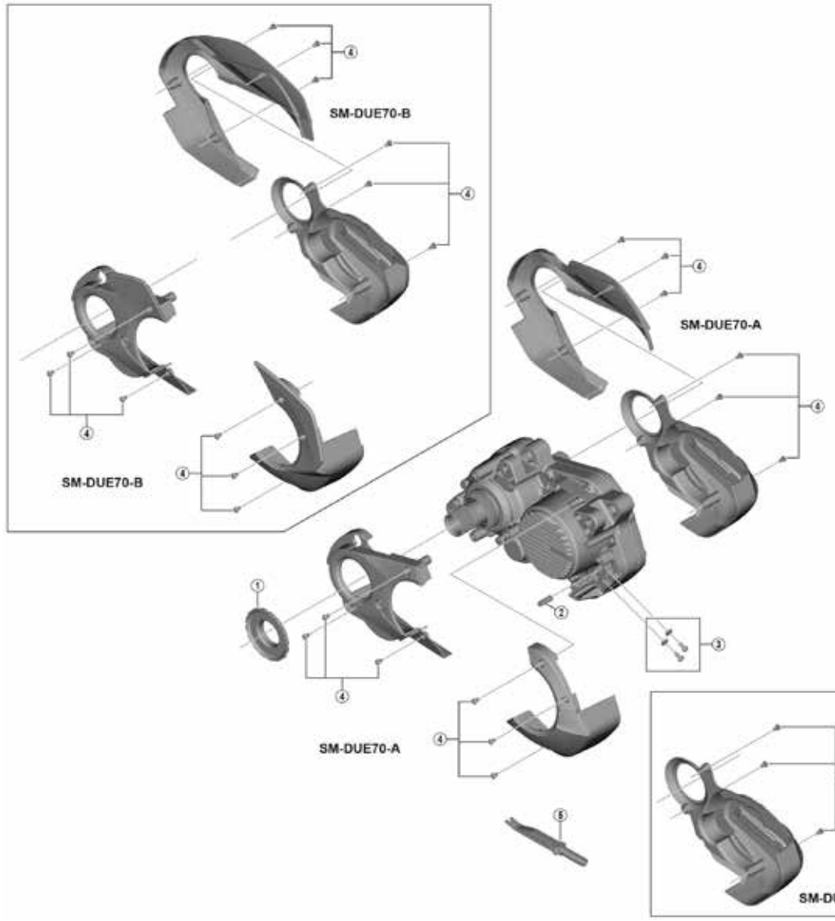

ITEM NO.	SHIMANO CODE NO.	DESCRIPTION
1	**Y78N00085**	Lock Ring
2	**Y6VE15000**	Dummy Plug
3	**Y72F98010**	Screw (2 pcs.) & Nut (2 pcs.)
* 4	**Y72G98020**	Cover Fixing Bolts (3 pcs.)
	Y72G98010	Cover Fixing Bolts (6 pcs.)
5	**Y6VE16000**	TL-EW02 Plug Tool

Oct.-2018-4476B
© Shimano Inc. I

DU-E6100 Drive Unit
SM-DUE61 Drive Unit Cover

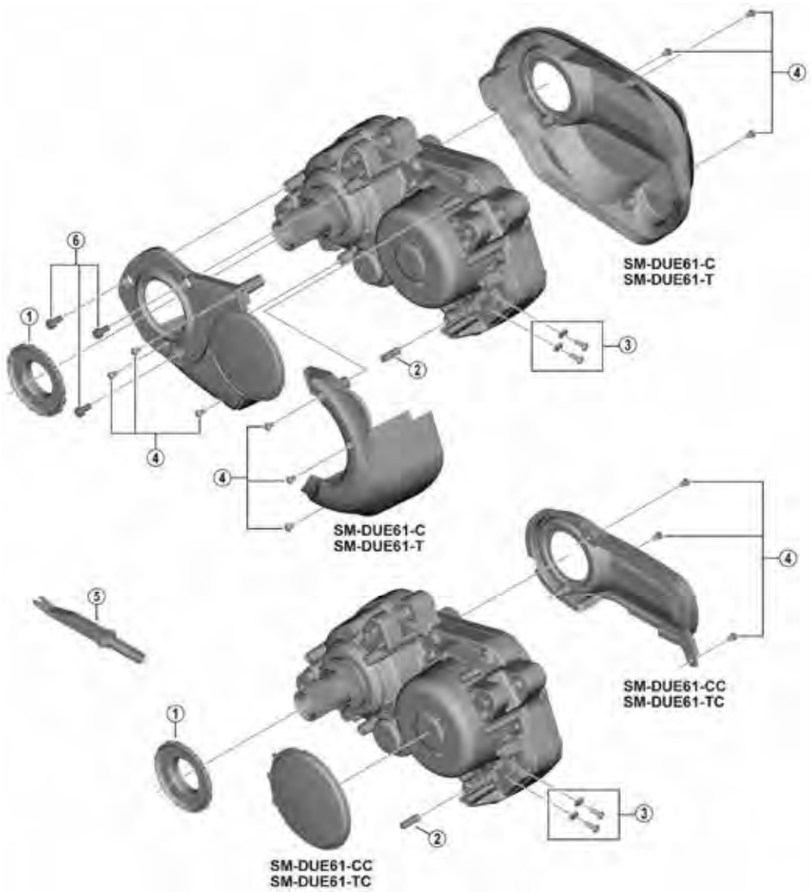

ITEM NO.	SHIMANO CODE NO.	DESCRIPTION
* 1	**Y78N00085**	Lock Ring
2	**Y6VE15000**	Dummy Plug
3	**Y72F98010**	Screw (2 pcs.) & Nut (2 pcs.)
* 4	**Y72G98020**	Cover Fixing Bolts (3 pcs.)
	Y72G98010	Cover Fixing Bolts (6 pcs.)
5	**Y6VE16000**	TL-EW02 Plug Tool
* 6	**Y78N98010**	Cover Fixing M4 Bolts (3 pcs.)

Oct.-2018-4436A
© Shimano Inc. I

DU-E6002/DU-E6012
SM-DUE60 0 degree/45 degree Drive Unit Cover
SM-DUE10 Speed Sensor Unit

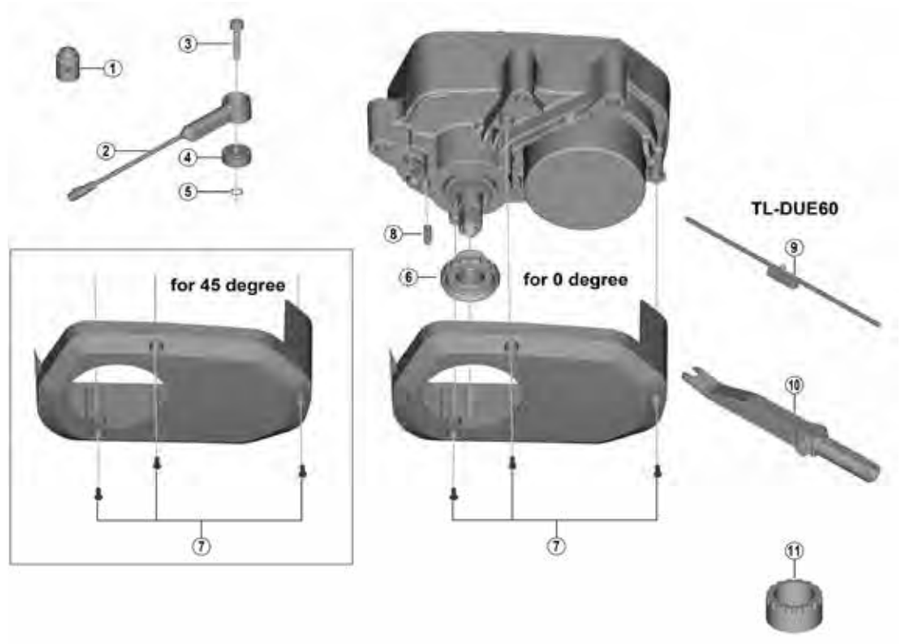

ITEM NO.	SHIMANO CODE NO.	DESCRIPTION	DU-E6000	DU-E6001	
			INTERCHANGE-ABILITY		
* 1	**Y72H98010**	Magnet Unit	A	A	
* 2	**Y72H00007**	Speed Sensor L550	A	A	
*	**Y72H00010**	Speed Sensor L1410	A	A	
3	**Y70L000G0**	Speed Sensor Fixing Bolt L16 (4 mm Hexagon Head)	A	A	
	Y70L000U0	Speed Sensor Fixing Bolt L22 (4 mm Hexagon Head)	A	A	
4	**Y70L000F0**	Spacer	A	A	
5	**Y70L000M0**	Toothed Washer	A	A	
6	**Y70L00010**	Lock Ring	A	A	
7	**Y70L98030**	Fixing Bolts (M3 x 8) set for SM-DUE60 0 degree and 45 degree	A	A	
8	**Y6VE15000**	Dummy Plug	A	A	
9	**YEZY00002**	Chain tension measurement tool TL-DUE60	A	A	
10	**Y6VE16000**	TL-EW02 Plug Tool	A	A	
* 11	**YEZY00010**	TL-FC38 Adapter Removal Tool	A	A	

A: Same parts.
B: Parts are usable, but differ in materials, appearance, finish, size, etc.
Absence of mark indicates non-interchangeability.

Aug.-2017-4290A
© Shimano Inc. I

DU-E5000 Drive Unit
SM-DUE50 Drive Unit Cover

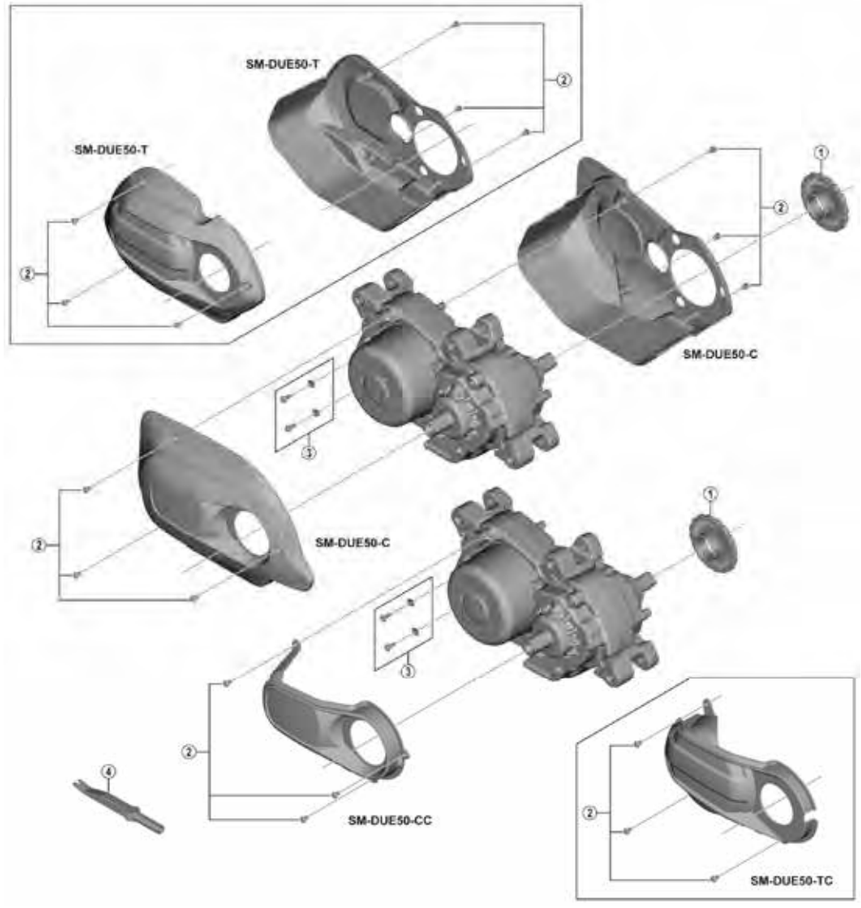

ITEM NO.	SHIMANO CODE NO.	DESCRIPTION
1	**Y79H00480**	Lock Ring
2	**Y72G98020**	Cover Fixing Bolts (3 pcs.)
	Y72G98010	Cover Fixing Bolts (6 pcs.)
3	**Y72F98010**	Screw (2 pcs.) & Nut (2 pcs.)
4	**Y6VE16000**	TL-EW02 Plug Tool

Oct.-2018-4468

© Shimano Inc. I

BT-E8020 Battery
BM-E8020 Battery Mount

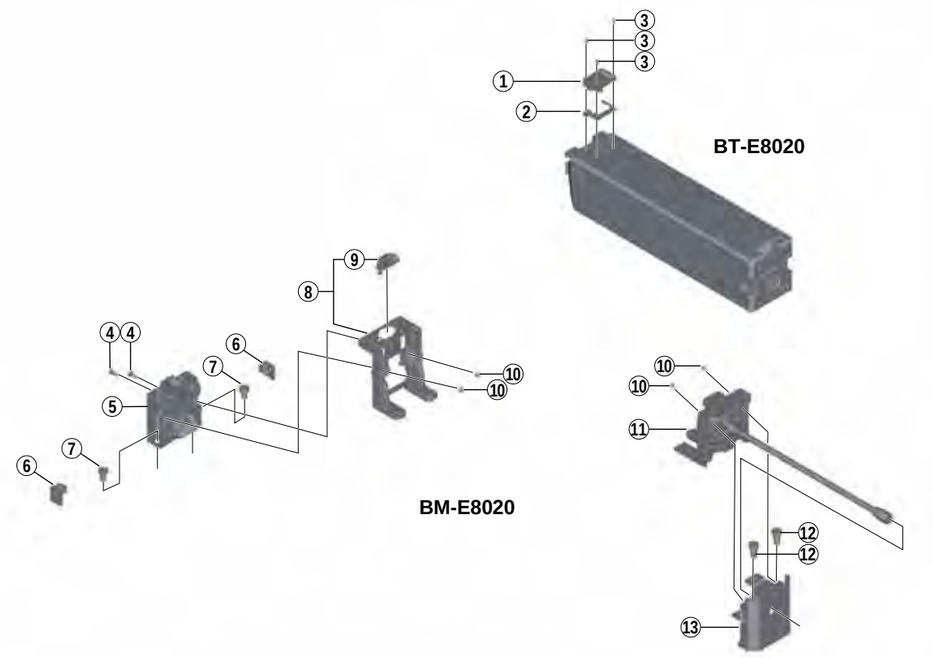

ITEM NO.	SHIMANO CODE NO.	DESCRIPTION
1	**Y72V00007**	CG PORT CAP
2	**Y72V00008**	FRAME CG PORT CAP
3	**Y72V00006**	M2.6 BOLT CG PORT
4	**Y72W00002**	M4 BOLT KEY UNIT
5	**Y72W00001**	RATCHET ASSY
6	**Y72W00004**	RUBBER M8 FIXING
7	**Y72W00003**	M8 BOLT RATCHET
8	**Y72W00014**	RAIL ASSY
9	**Y72W00015**	KEY CAP
10	**Y72W00006**	M3 BOLT
11	**Y72W00009**	CONNECTOR ASSY 250
	Y72W00013	CONNECTOR ASSY 400
12	**Y72W00011**	M8 BOLT LOW ER FRAME
13	**Y72W00008**	HOLDER FRAME ASSY

Mar.-2017-4156

© Shimano Inc. I

BM-E8010 Battery Mount

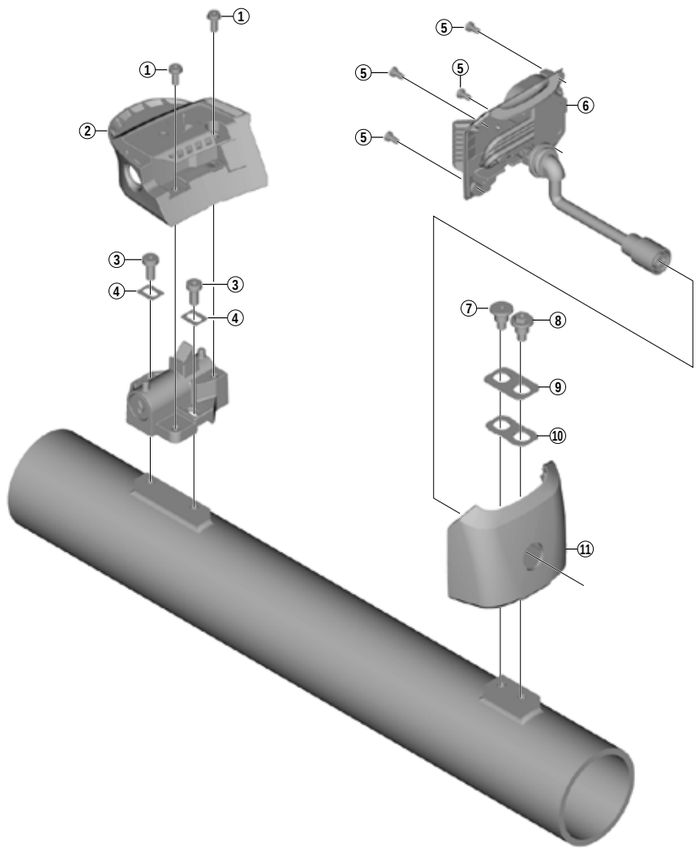

ITEM NO.	SHIMANO CODE NO.	DESCRIPTION
1	**Y72U00003**	M4 BOLT KEY COVER
2	**Y72U00008**	KEY UNIT COVER ASSY
3	**Y72U00001**	M5 BOLT KEY UNIT
4	**Y72U00007**	SPACER KEY UNIT
5	**Y72U00004**	M3 BOLT LOWER CASE
* 6	**Y72U00018**	UPPER CASE ASSY 200
	Y72U00015	UPPER CASE ASSY 250
	Y72U00014	UPPER CASE ASSY 300
	Y72U00017	UPPER CASE ASSY 600
7	**Y72U00005**	M5 BOLT LOWER CASE F
8	**Y72U00006**	M5 BOLT LOWER CASE R
9	**Y72U00010**	SPACER LOWER CASE
10	**Y72U00011**	RUBBER LOWER CASE
11	**Y72U00012**	LOWER CASE ASSY

Mar.-2018-4043A

© Shimano Inc. I

FC-E8050/FC-E8000/FC-M8050
SM-CRE80/SM-CRE80-B/SM-CRE80-12-B
SM-CRE70-B E8000 Series Crankset

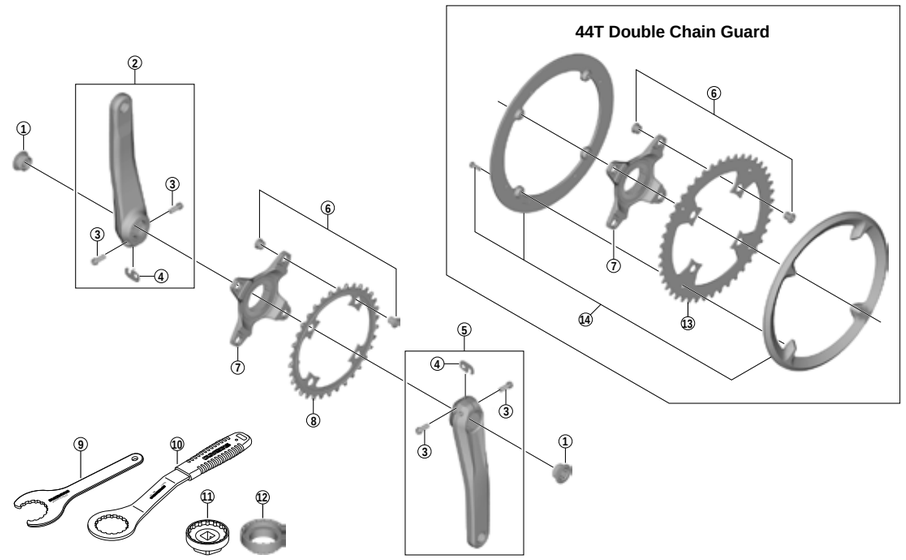

ITEM NO.	SHIMANO CODE NO.	DESCRIPTION
1	**Y1F811100**	Crank Arm Fixing Bolt
2	**Y1WY98010**	Left Hand Crank Arm Unit 165 mm for FC-M8050
	Y1WY98020	Left Hand Crank Arm Unit 170 mm for FC-M8050
	Y1WY98030	Left Hand Crank Arm Unit 175 mm for FC-M8050
	Y1VW98010	Left Hand Crank Arm Unit 170 mm for FC-E8050
	Y1VW98020	Left Hand Crank Arm Unit 175 mm for FC-E8050
	Y1VX98050	Left Hand Crank Arm Unit 165 mm for FC-E8000
	Y1VX98010	Left Hand Crank Arm Unit 170 mm for FC-E8000
	Y1VX98020	Left Hand Crank Arm Unit 175 mm for FC-E8000
3	**Y1GS21000**	Clamp Bolt (M6 x 21) with Washer for FC-M8050 / FC-E8050
	Y1GS00030	Clamp Bolt (M6 x 19) for FC-E8000
4	**Y1FU98120**	Plate
5	**Y1WY98040**	Right Hand Crank Arm Unit 165 mm for FC-M8050
	Y1WY98050	Right Hand Crank Arm Unit 170 mm for FC-M8050
	Y1WY98060	Right Hand Crank Arm Unit 175 mm for FC-M8050
	Y1VW98030	Right Hand Crank Arm Unit 170 mm for FC-E8050
	Y1VW98040	Right Hand Crank Arm Unit 175 mm for FC-E8050
	Y1VX98060	Right Hand Crank Arm Unit 165 mm for FC-E8000
	Y1VX98030	Right Hand Crank Arm Unit 170 mm for FC-E8000
	Y1VX98040	Right Hand Crank Arm Unit 175 mm for FC-E8000
6	**Y1VY98010**	Gear Fixing Bolt (M8 x 8.5 / 1 Unit = 4 pcs.) & Nut (1 Unit = 4 pcs.) for SM-CRE80/SM-CRE80-B/SM-CRE80-12-B
* 6	**Y0J498010**	Gear Fixing Bolt (M8 x 8.5 / 1 Unit = 4 pcs.) & Nut (1 Unit = 4 pcs.) for SM-CRE70-B
7	**Y1VY00010**	4 Arm Adapter (SM-CRE80)
	Y1VY00020	4 Arm Adapter (SM-CRE80-B/SM-CRE80-12-B/SM-CRE70-B)
* 8	**Y1VY00030**	Chainring 34T (SM-CRE80/SM-CRE80-B)
	Y0J534000	Chainring 34T (SM-CRE80-12-B)
*	**Y0J434000**	Chainring 34T (SM-CRE70-B)
	Y1VY00040	Chainring 38T (SM-CRE80/SM-CRE80-B)
9	**Y13009210**	TL-FC32 Adapter Tool
10	**Y13098000**	TL-FC36 Adapter Tool
11	**Y13009230**	TL-FC33 Adapter Tool
12	**YEZY00016**	TL-FC39 FC Installation Tool
13	**Y1VY44000**	Chainring 44T (SM-CRE80)
14	**Y1VY98020**	44T Double Chain Guard Unit

Aug.-2018-4068B

© Shimano Inc. I

FC-E6100/SM-CRE61 Crankset

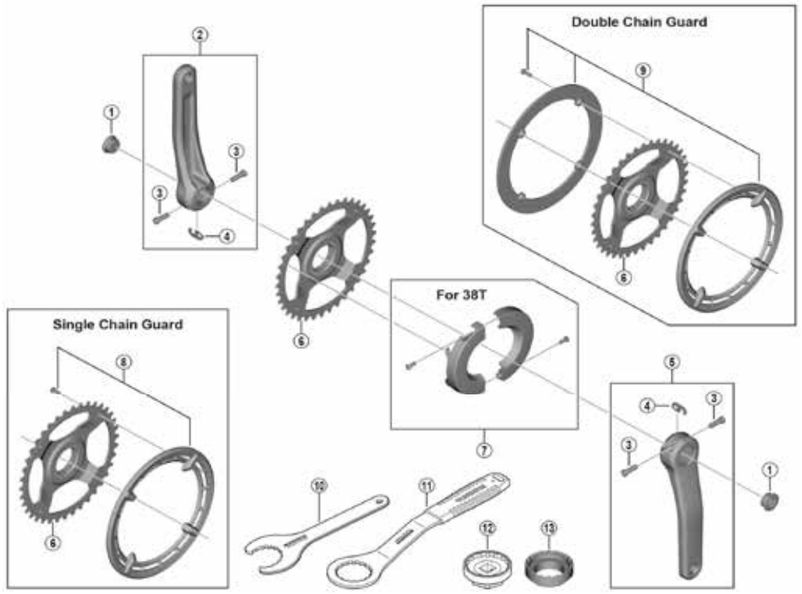

ITEM NO.	SHIMANO CODE NO.	DESCRIPTION	FC-E8000 INTERCHANGE-ABILITY		
1	**Y1KS13000**	Crank Arm Fixing Bolt	B		
2	**Y0J098010**	Left Hand Crank Arm Unit 170 mm (Silver)			
	Y0J098020	Left Hand Crank Arm Unit 170 mm (Black)			
	Y0J098030	Left Hand Crank Arm Unit 175 mm (Silver)			
	Y0J098040	Left Hand Crank Arm Unit 175 mm (Black)			
3	**Y1GS00030**	Clamp Bolt (M6 x 19)	A		
4	**Y0J098050**	Plate	B		
5	**Y0J098060**	Right Hand Crank Arm Unit 170 mm (Silver)			
	Y0J098070	Right Hand Crank Arm Unit 170 mm (Black)			
	Y0J098080	Right Hand Crank Arm Unit 175 mm (Silver)			
	Y0J098090	Right Hand Crank Arm Unit 175 mm (Black)			
6	**Y0J138000**	Chainring 38T (SM-CRE61)			
	Y0J144000	Chainring 44T (SM-CRE61)			
7	**Y0J198010**	38T Cover (Silver) & Fixing Bolt			
	Y0J198060	38T Cover (Black) & Fixing Bolt			
8	**Y0J198020**	38T Single Chain Guard Unit			
	Y0J198030	44T Single Chain Guard Unit			
9	**Y0J198040**	38T Double Chain Guard Unit			
	Y0J198050	44T Double Chain Guard Unit			
10	**Y13009210**	TL-FC32 Adapter Tool	A		
11	**Y13098000**	TL-FC36 Adapter Tool	A		
12	**Y13009230**	TL-FC33 Adapter Tool	A		
13	**YEZY00016**	TL-FC39 FC Installation Tool	A		

A: Same parts.
B: Parts are usable, but differ in materials, appearance, finish, size, etc.
Absence of mark indicates non-interchangeability.

Aug.-2018-4439
© Shimano Inc. I

FC-E5000/FC-E5010/SM-CRE50 Crankset

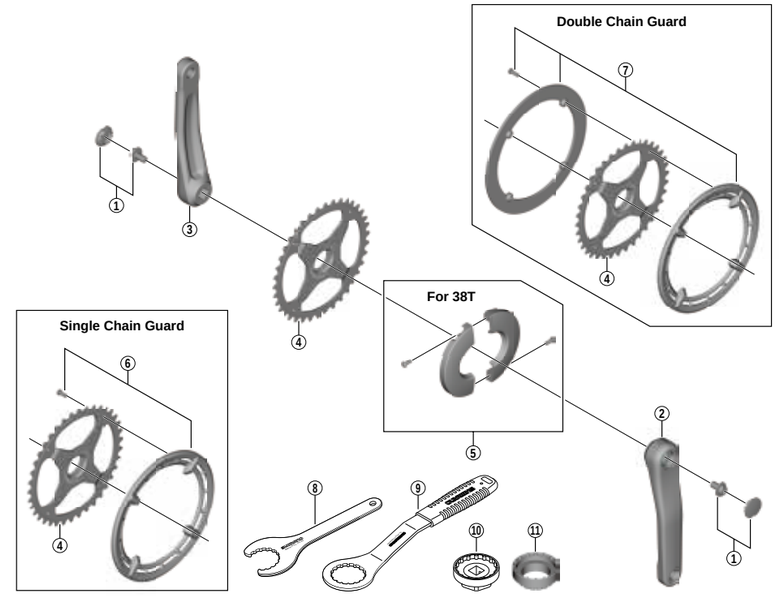

ITEM NO.	SHIMANO CODE NO.	DESCRIPTION	FC-E6000 INTERCHANGE-ABILITY		
1	**Y0GC98010**	Crank Arm Fixing Bolt & Cap for FC-E5000	B		
	Y0GD98010	Crank Arm Fixing Bolt & Cap for FC-E5010	B		
2	**Y0GC07000**	Right Hand Crank Arm Unit 165 mm for FC-E5000			
	Y0GC05000	Right Hand Crank Arm Unit 170 mm for FC-E5000			
	Y0GC03000	Right Hand Crank Arm Unit 175 mm for FC-E5000			
	Y0GD07010	Right Hand Crank Arm Unit 165 mm for FC-E5010			
	Y0GD05010	Right Hand Crank Arm Unit 170 mm for FC-E5010			
	Y0GD03010	Right Hand Crank Arm Unit 175 mm for FC-E5010			
3	**Y0GC07100**	Left Hand Crank Arm Unit 165 mm for FC-E5000			
	Y0GC05100	Left Hand Crank Arm Unit 170 mm for FC-E5000			
	Y0GC03100	Left Hand Crank Arm Unit 175 mm for FC-E5000			
	Y0GD07110	Left Hand Crank Arm Unit 165 mm for FC-E5010			
	Y0GD05110	Left Hand Crank Arm Unit 170 mm for FC-E5010			
	Y0GD03110	Left Hand Crank Arm Unit 175 mm for FC-E5010			
4	**Y0J338000**	Chainring 38T (SM-CRE50)			
	Y0J344000	Chainring 44T (SM-CRE50)			
5	**Y0J398010**	38T Cover & Fixing Bolt			
6	**Y0J398020**	38T Single Chain Guard Unit			
	Y0J398030	44T Single Chain Guard Unit			
7	**Y0J398040**	38T Double Chain Guard Unit			
	Y0J398050	44T Double Chain Guard Unit			
8	**Y13009210**	TL-FC32 Adapter Tool	A		
9	**Y13098000**	TL-FC36 Adapter Tool	A		
10	**Y13009230**	TL-FC33 Adapter Tool	A		
11	**YEZY00016**	TL-FC39 FC Installation Tool	A		

A: Same parts.
B: Parts are usable, but differ in materials, appearance, finish, size, etc.
Absence of mark indicates non-interchangeability.

Sep.-2018-4499
© Shimano Inc. I

SM-CDE80 Chain Device

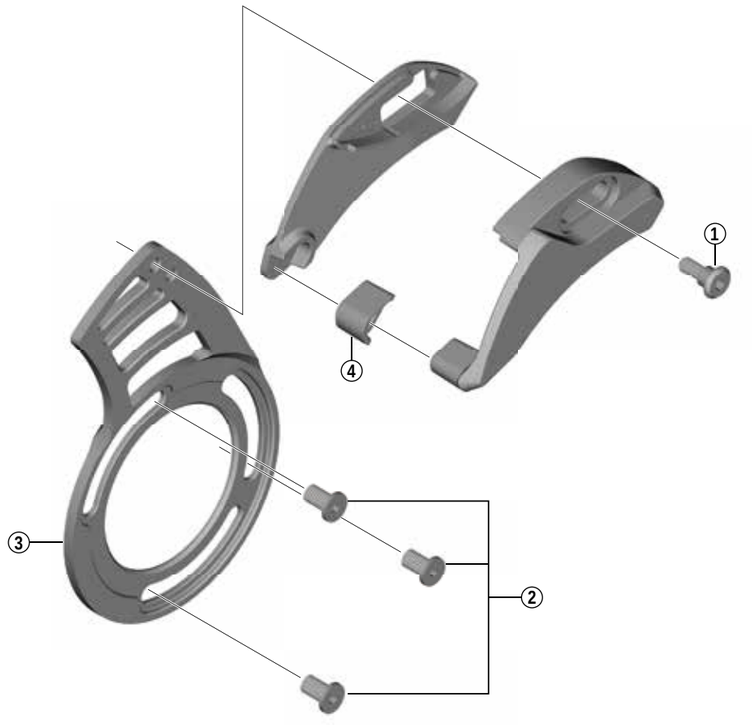

ITEM NO.	SHIMANO CODE NO.	DESCRIPTION
1	**Y1VV00005**	Bolt M5
2	**Y1VV98010**	Back Plate Fixing Bolts (3 pcs.)
* 3	**Y1VV00009**	Back Plate
* 4	**Y1VV00008**	Rubber Band

Jan.-2018-4151A
© Shimano Inc. I

SM-CDE70 Chain Device

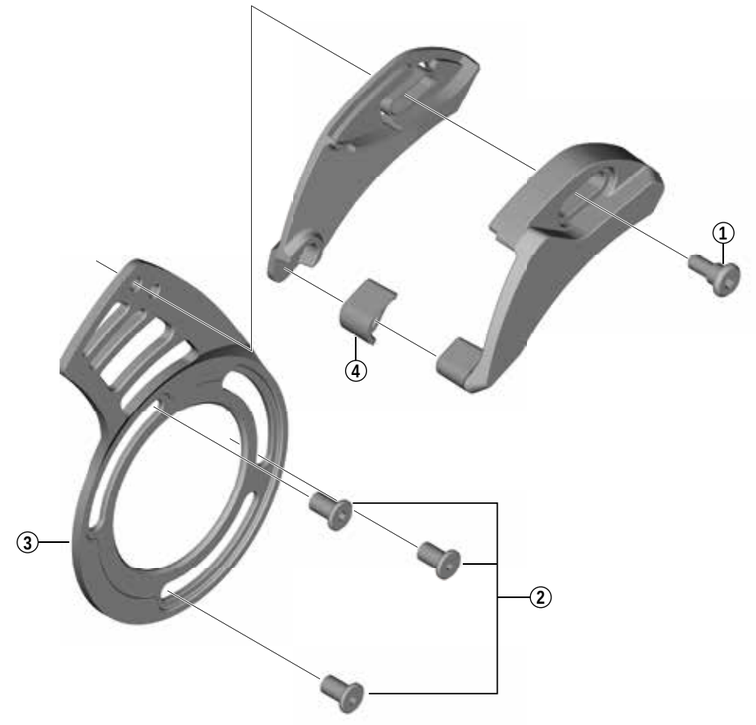

ITEM NO.	SHIMANO CODE NO.	DESCRIPTION
1	**Y1VV00005**	Bolt M5
2	**Y1VV98010**	Back Plate Fixing Bolts (3 pcs.)
3	**Y0GS00001**	Back Plate
4	**Y1VV00008**	Rubber Band

Jul.-2018-4478
© Shimano Inc. I

SC-E8000 Cycle Computer (Information Display)

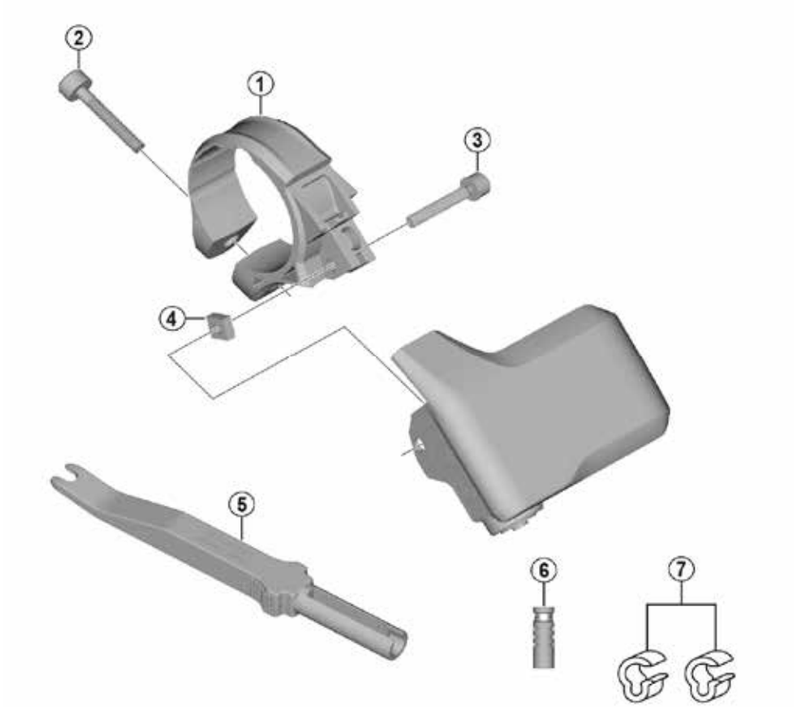

SC-MT800

ITEM NO.	SHIMANO CODE NO.	DESCRIPTION	INTERCHANGE-ABILITY		
1	**Y71F00002**	Stay A (Ø31.8)	A		
	Y71F00003	Stay B (Ø35)	A		
2	**Y7GC00700**	Stay Fixing Bolt	A		
3	**Y72K00002**	Case Fixing Bolt			
4	**Y7GC00600**	Case Nut	A		
5	**Y6VE16000**	TL-EW02 Plug Tool	A		
6	**Y6VE15000**	Dummy Plug	A		
* 7	**Y70H98040**	Band A (2 pcs.)			

A: Same parts.
B: Parts are usable, but differ in materials, appearance, finish, size, etc.
Absence of mark indicates non-interchangeability.

Feb.-2017-4069A
© Shimano Inc. I

SC-E7000 Cycle Computer (Information Display)

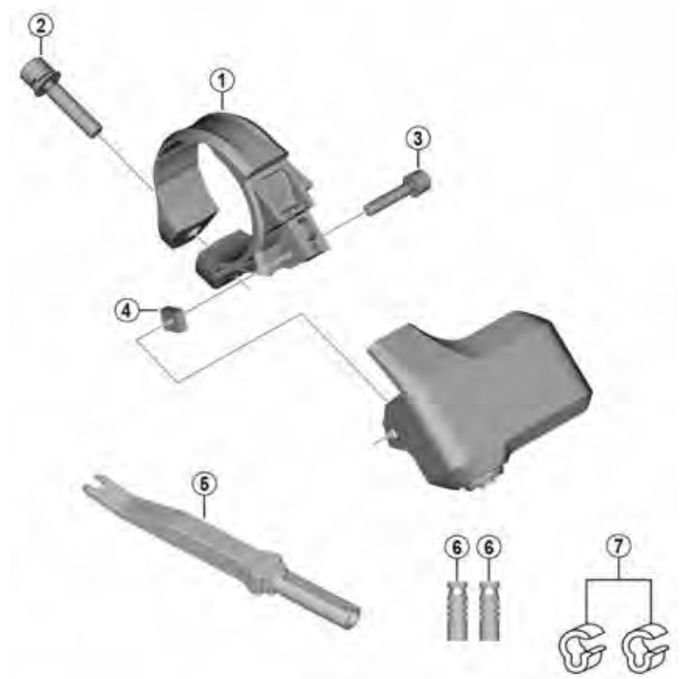

ITEM NO.	SHIMANO CODE NO.	DESCRIPTION
1	**Y79G01020**	Stay A (Dia. 31.8 mm) w/Nut
	Y79G01030	Stay B (Dia. 35 mm) w/Nut
2	**Y79G01050**	Stay Fixing Bolt
3	**Y79G01040**	Case Fixing Bolt
4	**Y7GC00600**	Case Nut
5	**Y6VE16000**	TL-EW02 Plug Tool
6	**Y6VE15000**	Dummy Plug
7	**Y70H98040**	Band A (2 pcs.)

Sep.-2018-4477
© Shimano Inc. I

SC-E6100 Cycle Computer (Information Display)

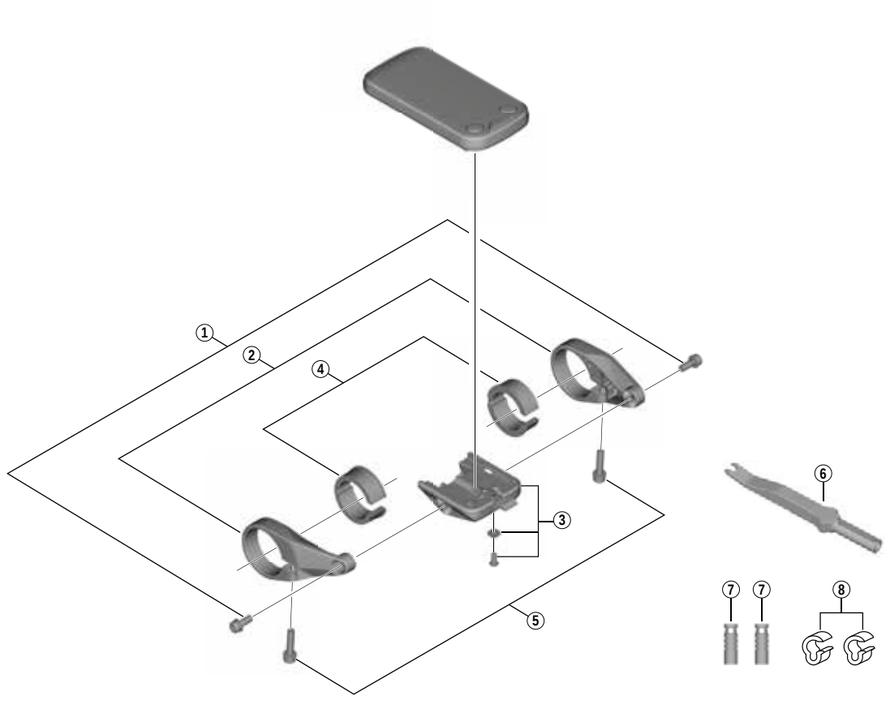

ITEM NO.	SHIMANO CODE NO.	DESCRIPTION
1	**Y78S98010**	Stay Fixing Screw (M4 x 11 mm) 2 pcs.
2	**Y78S98020**	Stay R & Stay L
3	**Y78S98030**	Bracket Terminal
4	**Y70Z98040**	Adapter (Dia. 25.4 mm) 2 psc.
5	**Y70Z98050**	Clamp Screw (M4 x 20 mm) 2 pcs.
	Y70Z98010	Clamp Screw (M4 x 15.5 mm) 2 pcs.
6	**Y6VE16000**	TL-EW02 Plug Tool
7	**Y6VE15000**	Dummy Plug
8	**Y70H98040**	Band A (2 pcs.)

Sep.-2018-4440

© Shimano Inc. I

EW-EN100 Junction

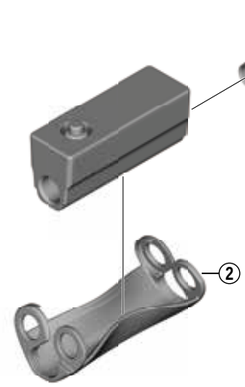

ITEM NO.	SHIMANO CODE NO.	DESCRIPTION
1	**Y6VE15000**	Dummy Plug
2	**Y78T00050**	Adapter

Sep.-2018-4438

© Shimano Inc. I

SW-E8000-L Switch Unit for Assist

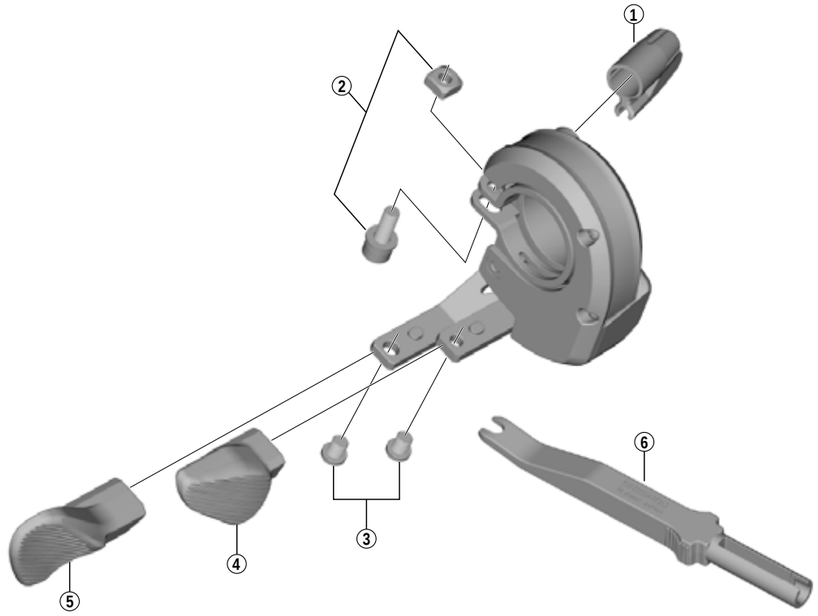

SW-M8050

ITEM NO.	SHIMANO CODE NO.	DESCRIPTION	INTERCHANGE-ABILITY		
1	**Y0B200019**	Cable Cap	A		
2	**Y0B298010**	Clamp Bolt (M4 x 12) & Nut	A		
3	**Y01W98010**	Lever Slide Fixing Bolt (2 pcs.)	A		
4	**Y0B300010**	A Lever L	A		
5	**Y0B300002**	B Lever L	A		
6	**Y6VE16000**	TL-EW02 Plug Tool	A		

A: Same parts.
B: Parts are usable, but differ in materials, appearance, finish, size, etc.
Absence of mark indicates non-interchangeability.

May.-2017-4066
© Shimano Inc. I

SW-E7000 Switch

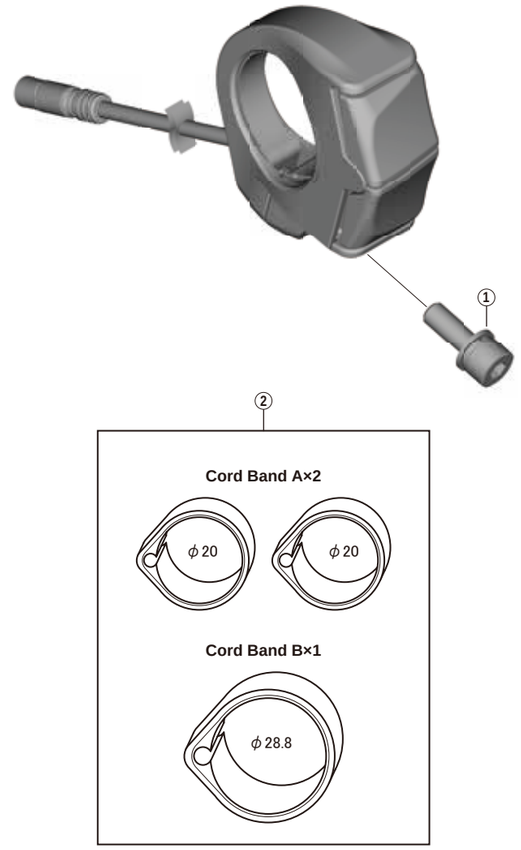

ITEM NO.	SHIMANO CODE NO.	DESCRIPTION
1	**Y0GP11000**	Clamp Bolt (M4 x 12)
2	**Y7EU98010**	Cord Band Unit

Sep.-2018-4484
© Shimano Inc. I

SM-DUE10 Speed Sensor Unit

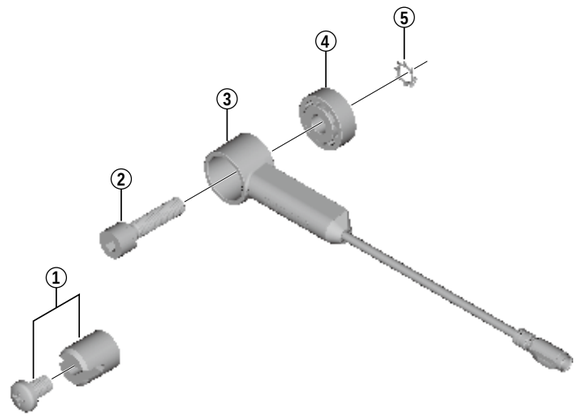

ITEM NO.	SHIMANO CODE NO.	DESCRIPTION
1	**Y72H98010**	Magnet Unit
2	**Y70L000G0**	Speed Sensor Fixing Bolt L16 (4 mm Hexagon Head)
	Y70L000U0	Speed Sensor Fixing Bolt L22 (4 mm Hexagon Head)
3	**Y72H00007**	Speed Sensor L550
	Y72H00010	Speed Sensor L1410
4	**Y70L000F0**	Spacer
5	**Y70L000M0**	Toothed Washer

Jun.-2017-4150

© Shimano Inc. I

SM-DUE11 Speed Sensor Unit

RT-EM900/EM800 Disc Brake Rotor

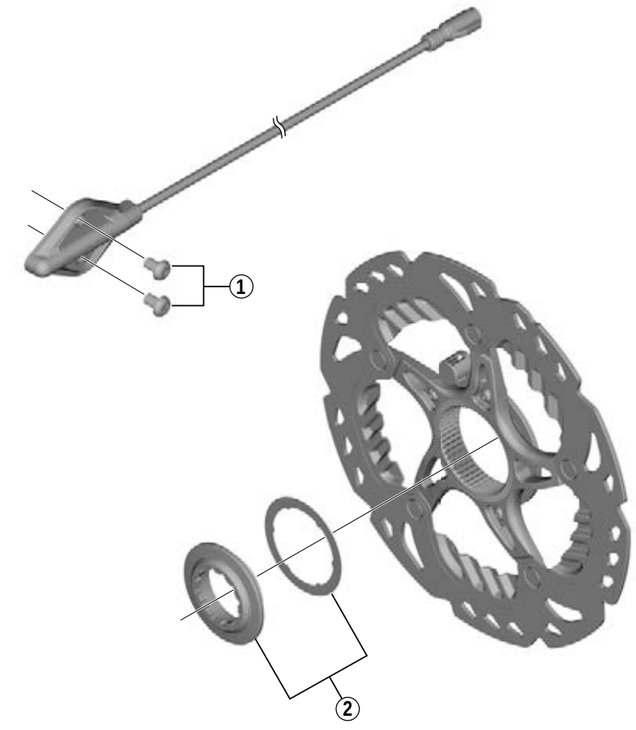

ITEM NO.	SHIMANO CODE NO.	DESCRIPTION
1	**Y72J98010**	Speed Sensor Fixing Bolt (M3) 2 pcs.
2	**Y8K198010**	Lock Ring & Washer

Aug.-2017-4279

© Shimano Inc. I

SM-DUE11 Speed Sensor Unit
RT-EM600 Disc Brake Rotor

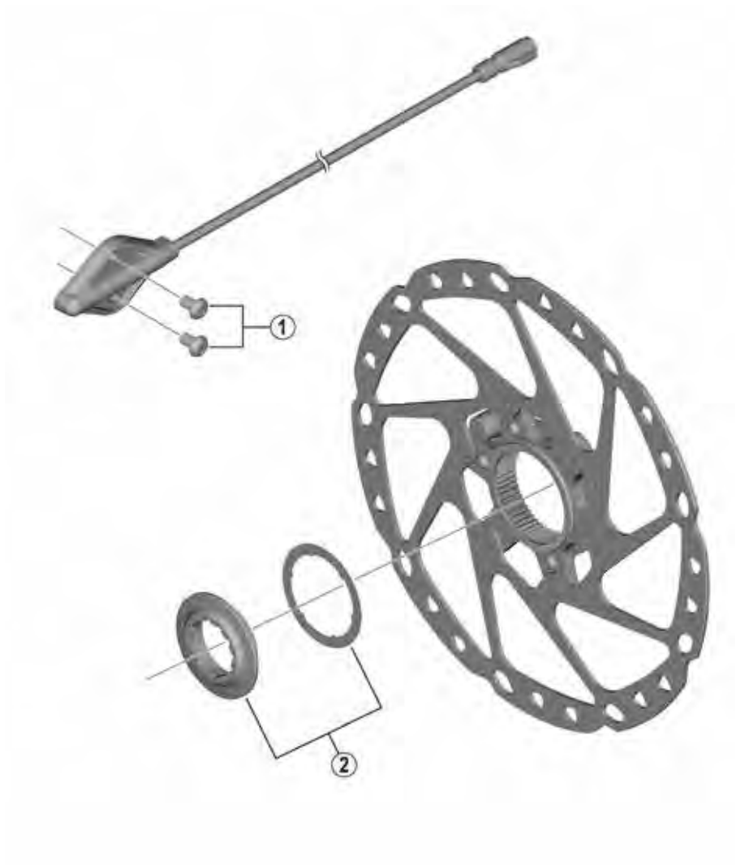

ITEM NO.	SHIMANO CODE NO.	DESCRIPTION
1	**Y72J98010**	Speed Sensor Fixing Bolt (M3) 2 pcs.
2	**Y8K998010**	Lock Ring & Washer

Aug.-2018-4537

© Shimano Inc. I

BR-M8020 Brake Caliper SM-BH90-SBLS Brake Hose
SM-RT99/SM-RT81/RT-EM900/RT-EM800 Disc Rotor

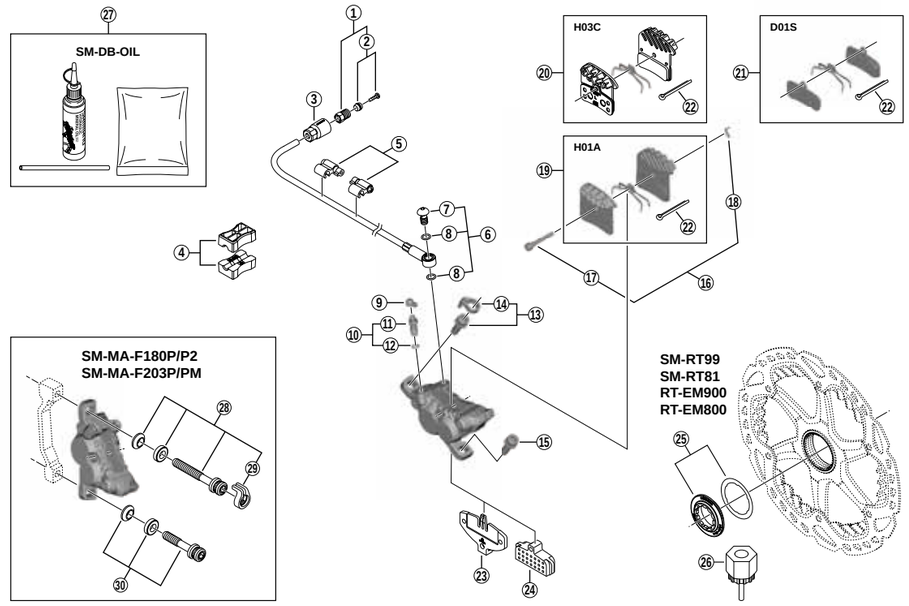

ITEM NO.	SHIMANO CODE NO.	DESCRIPTION
1	**Y8JA98010**	Connecting Bolt Unit
2	**Y8JA98020**	Olive & Connecter Insert
3	**Y8JA07000**	Cover
4	**Y8H198030**	TL-BH61 Special Tool (2 pcs.)
5	**Y83098040**	SM-HANG Hose Supporter A & B
6	**Y8H098010**	Banjo Bolt & O-Ring
7	**Y8H001500**	Banjo Bolt
8	**Y8SY28000**	O-Ring
9	**Y8B214000**	Bleed Nipple Cap
10	**Y8CL98050**	Bleed Nipple & Seal Ring
11	**Y8CL24200**	Bleed Nipple
12	**Y8B511001**	O-Ring for Bleed Nipple
13	**Y8DS98010**	Caliper Fixing Bolt (M6 x 18.7) & Snap Ring
14	**Y8C511000**	Snap Ring
15	**Y8C509020**	Caliper Fixing Bolt (M6 x 18.7)
16	**Y8JZ98010**	Pad Axle & Snap Ring
17	**Y8JZ05000**	Pad Axle
18	**Y8J716000**	Snap Ring
19	**Y8VT98010**	Resin Pad (H01A) w/Fin & Spring w/Split Pin
20	**Y8VT98020**	Metal Pad (H03C) w/Fin & Spring w/Split Pin
21	**Y8FF98020**	Resin Pad (D01S) & Spring w/Split Pin
22	**Y8DB06100**	Split Pin
23	**Y8FF18000**	Pad Spacer
24	**Y8FF19000**	Bleeding Spacer
25	**Y8K198010**	Lock Ring & Washer
26	**Y12009230**	TL-LR15 Lock Ring Removal Tool
27	**Y83998010**	Mineral Oil Bleed Kit (50 ml)
28	**Y8G498020**	Caliper Fixing Bolt Unit (M6 x 37.9) for SM-MA-F180P/P2
	Y8J498010	Caliper Fixing Bolt Unit (M6 x 40.2) for SM-MA-F203P/PM
29	**Y81703000**	Snap Ring
30	**Y8G498030**	Caliper Fixing Bolt Unit (M6 x 32.1) for SM-MA-F180P/P2
	Y8J498020	Caliper Fixing Bolt Unit (M6 x 34.4) for SM-MA-F203P/PM

Oct.-2017-4408

© Shimano Inc. I

BR-MT520 Brake Caliper SM-BH90-SS Brake Hose
RT-EN900/RT-EM800 Disc Rotor

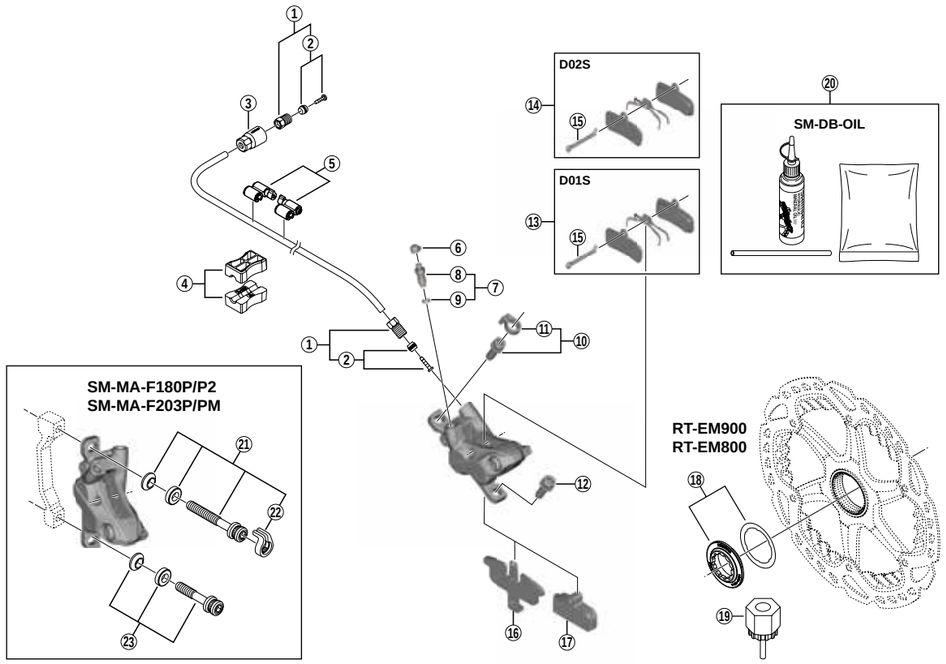

ITEM NO.	SHIMANO CODE NO.	DESCRIPTION
1	Y8KH98010	Connecting Bolt Unit
2	Y8JA98020	Olive & Connecter Insert
3	Y8WM14000	Cover
4	Y8H198030	TL-BH61 Special Tool (2 pcs.)
5	Y83098040	SM-HANG Hose Supporter A & B
6	Y8B214000	Bleed Nipple Cap
7	Y8ES98020	Bleed Nipple & Seal Ring
8	Y8CL24100	Bleed Nipple
9	Y8B511000	O-Ring for Bleed Nipple
10	Y8DS98010	Caliper Fixing Bolt (M6 x 18.7) & Snap Ring
11	Y8C511000	Snap Ring
12	Y8C509020	Caliper Fixing Bolt (M6 x 18.7)
13	Y8FF98020	Resin Pad (D01S) & Spring w/Split Pin
14	Y8FF98010	Metal Pad (D02S) & Spring w/Split Pin
15	Y8DB06100	Split Pin
16	Y1Y003000	Pad Spacer
17	Y8FF19000	Bleeding Spacer
18	Y8K198010	Lock Ring & Washer
19	Y12009230	TL-LR15 Lock Ring Removal Tool
20	Y83998010	Mineral Oil Bleed Kit (50 ml)
21	Y8G498020	Caliper Fixing Bolt Unit (M6 x 37.9) for SM-MA-F180P/P2
	Y8J498010	Caliper Fixing Bolt Unit (M6 x 40.2) for SM-MA-F203P/PM
22	Y81703000	Snap Ring
23	Y8G498030	Caliper Fixing Bolt Unit (M6 x 32.1) for SM-MA-F180P/P2
	Y8J498020	Caliper Fixing Bolt Unit (M6 x 34.4) for SM-MA-F203P/PM

Apr.-2018-4352

© Shimano Inc. I

OUTILS ET PIÈCES DE RECHANGE D'ORIGINE

Unité motrice / cache de l'unité motrice

Image	Numéro du modèle	Description	Numéro de référence	E8000	E7000	E6100	E5000
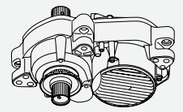	DU-E8000	Unité motrice sans cache (SM-DUE80)	IDUE8000A	✔	–	–	–
	SM-DUE80	Cache de l'unité motrice pour DU-E8000 standard avec vis	ISMDUE80A	✔	–	–	–
		Cache de l'unité motrice pour DU-E8000 grand format avec vis	ISMDUE80B	✔	–	–	–
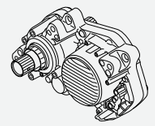	DU-E7000	Unité motrice sans cache (SM-DUE70)	IDUE7000K	–	✔	–	–
	SM-DUE70	Cache de l'unité motrice pour DU-E7000 standard avec vis	ESMDUE70A	–	✔	–	–
		Cache de l'unité motrice pour DU-E7000 grand format avec vis	ESMDUE70B	–	✔	–	–
		Cache de l'unité motrice pour cache personnalisé DU-E7000 avec vis	ESMDUE70C	–	✔	–	–
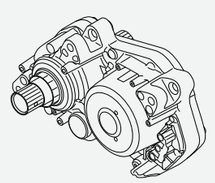	DU-E6100	Unité motrice sans cache (SM-DUE61)	IDUE6100	–	–	✔	–
	DU-E6110	Unité motrice pour frein à rétropédalage, sans cache (SM-DUE61)	IDUE6110	–	–	✔	–

Image	Numéro du modèle	Description	Numéro de référence	E8000	E7000	E6100	E5000
	SM-DUE61	Cache de l'unité motrice pour DU-E6100 ville avec vis	ESMDUE61C	–	–	✔	–
		Cache de l'unité motrice pour cache personnalisé DU-E6100 ville avec vis	ESMDUE61CC	–	–	✔	–
		Cache de l'unité motrice pour DU-E6100 trekking avec vis	ESMDUE61T	–	–	✔	–
		Cache de l'unité motrice pour cache personnalisé DU-E6100 trekking avec vis	ESMDUE61TC	–	–	✔	–
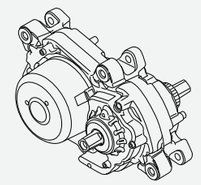	DU-E5000	Unité motrice sans cache (SM-DUE50)	IDUE5000	–	–	–	✔
		Unité motrice pour frein à rétropédalage, sans cache (SM-DUE50)	IDUE5000	–	–	–	✔
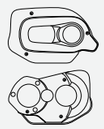	SM-DUE50	Cache de l'unité motrice pour DU-E5000 ville avec vis	ESMDUE50C	–	–	–	✔
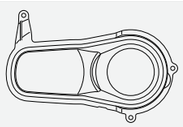		Cache de l'unité motrice pour cache personnalisé DU-E5000 ville avec vis	ESMDUE50CC	–	–	–	✔
		Cache de l'unité motrice pour DU-E5000 trekking avec vis	ESMDUE50T	–	–	–	✔
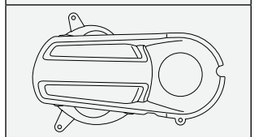		Cache de l'unité motrice pour cache personnalisé DU-E5000 trekking avec vis	ESMDUE50TC	–	–	–	✔

Batterie / Chargeur de batterie / Port de charge

Image	Numéro du modèle	Description	Numéro de référence	E8000	E7000	E6100	E5000
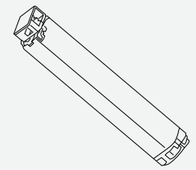	BT-E8035	Batterie BT-E8035 pour type dans cadre (intégrée dans le tube diagonal) 504 Wh	IBTE8035A	✔	✔	✔	✔
		Batterie BT-E8035 pour type dans cadre (intégrée dans le tube diagonal) 504 Wh	IBTE8035B	✔	✔	✔	✔
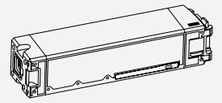	BT-E8020	Batterie BT-E8020 pour type avec cadre (tube diagonal intégré) 504 Wh noir	IBTE8020B	✔	✔	✔	✔
		Batterie BT-E8020 pour type avec cadre (tube diagonal intégré) 504 Wh noir	IBTE8020C	✔	✔	✔	✔
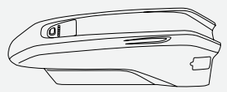	BT-E8010	Batterie BT-E8010 pour type avec cadre (tube diagonal) 504 Wh noir	IBTE8010B	✔	✔	✔	✔
		Batterie BT-E8010 pour type avec cadre (tube diagonal) 504 Wh noir	IBTE8010C	✔	✔	✔	✔
	BT-E8014	Batterie BT-E8014 pour type avec cadre (tube diagonal) 418 Wh noir	IBTE8014A	✔	✔	✔	✔
		Batterie BT-E8014 pour type avec cadre (tube diagonal) 418 Wh noir	IBTE8014B	✔	✔	✔	✔
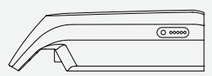	BT-E6010	Batterie BT-E6010 pour type avec cadre (tube diagonal) 418 Wh gris	IBTE6010GB	✔	✔	✔	✔
		Batterie BT-E6010 pour type avec cadre (tube diagonal) 418 Wh gris	IBTE6010GC	✔	✔	✔	✔
		Batterie BT-E6010 pour type avec cadre (tube diagonal) 418 Wh noir	IBTE6010LB	✔	✔	✔	✔
		Batterie BT-E6010 pour type avec cadre (tube diagonal) 418 Wh noir	IBTE6010LC	✔	✔	✔	✔

Image	Numéro du modèle	Description	Numéro de référence	E8000	E7000	E6100	E5000
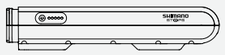	BT-E6001	Batterie BT-E6001 pour type à porte-bagages arrière 504 Wh gris	IBTE6001GB	–	–	✔	✔
		Batterie BT-E6001 pour type à porte-bagages arrière 504 Wh gris	IBTE6001GC	–	–	✔	✔
		Batterie BT-E6001 pour type à porte-bagages arrière 504 Wh noir	IBTE6001LB	–	–	✔	✔
		Batterie BT-E6001 pour type à porte-bagages arrière 504 Wh noir	IBTE6001LC	–	–	✔	✔
	BT-E6000	Batterie BT-E6000 pour type à porte-bagages arrière 418 Wh gris	IBTE6000GB	–	–	✔	✔
		Batterie BT-E6000 pour type à porte-bagages arrière 418 Wh gris	IBTE6000GC	–	–	✔	✔
		Batterie BT-E6000 pour type à porte-bagages arrière 418 Wh noir	IBTE6000LB	–	–	✔	✔
		Batterie BT-E6000 pour type à porte-bagages arrière 418 Wh noir	IBTE6000LC	–	–	✔	✔
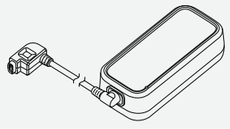	EC-E8004	Chargeur de batterie portable EC-E8004 sans SM-BCC1	IECE8004A	✔	✔	✔	✔
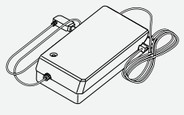	EC-E6000	Alimentation secteur intégrée au chargeur de batterie	IECE60001X	✔	✔	✔	✔
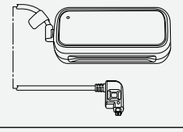	EC-E6002	Chargeur de batterie EC-E6002 sans SM-BCC1	IECE60002B	✔	✔	✔	✔
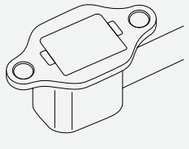	EW-CP100	Port de charge satellite EW-CP100 longueur de câble 200 mm	IEWCP100A	✔	✔	✔	✔
		Port de charge satellite EW-CP100 longueur de câble 550 mm	IEWCP100B	✔	✔	✔	✔

Image	Numéro du modèle	Description	Numéro de référence	E8000	E7000	E6100	E5000
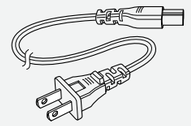	SM-BCC1	Câble d'alimentation pour l'EC-E6002 220 V pour l'UE (type C)	ISMBCC11	✔	✔	✔	✔

Capteur de vitesse

Image	Numéro du modèle	Description	Numéro de référence	E8000	E7000	E6100	E5000
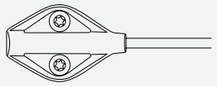	SM-DUE11	Câble de l'unité de capteur de vitesse, longueur 760 mm	ISMDUE11A	✔	✔	✔	✔
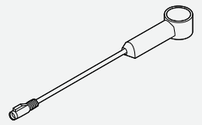	SM-DUE10	Câble de l'unité de capteur de vitesse, longueur 540 mm	ISMDUE10	✔	✔	✔	✔
	RT-EM910	Bague de blocage de disque taille L 203 mm (cannelure externe) ICE TECHNOLOGIES FREEZA	IRTEM910LE	✔	✔	✔	✔
		Bague de blocage de disque taille L 203 mm (cannelure interne) ICE TECHNOLOGIES FREEZA	IRTEM910LI	✔	✔	✔	✔
		Bague de blocage de disque taille M 180 mm (cannelure externe) ICE TECHNOLOGIES FREEZA	IRTEM910ME	✔	✔	✔	✔
		Bague de blocage de disque taille M 180 mm (cannelure interne) ICE TECHNOLOGIES FREEZA	IRTEM910MI	✔	✔	✔	✔
		Bague de blocage de disque taille S 160 mm (cannelure externe) ICE TECHNOLOGIES FREEZA	IRTEM910SE	✔	✔	✔	✔
		Bague de blocage de disque taille S 160 mm (cannelure interne) ICE TECHNOLOGIES FREEZA	IRTEM910SI	✔	✔	✔	✔

Image	Numéro du modèle	Description	Numéro de référence	E8000	E7000	E6100	E5000
	RT-EM900	Bague de blocage du rotor de 203 mm, taille L ICETECHNOLOGIES FREEZA	IRTEM900L	✔	✔	✔	✔
		Bague de blocage du rotor de 180 mm, taille M ICETECHNOLOGIES Freeza	IRTEM900M	✔	✔	✔	✔
		Bague de blocage du rotor de 160 mm, taille S ICETECHNOLOGIES Freeza	IRTEM900S	✔	✔	✔	✔
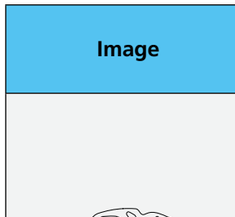	RT-EM810	Bague de blocage de disque taille L 203 mm (cannelure externe) ICE TECHNOLOGIES FREEZA	IRTEM810LE	✔	✔	✔	✔
		Bague de blocage de disque taille L 203 mm (cannelure interne) ICE TECHNOLOGIES FREEZA	IRTEM810LI	✔	✔	✔	✔
		Bague de blocage de disque taille M 180 mm (cannelure externe) ICE TECHNOLOGIES FREEZA	IRTEM810ME	✔	✔	✔	✔
		Bague de blocage de disque taille M 180 mm (cannelure interne) ICE TECHNOLOGIES FREEZA	IRTEM810MI	✔	✔	✔	✔
		Bague de blocage de disque taille S 160 mm (cannelure externe) ICE TECHNOLOGIES FREEZA	IRTEM810SE	✔	✔	✔	✔
		Bague de blocage de disque taille S 160 mm (cannelure interne) ICE TECHNOLOGIES FREEZA	IRTEM810SI	✔	✔	✔	✔

Image	Numéro du modèle	Description	Numéro de référence	E8000	E7000	E6100	E5000
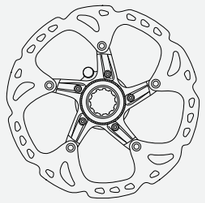	RT-EM800	Bague de blocage du rotor de 180 mm, taille M ICETECHNOLOGIES	IRTEM800M	✔	✔	✔	✔
		Bague de blocage du rotor de 160 mm, taille S A/C	IRTEM800S	✔	✔	✔	✔
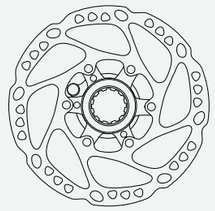	RT-EM600	Bague de blocage du rotor de 203 mm, taille L	ERTEM600L	✔	✔	✔	✔
		Bague de blocage du rotor de 180 mm, taille M	ERTEM600M	✔	✔	✔	✔
		Bague de blocage du rotor de 160 mm, taille S	ERTEM600S	✔	✔	✔	✔
	RT-EM300	Bague de blocage de disque taille L 203 mm (cannelure interne et externe)	ERTEM300L	✔	✔	✔	✔
		Bague de blocage de disque taille M 180 mm (cannelure interne et externe)	ERTEM300M	✔	✔	✔	✔
		Bague de blocage de disque taille S 160 mm (cannelure interne et externe)	ERTEM300S	✔	✔	✔	✔

Compteur (affichage d'informations) / Raccord

Image	Numéro du modèle	Description	Numéro de référence	E8000	E7000	E6100	E5000
	SC-E8000	Compteur SC-E8000, y compris collier A (2 pièces) et collier (31,8 mm et 35 mm)	ISCE8000B	✔	–	–	–
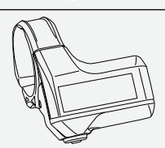	SC-E7000	Compteur SC-E7000, y compris collier A (2 pièces) et collier (31,8 mm et 35 mm)	ISCE7000A	✔	✔	✔	✔

Image	Numéro du modèle	Description	Numéro de référence	E8000	E7000	E6100	E5000
	SC-E6100	Compteur SC-E6100 (affichage uniquement)	ISCE6100DA	✔	✔	✔	✔
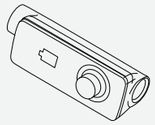	EW-EN100	Raccord (A) Port E-tube x2	IEWEN100	✔	✔	✔	✔

Contacteur d'assistance/Manette de changement de vitesse

Image	Numéro du modèle	Description	Numéro de référence	E8000	E7000	E6100	E5000
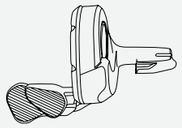	SW-E8000-L	Unité de la manette (gauche) pour modification du mode de puissance FIREBOLT	ISWE8000L	✔	✔	✔	✔
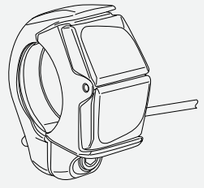	SW-E7000-L	Unité de la manette (gauche) pour modification du mode de puissance longueur du câble de 300 mm	ISWE7000L300	✔	✔	✔	✔
		Unité de la manette (gauche) pour modification du mode de puissance longueur du câble de 400 mm	ISWE7000L400	✔	✔	✔	✔
		Unité de la manette (gauche) pour modification du mode de puissance longueur du câble de 700 mm	ISWE7000L700	✔	✔	✔	✔
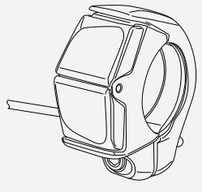	SW-E7000-R	Unité de la manette (droite) pour câble de la manette SEIS longueur du câble de 300 mm	ISWE7000R300	✔	✔	✔	✔
		Unité de la manette (droite) pour câble de la manette SEIS longueur du câble de 700 mm	ISWE7000R700	✔	✔	✔	✔

Image	Numéro du modèle	Description	Numéro de référence	E8000	E7000	E6100	E5000
	SW-E6010-L	Unité de la manette (gauche) pour modification du mode de puissance longueur du câble de 357 mm	ISWE6010L	✔	✔	✔	✔
	SW-E6010-R	Unité de la manette (droite) pour câble de la manette SEIS longueur du câble de 357 mm	ISWE6010R	✔	✔	✔	✔
	SW-E6000	Contacteur gris d'assistance (configuration initiale) compatible avec SEIS via E-TUBE PROJECT, y compris 2 attache-cordon A, 1 attache-cordon B	ISWE6000A1	✔	✔	✔	✔
		Contacteur noir d'assistance (configuration initiale) compatible avec SEIS via E-TUBE PROJECT, y compris 2 attache-cordon A, 1 attache-cordon B	ISWE6000A1L	✔	✔	✔	✔

Guide-chaîne / plateau

Image	Numéro du modèle	Description	Numéro de référence	E8000	E7000	E6100	E5000
	SM-CDE80	Guide-chaîne pour fixation de l'unité motrice FC-E8000/E8050 avec plaque	ISMCDE80	✔	✔	–	–
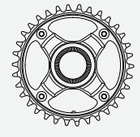	SM-CRE80-12-B	Plateau pour FC-M8050/E8050 34 dts sans protection de chaîne pour 12 vitesses, ligne de chaîne de 53 mm, DYNAMIC CHAIN ENGAGEMENT	ISMCRE8012BA4X	✔	✔	✔	–
		Plateau pour FC-M8050/E8050 36 dts sans protection de chaîne pour 12 vitesses, ligne de chaîne de 53 mm, DYNAMIC CHAIN ENGAGEMENT	ISMCRE8012BA6X	✔	✔	✔	–
		Plateau pour FC-M8050/E8050 38 dts sans protection de chaîne pour 12 vitesses, ligne de chaîne de 53 mm, DYNAMIC CHAIN ENGAGEMENT	ISMCRE8012BA8X	✔	✔	✔	–
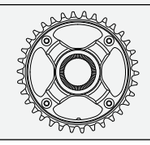	SM-CRE70-12-B	Plateau pour FC-M8050/E8050 36 dts sans protection de chaîne pour ligne de chaîne de 53 mm, 12 vitesses	ESMCRE7012BA6XL	✔	✔	✔	–

Image	Numéro du modèle	Description	Numéro de référence	E8000	E7000	E6100	E5000
	SM-CRE70-12	Plateau pour FC-E8000/E8050 42 dts avec protection de chaîne pour ligne de chaîne de 50 mm, 12 vitesses	ESMCRE7012B2DGL	✔	✔	✔	–
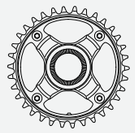	SM-CRE80	Plateau pour FC-E8000/E8050 34 dts sans protection de chaîne pour ligne de chaîne de 50 mm, DYNAMIC CHAIN ENGAGEMENT	ISMCRE80A4X	✔	✔	✔	–
		Plateau pour FC-E8000/E8050 38 dts sans protection de chaîne pour ligne de chaîne de 50 mm, DYNAMIC CHAIN ENGAGEMENT	ISMCRE80A8X	✔	✔	✔	–
		Plateau pour FC-E8000/E8050 44 dts avec protection de chaîne pour ligne de chaîne de 50 mm, DYNAMIC CHAIN ENGAGEMENT	ISMCRE80B4DG	✔	✔	✔	–
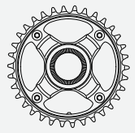	SM-CRE80-R	Plateau pour FC-E8000/E8050 47 dts sans protection de chaîne pour ligne de chaîne de 50 mm, 10/11 vitesses	ISMCRE80RB7XL	✔	✔	✔	–
	SM-CRE80-B	Plateau pour FC-E8000/E8050 34 dts sans protection de chaîne pour ligne de chaîne de 53 mm, DYNAMIC CHAIN ENGAGEMENT	ISMCRE80BA4X	✔	✔	✔	–
		Plateau pour FC-E8000/E8050 38 dts sans protection de chaîne pour ligne de chaîne de 53 mm, DYNAMIC CHAIN ENGAGEMENT	ISMCRE80BA8X	✔	✔	✔	–
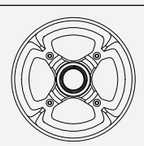	SM-CRE70	Plateau pour FC-E8000/E8050 38 dts avec protection de chaîne pour ligne de chaîne de 50 mm, 11 vitesses	ESMCRE70A8DGL	✔	✔	✔	–
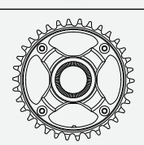		Plateau pour FC-E8000/E8050 38 dts sans protection de chaîne pour ligne de chaîne de 50 mm, 11 vitesses	ESMCRE70A8XL	✔	✔	✔	–
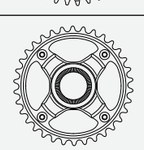	SM-CRE70-B	Plateau pour FC-E8000/E8050 34 dts sans protection de chaîne pour ligne de chaîne de 53 mm	ESMCRE70BA4X	✔	✔	✔	–

Image	Numéro du modèle	Description	Numéro de référence	E8000	E7000	E6100	E5000
	SM-CRE61	Plateau pour FC-E8000/E6100 38 dts avec protection de chaîne (double) pour ligne de chaîne de 46,5 mm	ESMCRE61A8DG	–	–	✔	–
		Plateau pour FC-E8000/E6100 38 dts avec protection de chaîne (simple) pour ligne de chaîne de 46,5 mm	ESMCRE61A8SG	–	–	✔	–
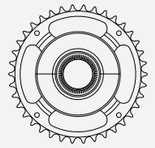		Plateau pour FC-E8000/E6100 38 dts sans protection de chaîne pour ligne de chaîne de 46,5 mm, noir	ESMCRE61A8XL	–	–	✔	–
		Plateau pour FC-E8000/E6100 38 dts sans protection de chaîne pour ligne de chaîne de 46,5 mm, argent	ESMCRE61A8XS	–	–	✔	–
		Plateau pour FC-E8000/E6100 44 dts avec protection de chaîne (double) pour ligne de chaîne de 46,5 mm	ESMCRE61B4DG	–	–	✔	–
		Plateau pour FC-E8000/E6100 44 dts avec protection de chaîne (simple) pour ligne de chaîne de 46,5 mm	ESMCRE61B4SG	–	–	✔	–
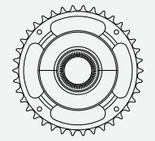		Plateau pour FC-E8000/E6100 44 dts sans protection de chaîne pour ligne de chaîne de 46,5 mm, noir	ESMCRE61B4X	–	–	✔	–

Image	Numéro du modèle	Description	Numéro de référence	E8000	E7000	E6100	E5000
	SM-CRE50	Plateau pour FC-E5000 38 dts avec protection de chaîne (double) pour ligne de chaîne de 46,5 mm	ESMCRE50A8DG	–	–	–	✔
		Plateau pour FC-E5000 38 dts avec protection de chaîne (simple) pour ligne de chaîne de 46,5 mm	ESMCRE50A8SG	–	–	–	✔
		Plateau pour FC-E5000 38 dts sans protection de chaîne pour ligne de chaîne de 46,5 mm	ESMCRE50A8X	–	–	–	✔
		Plateau pour FC-E5000 44 dts avec protection de chaîne (double) pour ligne de chaîne de 46,5 mm	ESMCRE50B4DG	–	–	–	✔
		Plateau pour FC-E5000 44 dts avec protection de chaîne (simple) pour ligne de chaîne de 46,5 mm	ESMCRE50B4SG	–	–	–	✔
		Plateau pour FC-E5000 44 dts sans protection de chaîne pour ligne de chaîne de 46,5 mm	ESMCRE50B4X	–	–	–	✔

Chaîne

Image	Numéro du modèle	Description	Numéro de référence	E8000	E7000	E6100	E5000
	CN-M9100	Chaîne 12 vitesses (HG) 1 pièce 116 plaquettes avec QUICK-LINK	ICNM9100116Q	✔	✔	–	–
		Chaîne 12 vitesses (HG) 1 pièce 126 plaquettes avec QUICK-LINK	ICNM9100126Q	✔	✔	–	–
		Chaîne 12 vitesses (HG) 1 pièce 138 plaquettes avec QUICK-LINK	ICNM9100138Q	✔	✔	–	–
	CN-E8000-11	Chaîne 11 vitesses (HG-X11) pour E-Bike 1 pièce, traitement de surface SIL-TECH (plaque de maillon extérieur) 116 plaquettes	ICNE800011116	✔	✔	✔	✔
		Chaîne 11 vitesses (HG-X11) pour E-Bike 1 pièce, traitement de surface SIL-TECH (plaque de maillon extérieur) 116 plaquettes avec QUICK-LINK	ICNE800011116Q	✔	✔	✔	✔
		Chaîne 11 vitesses (HG-X11) pour E-Bike 1 pièce, traitement de surface SIL-TECH (plaque de maillon extérieur) 138 plaquettes	ICNE800011138	✔	✔	✔	✔
		Chaîne 11 vitesses (HG-X11) pour E-Bike 1 pièce, traitement de surface SIL-TECH (plaque de maillon extérieur) 138 plaquettes avec QUICK-LINK	ICNE800011138Q	✔	✔	✔	✔

Image	Numéro du modèle	Description	Numéro de référence	E8000	E7000	E6100	E5000
	CN-HG701-11	Chaîne 11 vitesses (HG-X11) 1 pièce, traitement de surface SIL-TECH (plaque de maillon extérieur/intérieur) 116 plaquettes QUICK-LINK (SM-CN900-11)	ICNHG70111116Q	✔	✔	✔	✔
		Chaîne 11 vitesses (HG-X11) 1 pièce, traitement de surface SIL-TECH 138 plaquettes avec QUICK-LINK (SM-CN900-11)	ICNHG70111138Q	✔	✔	✔	✔
	CN-HG601-11	Chaîne 11 vitesses (HG-X11) 1 pièce, traitement de surface SIL-TECH (plaque de maillon intérieur) 116 plaquettes QUICK-LINK (SM-CN900-11)	ICNHG60111116Q	✔	✔	✔	✔
		Chaîne 11 vitesses (HG-X11) 1 pièce, traitement de surface SIL-TECH (plaque de maillon intérieur) 138 plaquettes QUICK-LINK (SM-CN900-11)	ICNHG60111138Q	✔	✔	✔	✔
		Chaîne 11 vitesses (HG-X11) 20 pièces, traitement de surface SIL-TECH (plaque de maillon intérieur) en ensemble pour atelier 138 plaquettes QUICK-LINK (SM-CN900-11)	ICNHG60111116QS	✔	✔	✔	✔
	CN-E6090-10	Chaîne 10 vitesses (HG-X) 1 pièce broche de raccordement avant simple deux lignes uniquement 118 plaquettes	ICNE609010118I	✔	✔	✔	✔
		Chaîne 10 vitesses (HG-X) 1 pièce broche de raccordement avant simple deux lignes uniquement 138 plaquettes	ICNE609010138I	✔	✔	✔	✔
		Chaîne 10 vitesses (HG-X) 20 pièces en ensemble pour atelier broche de raccordement avant simple deux lignes uniquement 118 plaquettes	ICNE609010118IS	✔	✔	✔	✔
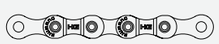	CN-E6070-9	Chaîne 9 vitesses (HG) 20 pièces en ensemble pour atelier broche de raccordement avant simple deux lignes uniquement 118 plaquettes	ICNE60709118IS	–	✔	✔	✔
		Chaîne 9 vitesses (HG) 1 pièce broche de raccordement avant simple deux lignes uniquement 138 plaquettes	ICNE60709138I	–	✔	✔	✔

Image	Numéro du modèle	Description	Numéro de référence	E8000	E7000	E6100	E5000
	CN-HG71	Chaîne 8/7/6 vitesses (HG) 1 pièce 116 plaquettes QUICK-LINK (SM-UG51)	ECNHG71C116Q	–	–	✔	✔
		Chaîne 8/7/6 vitesses (HG) 1 pièce Broche de raccordement noire 116 plaquettes	ECNHG71C116I	–	–	✔	✔
		Chaîne 8/7/6 vitesses (HG) 1 pièce Broche de raccordement noire 138 plaquettes	ECNHG71C138I	–	–	✔	✔
		Chaîne 8/7/6 vitesses (HG) 20 pièces en ensemble pour atelier broche de raccordement noire 116 plaquettes	ECNHG71C116IS	–	–	✔	✔
	QUICK-LINK	Pour chaîne 12 vitesses QUICK-LINK SM-CN900-12 utilisation simple, 2 paires	ISMCN91012A	✔	✔	–	–
		Pour chaîne 12 vitesses QUICK-LINK SM-CN900-12 utilisation simple, boîte de 50 paires pour atelier	ISMCN91012BS	✔	✔	–	–
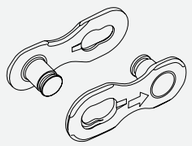		Pour chaîne 11 vitesses QUICK-LINK SM-CN900-11 utilisation simple, 2 paires	ISMCN90011A	✔	✔	✔	✔
		Pour chaîne 11 vitesses QUICK-LINK SM-CN900-11 utilisation simple, boîte de 50 paires pour atelier	ISMCN90011BS	✔	✔	✔	✔
		Pour chaîne 6/7/8 vitesses QUICK-LINK SM-UG51 utilisation simple, 2 paires	ESMUG51A	–	–	✔	✔
		Pour chaîne 6/7/8 vitesses QUICK-LINK SM-UG51 utilisation simple, boîte de 50 paires pour atelier	ISMUG51BS	–	–	✔	✔
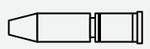	Cheville pour chaîne	Pour chaîne 11 vitesses (avec nez pointu) 3 pièces.	Y0AH98030	✔	✔	✔	✔
		Pour chaîne 11 vitesses (avec nez pointu) 50 pièces.	Y0AH98010	✔	✔	✔	✔
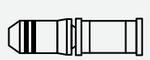		Pour chaîne 10 vitesses (sauf CN-7800, avec deux lignes) 3 pièces.	Y08X98031	✔	✔	✔	✔
		Pour chaîne 10 vitesses (sauf CN-7800, avec deux lignes) 50 pièces.	Y08X98021	✔	✔	✔	✔

Image	Numéro du modèle	Description	Numéro de référence	E8000	E7000	E6100	E5000
	Cheville pour chaîne	Pour chaîne 9 vitesses (argent) 3 pièces.	Y06998030	–	✔	✔	✔
		Pour chaîne 9 vitesses (argent) 50 pièces.	Y06998020	–	✔	✔	✔
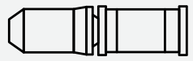		Pour chaîne 8/7/6 vitesses (noir) 3 pièces.	Y04598010	–	–	✔	✔
		Pour chaîne 8/7/6 vitesses (noir) 50 pièces.	Y04598020	–	–	✔	✔

Autres

Image	Numéro du modèle	Description	Numéro de référence	E8000	E7000	E6100	E5000
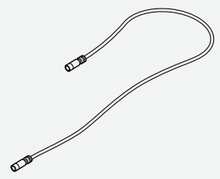	EW-SD50	Câble électrique E-TUBE noir (1600 mm) pour raccordement du compteur (SC) et de l'unité motrice (DU)	IEWSD50L160	✔	✔	✔	✔
		Câble électrique E-TUBE noir (550 mm) pour raccordement de l'unité motrice (DU) et de l'unité du moteur (MU) pour changement de vitesse DI2	IEWSD50L55	✔	✔	✔	✔
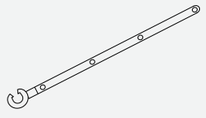	EW-SD50-I	Porte-câble (serre-câble) pour câble électrique EW-SD50-L pour acheminement interne. 1 unité = 20 pièces	IEWSD50ISM1	✔	✔	✔	✔
	Kit boîtier	Kit boîtier du dispositif de connexion et de configuration d'E-TUBE PROJECT incluant : - SM-PCE02 (Câble USB du dispositif de liaison PC 1 piece câble de liaison PC 1 piece) - EW-SD50 (câble électrique de 1 400 mm) - SM-JC41 (raccord B) - TL-EW02 (outil de montage et démontage)	IETUBEKIT3EA	✔	✔	✔	✔
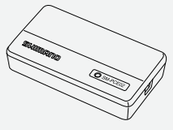	SM-PCE02	Câble USB du dispositif de liaison PC 1 pièce câble de liaison PC 1 pièce	ISMPCE02A	✔	✔	✔	✔

Outil

Image	Numéro du modèle	Description	Numéro de référence	E8000	E7000	E6100	E5000
	TL-FC32	Outil de dépose de l'adaptateur TL-FC32	Y13009210	✔	✔	✔	✔
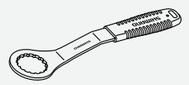	TL-FC36	Outil de dépose de l'adaptateur TL-FC36	Y13098000	✔	✔	✔	✔
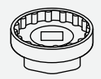	TL-FC33	Outil de dépose de l'adaptateur TL-FC33	Y13009230	✔	✔	✔	✔
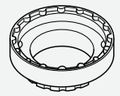	TL-FC39	Outil de dépose de l'adaptateur TL-FC39 pour FC-E8000/E8050	YEZY00016	✔	✔	✔	✔
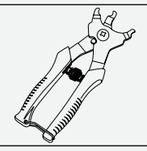	TL-CN10	Dérive-chaîne de connexion et retrait de SHIMANO QUICK-LINK	Y13022000	✔	✔	✔	✔
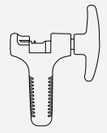	TL-CN28	Dérive-chaîne pour la coupe et le raccordement de la chaîne SHIMANO 6-11 vitesses	Y13098500	✔	✔	✔	✔
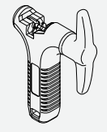	TL-CN29	Dérive-chaîne pour la coupe et le raccordement de la chaîne SHIMANO 9-12 vitesses	Y13098700	✔	✔	✔	✔
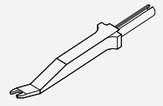	TL-EW02	Outil de montage et démontage pour la connexion/déconnexion des câbles électriques d'E-TUBE	Y6VE16000	✔	✔	✔	✔
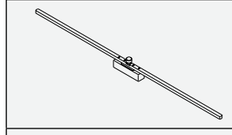	TL-DUE60	Outil de mesure de la tension de chaîne	YEZY00002	–	–	✔	✔
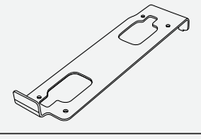	TL-BME02	Outil de configuration de la fixation de la batterie TL-BME02 pour BM-E8010 et BT-E8010 (type à tube diagonal)	YEZY00014	✔	✔	✔	✔
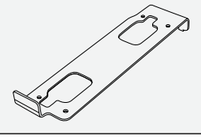	TL-BME03	Outil de configuration de la fixation de la batterie TL-BME03 pour BM-E8020 et BT-E8020 (type intégré)	YEZY00015	✔	✔	✔	✔

FAQ

Sujet	Gamme	Question	Réponse
BATTERIE ET FIXATION DE LA BATTERIE	BT-E8010 / E8014	La BT-E8014 peut-elle être utilisée en tant que batterie de secours sur un vélo utilisant une BT-8010 ?	Il est possible de l'insérer et de l'utiliser dans la même fixation de batterie.
BATTERIE ET FIXATION DE LA BATTERIE	TOUTES	J'aimerais connaître la compatibilité entre une batterie, une fixation de batterie et une unité motrice.	Reportez-vous au tableau de compatibilité en annexe 1 (page 172) pour en savoir plus.
BATTERIE ET FIXATION DE LA BATTERIE	TOUTES	Où puis-je trouver le port de charge ?	BM-E6000, BM-E6010 sur la fixation de la batterie, BM-E8010 sur la batterie.
BATTERIE ET FIXATION DE LA BATTERIE	TOUTES	Pourquoi perd-t-elle de la puissance hors route ?	Vérifiez l'espacement de fixation.
BATTERIE	TOUTES	Quel pourcentage de la batterie est chargé par Shimano (état d'expédition depuis Shimano) ?	Environ 30 %. Reportez-vous au **graphique 1** (page 173) pour en savoir plus.
BATTERIE	TOUTES	Comment réactiver une batterie neuve à partir du mode veille renforcée ?	Chargez la batterie, mettez l'unité SC-E6100 / E6010 sous tension ou connectez-vous à E-TUBE PROJECT.
BATTERIE	TOUTES	Que signifie le mode veille renforcée ?	C'est l'état au départ de Shimano. La batterie est en mode veille renforcée pour minimiser sa consommation. Le chargeur est utilisé avant la première utilisation pour sortir la batterie du mode veille renforcée.
BATTERIE	TOUTES	Est-il possible de régler la batterie de nouveau en mode veille renforcée ?	Non
BATTERIE	TOUTES	À quelle vitesse la batterie se décharge-t-elle (état d'expédition depuis Shimano) ?	En 5,9 ans. Reportez-vous au **graphique 1** (page 173) pour en savoir plus.
BATTERIE	TOUTES	Quelles sont les caractéristiques relatives au stockage de la batterie (après première utilisation / réactivation à partir du mode veille renforcée) ?	La tension à 100 % sera de zéro après 13,6 mois en mode veille. Reportez-vous au **graphique 2** (page 173) pour en savoir plus.
BATTERIE	TOUTES	Quelle est la durée de vie estimée de la batterie ?	Jusqu'à 1 000 charges ou 2 ans en conservant une capacité de batterie de 60 % 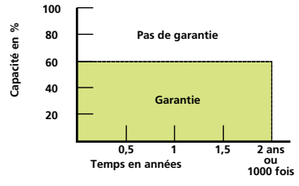

Sujet	Gamme	Question	Réponse
BATTERIE	TOUTES	Est-il nécessaire de charger la batterie jusqu'à un certain niveau lorsque vous ne l'utilisez pas pendant l'hiver ?	Oui, chargez la batterie à 70 % environ (trois voyants allumés sur l'indicateur de niveau de la batterie.)
BATTERIE	TOUTES	Quelle est la capacité maximale de la batterie ?	504 Wh
BATTERIE	TOUTES	Est-il possible d'obtenir des clés de remplacement pour le verrouillage de la batterie ?	Contactez le fabricant de clés avec le numéro de la clé (étiquette)
BATTERIE	TOUTES	Que se passe-t-il si la batterie n'est pas chargée d'être rangée pour l'hiver ? Combien de temps la batterie peut-elle tenir après l'arrêt du moteur pour cause de tension faible ?	Dans des conditions hivernales normales, la batterie peut conserver sa charge jusqu'au printemps. Pendant l'hiver, nous recommandons vivement de charger la batterie à 70 % avant le stockage.
BATTERIE	TOUTES	Après une longue période de stockage, la batterie est-elle réactivée en appuyant sur le bouton Marche/Arrêt ? Est-il nécessaire de la placer sur le chargeur ?	Appuyez sur le bouton pour activer la batterie. Comptez 10 minutes pour qu'elle sorte du mode veille sans opération. Si elle ne s'allume pas, vous devez la charger avec le chargeur.
BATTERIE	TOUTES	Combien de charges sont-elles nécessaires pour que la batterie soit pleinement chargée ?	Une seule charge.
BATTERIE	E8000	La puissance chute par intermittence pendant une sortie.	Vérifiez la borne de la batterie et serrez le verrou de la batterie.
CHARGEUR / BATTERIE	TOUTES	Le chargeur s'éteint-il lorsque la batterie est pleine ou passe-t-il en charge lente ?	Il passe en charge lente.
COMPTEUR	TOUTES	Puis-je modifier la langue d'affichage ?	Oui, vous pouvez choisir entre Anglais, Français, Allemand, Néerlandais, Italien et Espagnol.
COMPTEUR	E6100	L'affichage est-il amovible ?	Oui
COMPTEUR	E6100	Puis-je contrôler le kilométrage sur l'affichage une fois retiré du vélo ?	Non, le système s'éteint 30 secondes après le retrait de l'affichage du vélo. Une fois réinstallé, toutes les fonctions sont de nouveau disponibles.
COMPTEUR	TOUTES	Est-il possible de régler l'odomètre sur 0 km ?	Non
COMPTEUR	SC-E7000/E6100	L'affichage affichera-t-il un intervalle d'entretien, conseillant, par exemple, au client de passer à l'atelier dans 6 mois ?	Non disponible.
COMPTEUR	TOUTES	L'affichage n'indique pas la vitesse ou la distance appropriée.	Les paramètres du système pourraient ne pas être réglés correctement. Vérifiez le diamètre du pneu dans Obtention du journal de l'unité.
COMPTEUR	TOUTES	L'affichage est vide.	Vérifiez le câble E-TUBE principal à l'aide d'un câble externe.

Sujet	Gamme	Question	Réponse
DI2	TOUTES	Puis-je installer le système DI2 sur un vélo SHIMANO STEPS mécanique ?	En règle générale, c'est possible. Prière de nous contacter pour obtenir la procédure détaillée.
PÉDALIER	E8000	Quelle est la différence de base entre le FC-E8050 et le FC-E8000 ?	Le FC-E8050 est une manivelle creuse plus légère tandis que le FC-E8000 est une manivelle solide.
GUIDE-CHAÎNE	E6100/E5000	Puis-je utiliser un guide-chaîne (SM-CDE70/ SM-CDE80) ?	Vous ne pouvez pas en installer car il n'y a pas de fixation d'installation.
UNITÉ MOTRICE	TOUTES	Comment puis-je changer le réglage de la taille de la roue ?	Ce n'est pas possible. Prière de nous contacter.
UNITÉ MOTRICE	E6000/E8000	Aucune assistance électrique.	Arrêtez. Coupez l'alimentation. Tournez les manivelles vers l'arrière plusieurs fois. Redémarrez SANS PRESSION SUR LES MANIVELLES.
UNITÉ MOTRICE	TOUTES	L'unité motrice ne reçoit pas d'assistance électrique.	Retirez la batterie de sa fixation et réinstallez-la après quelques secondes.
UNITÉ MOTRICE	TOUTES	Le boîtier de pédalier dans l'unité motrice s'est progressivement déplacé.	Contactez votre revendeur local pour vérifier les boulons de montage du cadre. En l'absence d'amélioration, l'unité motrice doit être contrôlée par le service de contrôle qualité de Shimano.
UNITÉ MOTRICE (capteur de vitesse)	TOUTES	Que se passe-t-il lorsque l'aimant de roue est usé ?	1/ Un avertissement s'affiche « W011 » (impossible de déterminer une vitesse précise). 2/ L'unité motrice continue à aider le cycliste jusqu'à la vitesse calculée à partir du développement et de la cadence.
UNITÉ MOTRICE (poids)	E8000	Combien pèse l'unité motrice ?	L'unité motrice pèse 2,88 kg (sans le cache). La BT-E8010 pèse 2,65 kg et la BT-E8020 2,9 kg
E-TUBE PROJECT	TOUTES	L'application E-TUBE est-elle disponible sur tablette et smartphone ?	Oui, elle est disponible en version 3.1 et ultérieure sur iPad et iPhone et en version 3.2 et ultérieure sur tablette et smartphone Android.
E-TUBE PROJECT	TOUTES	Dois-je payer l'application E-TUBE sur tablette ou smartphone ?	Non, elle est gratuite.
E-TUBE PROJECT	TOUTES	La mise à jour via E-TUBE PROJECT a échoué. Le système ne répondait pas. La batterie est peut-être déchargée.	Exact, chargez la batterie et terminez la mise à jour en Bluetooth.
E-TUBE PROJECT	TOUTES	Un revendeur peut-il modifier le diamètre du pneu ?	Non, ce n'est pas possible. Le réglage de l'unité motrice doit être effectué par les fabricants d'assemblage ou par nous.

Sujet	Gamme	Question	Réponse
E-TUBE PROJECT	TOUTES	Est-il possible de modifier le rapport externe (avant et arrière) ?	Oui, mais le réglage de l'unité motrice doit être effectué par l'équipementier, un distributeur ou Shimano.
E-TUBE PROJECT	TOUTES	Les composants du SHIMANO STEPS ont-ils une référence individuelle (référence courante) qui figure dans le rapport de diagnostic ? En cas de vol des pièces.	Pas pour cet objet. Les pièces individuelles possèdent cette référence mais le logiciel installé sur le produit.
E-TUBE PROJECT	TOUTES	Est-il possible d'imprimer le rapport de diagnostic avec le défaut observé ? Il est nécessaire comme preuve à produire par le revendeur au consommateur.	Oui
E-TUBE PROJECT	TOUTES	Le revendeur veut indiquer l'adresse et le nom du magasin dans l'en-tête du rapport de diagnostic.	Impossible.
E-TUBE PROJECT	E8000/E7000/ E6100	Puis-je modifier le modèle d'assistance ?	Les caractéristiques de conduite sont modifiables dans E-TUBE PROJECT.
E-TUBE PROJECT	TOUTES	La mise à jour du micrologiciel s'interrompt pendant l'arrêt du processus et du système.	Restaurez le micrologiciel via SM-PCE1 ou Windows SM-PCE02 version 3.4.0.
SYSTÈME D'ÉCLAIRAGE	TOUTES	Est-il possible de remplacer les feux avant et arrière d'un vélo SHIMANO STEPS ?	Oui, mais respectez les mêmes spécifications d'éclairage.
SYSTÈME	TOUTES	Que dois-je faire si je ne peux pas activer l'E-Bike en appuyant sur le bouton d'affichage ?	1. Appuyez sur le bouton d'alimentation de la batterie. 2. Retirez la batterie et réinstallez-la sur la fixation de la batterie
SYSTÈME	E8000/E7000	Comment démarrer le système ?	Appuyez sur le bouton de mise en marche de la batterie. Concernant l'unité SC-E6100/E6010, appuyez sur le bouton de mise en marche de l'unité SC-E6100/E6010 ou de la batterie.
SYSTÈME	TOUTES	Les composants DI2 fonctionnent-ils avec le SHIMANO STEPS série E8000 ?	Oui, seul le système arrière de la série XTR M9050 ou XT M8050 peut fonctionner (sans SM-BTR1, SM-BTR2 et BT-DN110).
SYSTÈME	E8000/E7000	Quelles sont les vitesses disponibles pour le SHIMANO STEPS E8000/E7000 ?	1 x 11 vitesses sont disponibles avec le dérailleur arrière (DI2 et mécanique). 1 x 12 / 1 x 10 / 1 x 10 vitesses sont également disponibles avec le dérailleur arrière (mécanique uniquement).
SYSTÈME	E8000/E7000	Le mode AUTO est-il disponible pour les séries E8000/E7000 ?	Non, il n'est pas disponible. Comme les séries E8000/E7000 n'intègrent qu'un dérailleur arrière, elles ne sont pas conçues avec des moyeux à vitesses internes 8/5 vitesses DI2.

Sujet	Gamme	Question	Réponse
SYSTÈME	TOUTES	À quelle vitesse l'unité motrice peut-elle prêter assistance ?	L'unité motrice assure une vitesse maximale de 25 km/h. *Assure une vitesse maximale de 20 mi/h selon la région.
SYSTÈME	TOUTES	Comment le moteur cesse-t-il de générer une puissance électrique à 25 km/h ? Coupure soudaine ou coupure progressive ?	Il cesse de manière progressive et pas brusquement.
SYSTÈME	TOUTES	Shimano propose-t-il une assistance à la marche ?	Oui, le mode marche est disponible. (Micrologiciel E-TUBE à partir de la version 2.7.0) *Il se peut que le mode d'assistance à la marche ne soit pas disponible dans certaines régions.
SYSTÈME	E8000/E7000	Combien de modes d'assistance sont-ils disponibles pour les séries E8000/E7000 ?	4 modes sont disponibles (BOOST, TRAIL, ECO et PIED)
SYSTÈME	E8000	Quelle distance chaque mode couvre-t-il en moyenne avec une batterie 504 Wh ?	ECO : 100 km (800 hm*) TRAIL : 75 km (600 hm*) BOOST : 50 km (400 hm*) * Hauteur : dénivelé (altitude positive)
SYSTÈME	E8000	Quel est le pourcentage de l'assistance électrique pour chaque mode ?	BOOST : 300 %
SYSTÈME	E8000	Quel est le couple de l'assistance électrique pour chaque mode ?	BOOST : 70 Nm, TRAIL et ECO : (donnée non communiquée)
SYSTÈME	TOUTES	Combien de watts l'unité motrice peut-elle produire ?	250 W (puissance nominale)
SYSTÈME	E8000	Puis-je acheter les boulons de fixation de l'unité motrice, série E8000 (DU-E8000), sur le cadre auprès de SHIMANO ?	Non, vous ne pouvez pas. Vous devez contacter le fabricant ou l'importateur de la marque de vélo.
SYSTÈME	TOUTES	Puis-je raccorder deux batteries en même temps ?	Non, vous ne pouvez pas. Le système ne le permet pas.
SYSTÈME	TOUTES	Puis-je modifier les combinaisons de rapports ?	Non, vous ne pouvez pas. Seuls les équipementiers ou SHIMANO peuvent modifier les combinaisons de rapports.
SYSTÈME	TOUTES	Puis-je remplacer le plateau ou le pignon de cassette par les mêmes combinaisons de rapports ?	Oui, vous pouvez.
SYSTÈME	TOUTES	Y aura-t-il un code d'erreur, si le pignon a plus de dents que ce qui est mémorisé dans le compteur du SHIMANO STEPS ?	Aucun code d'erreur. Cependant, en mode d'assistance à la marche, la vitesse d'assistance sera différente.

Sujet	Gamme	Question	Réponse
SYSTÈME	E8000	Le facteur Q avec le plateau SM-CRE80-B est-il supérieur à celui du SM-CRE80 ?	Non, il est identique.
SYSTÈME	E8000/E7000	Dois-je utiliser un guide-chaîne ?	Oui, à utiliser absolument.
SYSTÈME	E8000/E7000	Où puis-je installer le guide-chaîne ?	Vous pouvez normalement installer le guide-chaîne directement avec le plateau SM-CRE80-B / CRE70-B ou sur l'unité motrice montée sur le cadre avec le plateau SM-CRE80 / CRE70.
SYSTÈME	TOUTES	Puis-je utiliser SHIMANO STEPS sans unité de la manette ?	Oui. Mais vous avez besoin de l'unité SC-E7000, SC-E6100 ou EW-EN100.
SYSTÈME	TOUTES	Puis-je utiliser mon smartphone comme compteur ?	Oui, vous pouvez l'utiliser en le connectant à l'aide d'une unité sans fil (EW-EN100, EW-WU111 et EW-WU101, par exemple).
GARANTIE	TOUTES	Quelle est la durée de la garantie du système ?	2 ans, SHIMANO suit les règles de garantie européennes.

Annexe 1

Compatibilité entre la batterie et la fixation de la batterie

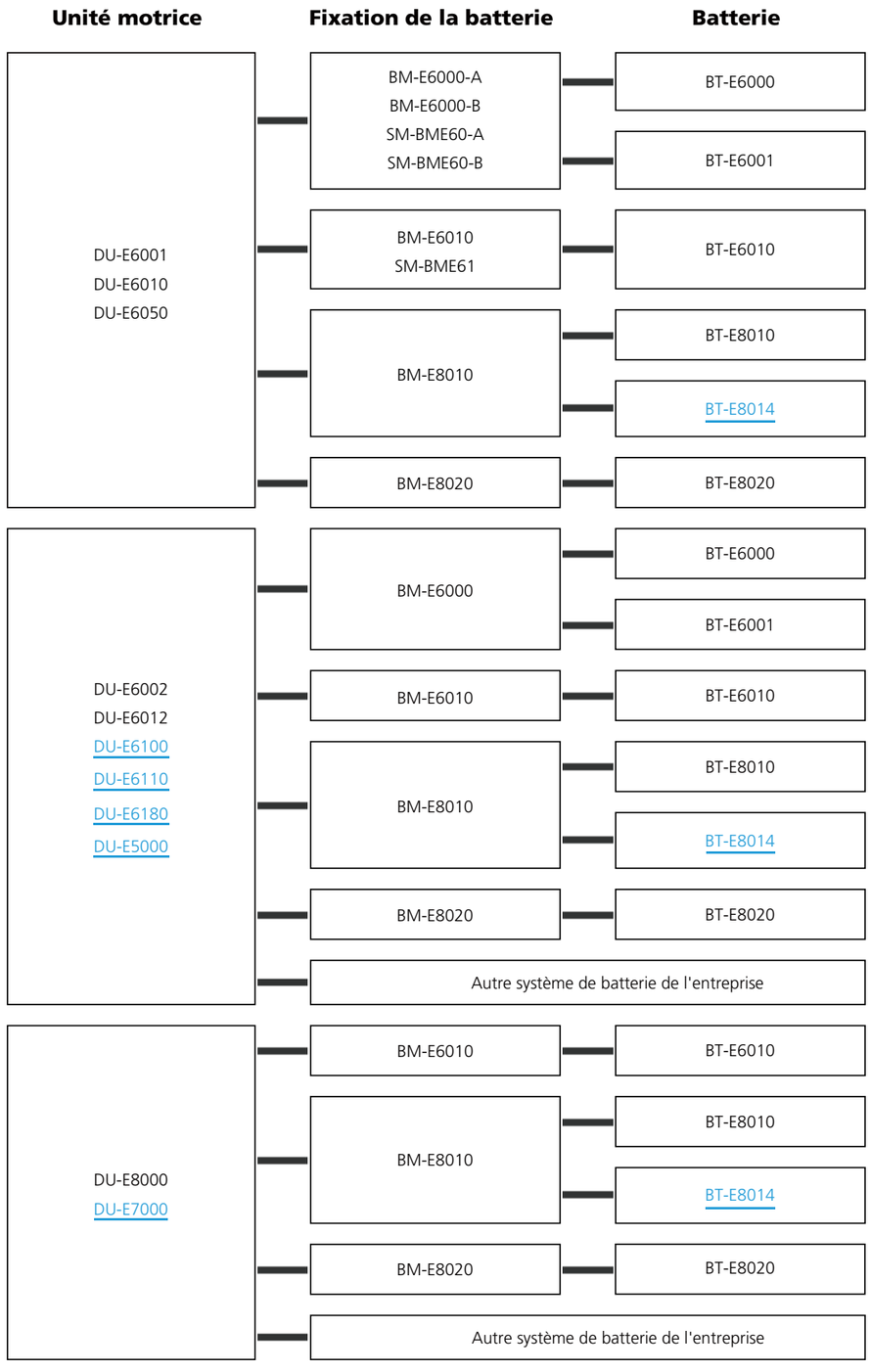

Graphique 1

EC : état de la charge

Caractéristiques de stockage (mode veille profonde)

■**BT-E6000 / BT-E6010 (418 Wh)**
BT-E6001 / BT-E8010 / BT-E8020 (504 Wh)

Pires conditions de stockage	EC 30 %	→	VIDE
	Mode veille profonde		Aucune récupération possible

71 mois / 5,9 années (418 Wh)
100 mois / 8,3 années (504 Wh)

Recharge possible à 100 % / connecter au chargeur

• État d'expédition depuis le site de production Shimano : EC 30 %, la batterie est en mode veille profonde

Graphique 2

EC : état de la charge

Caractéristiques de stockage (mode veille)

■**BT-E6000 / BT-E6010 (418 Wh)**

Pires conditions de stockage	EC 100%	→	EC 0%	→	Chute de tension	→	VIDE
		409 jours (13,6 mois)	Arrêt assistance / éclairage	2 jours	Arrêt moteur / compteur	238 jours (8 mois)	Aucune récupération possible

649 jours / 22 mois / 1,8 années

Recharge possible à 100 % / connecter au chargeur

■**BT-E6001 / BT-E8010 / BT-E8020 (504 Wh)**

Pires conditions de stockage	EC 100%	→	EC 0%	→	Chute de tension	→	VIDE
		490 jours (16,3 mois)	Arrêt assistance / éclairage	3 jours	Arrêt moteur / compteur	322 jours (10,7 mois)	Aucune récupération possible

815 jours / 27 mois / 2,2 années

Recharge possible à 100 % / connecter au chargeur

• Si la batterie est sortie du mode veille et chargée à 100 %, elle se retrouvera à 0 % au bout de 13,6 mois (boîtier 418 Wh) ou 16,3 mois (boîtier 504 Wh).
• Lorsque l'EC est de 0 %, l'assistance et l'éclairage ne fonctionneront plus.
• À partir d'un EC à 0 %, la tension de la batterie chute. La batterie pourra encore être chargée dans les 2,8 mois (boîtier 418 Wh) / 10,7 mois (boîtier 504 Wh).

Condition de stockage la plus défavorable (dans une journée) :
• 4 heures lorsque la température est comprise entre 40 ° C et 60 ° C
• 20 heures lorsque la température est comprise entre -20 ° C et 30 ° C

GARANTIE LIMITEE SHIMANO

(EMEA ET RUSSIE)

This warranty covers bicycle products manufactured by or for Shimano Europe B.V., High Tech Campus 92, 5656 AG Eindhoven, the Netherlands (the "Shimano Products").

WARRANTY PERIOD

Shimano warrants that the Shimano Product is free from defects in materials and workmanship under normal conditions and reasonable use:

- for two years for all Shimano Products excluding Dura-Ace and XTR branded products;
- for three years for Dura-Ace and XTR branded products only;

from the date of original retail purchase.

WARRANTY EXCLUSIONS

This warranty does not cover:

- the Shimano Product if it has been modified or repaired by a person other than an authorized Shimano dealer;
- the Shimano Product if it has been used for rental or commercial purposes;
- the Shimano Product if Shimano's mark or serial number has been defaced or removed from the Products;
- damage resulting from causes other than defects in materials and workmanship, including but not limited to accident, abuse, misuse, neglect, improper assembly, improper repair, improper maintenance, alteration, modification or other abnormal, excessive or improper use;
- damage occurring during shipment of the Shimano Product;
- products that are not manufactured by or for Shimano (whether or not packaged or sold with the Shimano Product at the time of purchase); and
- damage resulting from use of products which are defective or incompatible with the Shimano Product;
- damage resulting from normal wear and tear, including but not limited to damage or deterioration to the surface finish, aesthetics or appearance of the Shimano Product.

This warranty expressly provides for the repair or replacement of a defective Shimano Product and is the sole remedy of the warranty. Any and all other remedies and damage that may otherwise be applicable are excluded, including but not limited to, incidental and consequential damages.

WARRANTY HANDLING

To make a valid claim under this warranty, please return the Shimano Product to an authorized SHIMANO STEPS service partner, preferably the dealer it was purchased from, together with the original, dated invoice or receipt.

If, having inspected the Shimano Product, Shimano accepts that the Shimano Product is defective, Shimano will (in its sole discretion) either repair or replace the Shimano Product without charge.

GENERAL PROVISIONS

This warranty only applies in Europe, Middle East, Africa and Russia. This warranty is governed by and construed under the laws of the country or state in which the Shimano Product was purchased. This warranty gives you specific legal rights and those rights may vary from country to country, or state to state. Ask your dealer for details of any warranty terms that apply specifically to the country where you purchased your Shimano Product.
This warranty does not affect your statutory rights.
Shimano reserves the right to revise this limited warranty without notice.

SITE WEB

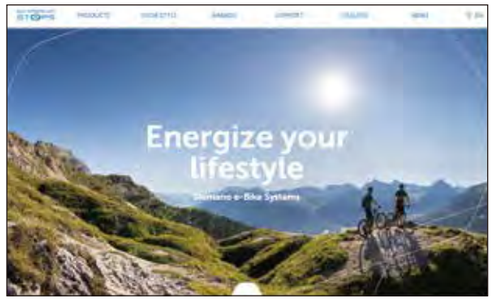

SITE D'INFORMATIONS SUR LES PRODUITS SHIMANO STEPS
https://shimano-steps.com/



SITE E-TUBE
http://e-tubeproject.shimano.com

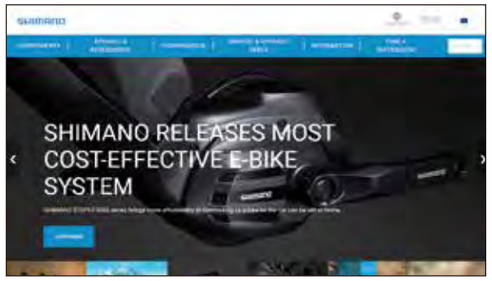

bike.shimano.com
https://bike.shimano.com/



SITE DE TELECHARGEMENT DU MANUEL
https://si.shimano.com



SITE D'INFORMATION SUR LE PRODUIT
https://productinfo.shimano.com/#/

CONTACT

Autriche
Thalinger Lange GmbH
Schubertstrasse 12
4600 Wels
Autriche
Téléphone : 07242-4970
Fax : 07242-497248
E-mail : mail@thalinger-lange.com
Site Web : www.thalinger-lange.com

Belarus
A.O. Normark
rue Obrucheva 23 bât. 9
117630 Moscou
Fédération de Russie
Téléphone : +7 (495) 7753732
Fax : +7 (495) 9811189
E-mail : info@normark.ru
Site Web : http://www.normark.ru

Belgique
Shimano Benelux
Industrieweg 24
8071 CT Nunspeet
Pays-Bas
Téléphone : +31 (0)341-272327
Fax : +31 (0)341-272291
E-mail : salessbx@shimano-eu.com
Site Web : bike.shimano.com

Bosnie-Herzégovine
SBM-Eurotrade Trgovina doo
Istocna Obilaznica 4
37000 Krusevac
Téléphone : +381 37 310 1669
Fax : +381 37 888 037
E-mail : info@sbm-eurotrade.com

Bulgarie
BG-Eurotrade Ltd.
Iztochna Tangenta Str., Nr. 102
District Slatina, 1592 Sofia
Bulgarie
Téléphone : (+3592) 418 3615
Fax : (+3592) 4167690

Croatie
CS-Eurotrade d.o.o.
CKZ 135
8270 Krsko
Slovénie
Téléphone : 386x-7-4902500
Fax : 386x-7-4902549

Chypre
EUROTRADE Ltd.
Agios Vasileios
26504 Patras
Téléphone : +30 2610 911 450/451/452
Fax : +30 2610 911 453
E-mail : info@eurotrade.com.gr

République tchèque
PAUL-LANGE - OSTRAVA, s.r.o.
Sabinova 713/2, 721 00 Ostrava-Svinov
Téléphone : 420 596 634 608
Fax : 420596 780 995
E-mail : info@paul-lange.cz
Site Web : www.paul-lange.cz

Danemark
Shimano Nordic Denmark
Søndre Ringvej 49 C
2605 Brøndby
Danemark
Téléphone : +4569911660
E-mail : infodk@shimano-eu.com
Site Web : www.shimano-nordic.dk

Estonie
Shimano Polska Bicycle Parts Sp. z o.o.
ul. Gutenberga 9
62-023 Żerniki
Pologne
Téléphone : 061-62 52 100 / 106
E-mail : infopoland@shimano-eu.com
Site Web : www.shimano-polska.com

Finlande
Shimano Nordic Finland Oy
Teknobulevardi 3-5
01530 Vantaa
Finlande
Téléphone : +358 (20) 155 0800
Fax : +358 (20) 155 0801
E-mail : infofi@shimano-eu.com
Site Web : www.shimano-nordic.com

France
Shimano France Composants Cycles
777 Rue Commios
62223 Saint Laurent Blangy
France
Téléphone : 03-21-73-25-25
E-mail : contact-france@shimano-eu.com
Site Web : www.shimano-france.fr

Allemagne
Paul Lange & Co.
Hofener Straße 114
D-70372 Stuttgart
Allemagne
Téléphone : +49 - 0711-2588-260
Fax : +49 - 0711-2588305
E-mail : steps-service@paul-lange.de
Site Web : www.paul-lange.de

Grèce
EUROTRADE Ltd.
Agios Vasileios
26504 Patras
Téléphone : +30 2610 911 450/451/452
Fax : +30 2610 911 453
E-mail : info@eurotrade.com.gr

Hongrie
Paul Lange Hungary
Központi út 28-32
H-1211 Budapest
Hongrie
Téléphone : +36 1 445 0371
Fax : 361-4558019
E-mail : info@paul-lange.hu
Site Web : www.paul-lange.hu

Israël
DAA Sport & Technology LTD
Ci'im Industrial Park
Building D7
Yad Harutzim St.
Zone industrielle de Poleg
Netanya 4250501
Israël
Téléphone :+972-(0)9-865-6960
E-mail : daa@daa.co.il
Site Web : www.daa.co.il

Italie
Shimano Italy Bicycle component SRL
Via Jucker, 22
20025 Legnano (MILAN)
Italie
Téléphone : +39 0331 936911
Fax : +39 0331 936955
E-mail : bikeinfo.shimanoitaly@shimano-eu.com

Lettonie
Shimano Polska Bicycle Parts Sp. z o.o.
ul. Gutenberga 9
62-023 Żerniki
Pologne
Téléphone : 061-62 52 100 / 106
E-mail : infopoland@shimano-eu.com
Site Web : www.shimano-polska.com

Lituanie
Shimano Polska Bicycle Parts Sp. z o.o.
ul. Gutenberga 9
62-023 Żerniki
Pologne
Téléphone : 061-62 52 100 / 106
E-mail : infopoland@shimano-eu.com
Site Web : www.shimano-polska.com

Macédoine du Nord
SBM-Eurotrade Trgovina doo
Istocna Obilaznica 4
37000 Krusevac
Téléphone : +381 37 310 1669
Fax : +381 37 888 037
E-mail : info@sbm-eurotrade.com

Malte
Shimano Italy Bicycle component SRL
Via Jucker, 22
20025 Legnano (MILAN)
Italie
Téléphone : +39 0331 936911
Fax : +39 0331 936955
E-mail : bikeinfo.shimanoitaly@shimano-eu.com

Pays-Bas
Shimano Benelux
Industrieweg 24
8071 CT Nunspeet
Pays-Bas
Téléphone : +31(0)341-272327
Fax : +31(0)341-272291
E-mail : salessbx@shimano-eu.com
Site Web : bike.shimano.com

Norvège
Shimano Nordic Cycle AS Norway
Vakåsveien 7
N-1395 Hvalstad
Norvège
Téléphone : 0047-66778010
Fax : 0047-66778011
E-mail : infono@shimano-eu.com
Site Web : www.shimano-nordic.com

Pologne
Shimano Polska Bicycle Parts Sp. z o.o.
ul. Gutenberga 9
62-023 Żerniki
Pologne
E-mail : infopoland@shimano-eu.com

Portugal
Sociedade Comercial do Vouga Lda
Apartado 7
3754-909 Águeda Codex
Portugal
Téléphone : +351 234 601500
Fax : +351 234 601159
E-mail : scvouga@scvouga.pt

Roumanie
ROM-Eurotrade S.R.L.
Bucharest west industrial park
Equest Logistic Center
Strada DE 287/1, Building E2, Unit A2
077096, Judetul ilfov
Roumanie
Téléphone : +40 21 350 5624
Fax : +40 21 350 5457
E-mail : info@rom-eurotrade.ro

Russie
A.O. Normark
rue Obrucheva 23 bât. 9
117630 Moscou
Fédération de Russie
Téléphone : +7 (495) 7753732
Fax : +7 (495) 9811189
E-mail : info@normark.ru
Site Web : http://www.normark.ru

Serbie
SBM-Eurotrade Trgovina doo
Istocna Obilaznica 4
37000 Krusevac
Téléphone : +381 37 310 1669
Fax : +381 37 888 037
E-mail : info@sbm-eurotrade.com

Slovaquie
Paul Lange Ostrava s.r.o.
Mierova 854/37
972 47 Oslany
Slovaquie
Téléphone : 046-54 92 344
Fax : +49 711 2588 27260
E-mail : office@paul-lange-oslany.sk
Site Web : www.paul-lange-oslany.sk

Slovénie
CS-Eurotrade d.o.o.
CKZ 135
8270 Krsko
Slovénie
Téléphone : 386x-7-4902500
Fax : 386x-7-4902549
E-mail : info@cs-eurotrade.com

Afrique du Sud
Coolheat, S.A. Ltd.
57 Lake Road
Longmeadow Business Estate North ext. 7
Edenvale
1609 Johannesbourg
Afrique du Sud
Téléphone : 011 608 2003
Fax : 011 608 2604
E-mail : info@coolheat.co.za
Site Web : www.coolheat.co.za

Espagne
Macario Llorente S.A.
C/Tales de Mileto 2
PoligOno Mapfre
28806 Alcala de Henares (Madrid)
Espagne
Téléphone : +34 91 887 37 37
Fax : +34 91 882 82 25
E-mail : info@macario.com
Site Web : www.macario.com

Suède
Shimano Nordic Cycle AB
Box 177
751 04 Uppsala
Suède
(À partir du 1er avril 2019)
Shimano Nordic Cycle AB
Edsbrogatan 1 F
752 28 Uppsala
Suède
Téléphone : 018-561600
Fax : 018-500322
E-mail : infose@shimano-eu.com
Site Web : www.shimano-nordic.com

Suisse
Fuchs-Movesa AG
Hübelacherstrasse 7
CH-5242 Lupfig
Suisse
Téléphone : +41(0)56 464 46 46
Fax : +41(0)56 464 46 47
E-mail : info@fuchs-movesa.ch
Site Web : www.fuchs-movesa.ch

Tunisie
Shimano Italy Bicycle component SRL
Via Jucker, 22
20025 Legnano (MILAN)
Italie
Téléphone : +39 0331 936911
Fax : +39 0331 936955
E-mail : bikeinfo.shimanoitaly@shimano-eu.com

Turquie
Shimano Bisíklet Parça Ve Ekípmanları Satiş Servis Ticaret Anonim Şirketí
Şair Eşref Bulv. Osman Şahin İş Merkezí. No: 4
Daire: 701 Çankaya Izmir
Turquie
Téléphone : +90 232 402 93 93
Fax : +90 232 484 07 40
E-mail : infosbtk@shimano-eu.com
Site Web : www.shimano-turkey.com

Ukraine
Paul Lange Ukraine
Ushinskogo street 28, Office 316
Kiev 030 58, Ukraine
Téléphone : + 38 044 5371466
Fax : +38 044 494 3651
E-mail : office@paul-lange-ukraine.com
Site Web : www.paul-lange-ukraine.com

Royaume-Uni
Madison
Roebuck Way, Knowlhill, Milton Keynes,
Buckinghamshire, MK5 8HL
Royaume-Uni
Téléphone : +44 (0)1908 326000
Site Web : www.madison.co.uk