Manuel du revendeur

ROUTE	VTT	Trekking
Ville/ confort	SPORT URBAIN	E-BIKE

Pédales plates

Hors séries

PD-EF102
PD-EF202
PD-EF205
PD-GR400

Table des matières

Table des matières 2

MISE EN GARDE IMPORTANTE 3

POUR VOTRE SÉCURITÉ 4

Liste des outils à utiliser 6

Installation/retrait 7

Installation sur la manivelle 7

Entretien 8

Remplacement des broches 8

• PD-GR400 8

Réglage des roulements 8

• PD-EF202/PD-EF205 8

• PD-EF102/PD-GR400 9

Installation/retrait des réflecteurs 14

• PD-EF102/PD-EF202/PD-EF205 14

• PD-GR400 16

MISE EN GARDE IMPORTANTE

- **Le présent manuel du revendeur est essentiellement prévu pour être utilisé par des mécaniciens spécialisés dans le domaine du vélo.**
  Les utilisateurs qui ne sont pas formés professionnellement au montage de vélos ne doivent pas tenter d'installer eux-mêmes les éléments à l'aide des manuels du revendeur. Si certains points mentionnés dans ce manuel ne sont pas clairs, ne procédez pas à l'installation. Contactez plutôt le lieu d'achat ou distributeur pour obtenir de l'assistance.
- Veillez à lire tous les manuels inclus avec le produit.
- Ne démontez ni ne modifiez le produit d'une façon autre que celle décrite dans le présent manuel du revendeur.
- Tous les manuels et les documents techniques sont accessibles en ligne sur https://si.shimano.com.
- Les clients n'ayant pas facilement accès à Internet peuvent contacter le distributeur SHIMANO ou l'un des bureaux SHIMANO pour obtenir une copie du mode d'emploi.
- Veuillez respecter les lois et réglementations en vigueur dans le pays, l'état ou la région où vous exercez votre activité de revendeur.

Pour votre sécurité, veuillez lire attentivement le présent manuel du revendeur avant toute utilisation et vous y conformer pour une utilisation correcte.

Les instructions suivantes doivent être observées à tout moment afin d'éviter toute blessure corporelle ou tout dégât causé à l'équipement et à la zone de travail.
Les instructions sont classées en fonction du degré de dangerosité ou de l'ampleur des dégâts pouvant survenir si le produit est mal utilisé.

DANGER	Le non-respect de ces instructions entraîne des blessures graves ou mortelles.
AVERTISSEMENT	Le non-respect de ces instructions peut entraîner des blessures graves ou mortelles.
ATTENTION	Le non-respect de ces instructions peut entraîner des blessures corporelles ou endommager l'équipement et la zone de travail.

POUR VOTRE SÉCURITÉ

⚠ AVERTISSEMENT

- **Veillez à suivre les instructions données dans les manuels lors de l'installation du produit.**
  Utilisez uniquement des pièces d'origine SHIMANO. Si un élément ou une pièce de rechange est assemblé ou réglé de manière incorrecte, cela peut entraîner une défaillance de l'élément et une perte de contrôle et un accident pour le cycliste.
- Portez une protection oculaire agréée lorsque vous effectuez des tâches d'entretien tel qu'un remplacement d'éléments.

Veillez également à informer les utilisateurs des éléments suivants :

- Ne continuez pas à rouler si les réflecteurs sont sales ou endommagés. Sinon, les véhicules venant en sens inverse auront des difficultés pour vous voir.
- Veillez à équiper le vélo de réflecteurs si vous circulez sur la route.

REMARQUE

Veillez également à informer les utilisateurs des éléments suivants :

- Assurez-vous que les sections de serrage ne présentent pas de jeu ou de relâchement excessif avant d'utiliser votre vélo.
- Si les performances du pédalage ne semblent pas normales, contactez votre lieu d'achat.
- Si vous ressentez des difficultés avec les pièces rotatives de la pédale, la pédale peut nécessiter un réglage. Contactez votre lieu d'achat ou un distributeur.
- Veillez à faire resserrer régulièrement les manivelles et les pédales dans votre lieu d'achat ou chez un distributeur.
- Les produits ne sont pas garantis contre l'usure naturelle et les détériorations résultant de l'utilisation normale et du vieillissement.

Installation sur le vélo et entretien

- Veillez à resserrer régulièrement les manivelles et les pédales.

Le produit réel peut être différent de celui présenté sur l'illustration, car ce manuel vise essentiellement à expliquer les procédures d'utilisation du produit.

Liste des outils à utiliser

Les outils suivants sont requis pour l'installation/le retrait, le réglage et l'entretien.

Outil	
2.5	Clé à six pans de 2,5 mm
5.5	Clé de serrage de 5,5 mm
15	Clé de serrage de 15 mm
	Tournevis plat
TL-PD400	TL-PD400
8	Broche ou outil similaire [n° 8]
2	Tournevis cruciforme [n° 2]
	Extracteur de roulement

Installation/retrait

Installation sur la manivelle

1. **Appliquez une petite quantité de graisse sur les filetages.**

2. **Utilisez une clé de serrage de 15 mm pour installer les pédales.**

   La pédale de droite présente un filetage à droite ; la pédale de gauche présente un filetage à gauche.

   * La forme diffère en fonction du modèle.

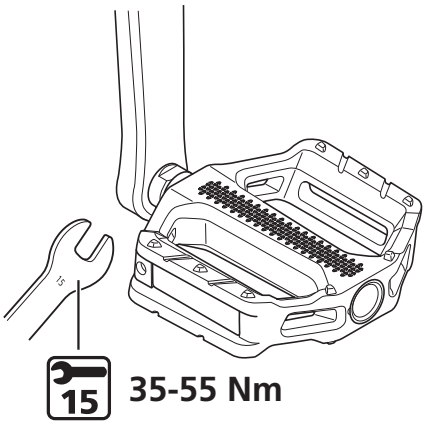

Entretien

Remplacement des broches

PD-GR400

Si les broches sont usées ou endommagées, remplacez-les par des neuves.

1. Remplacez les broches comme illustré.

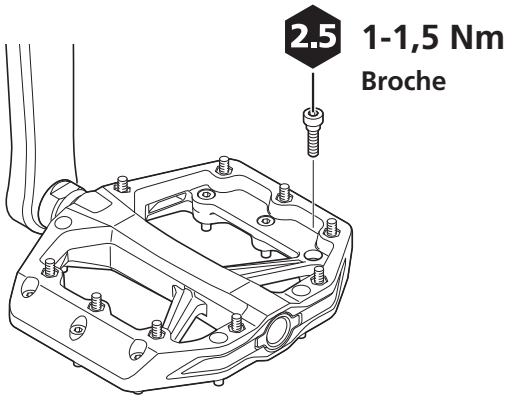

Réglage des roulements

Le réglage est nécessaire si les pièces rotatives ne fonctionnent pas correctement. Suivez les procédures décrites ci-dessous.

PD-EF202/PD-EF205

1. Retirez le cache à l'aide d'un outil tel qu'un tournevis plat.

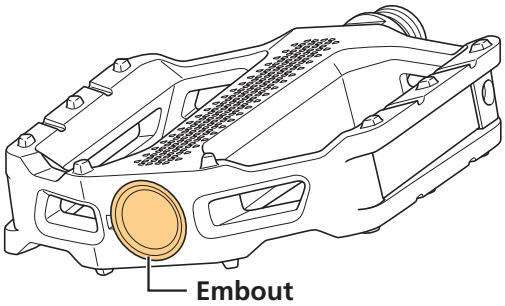

2. Utilisez l'outil d'origine SHIMANO TL-PD400 pour faire tourner le cône et régler la précharge du roulement.

3. Une fois le cône verrouillé, serrez l'écrou de verrouillage.

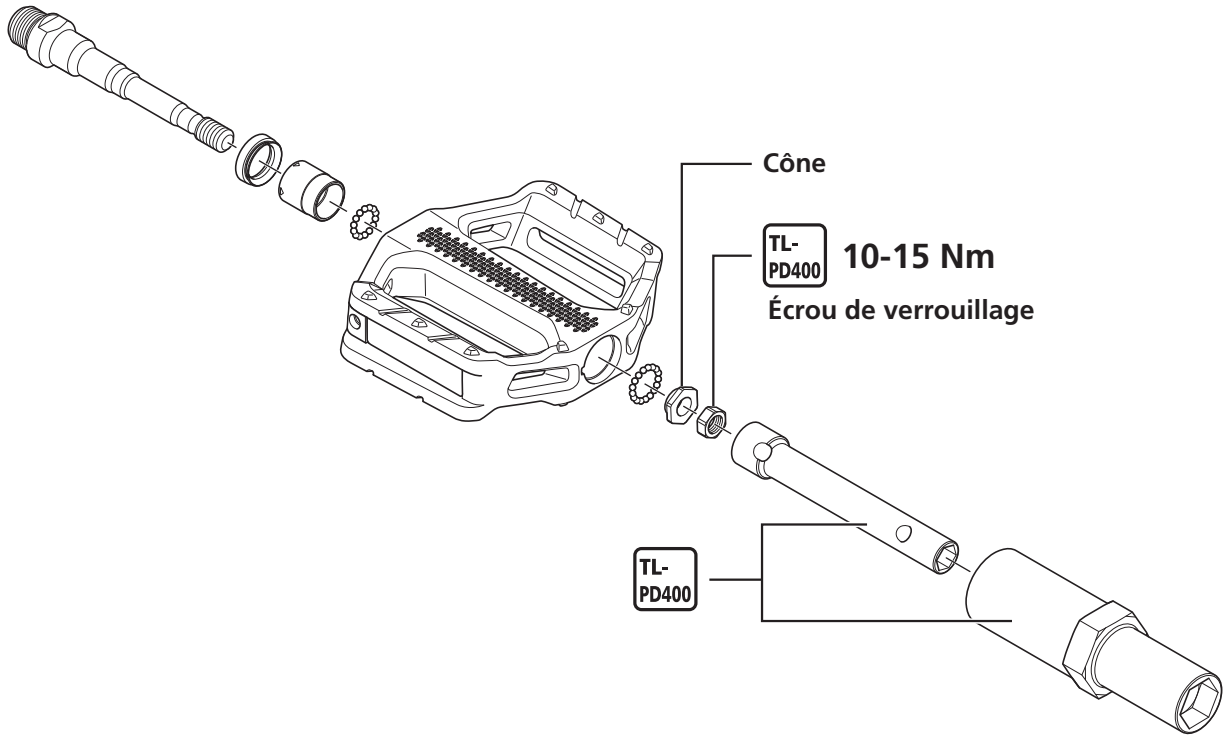

REMARQUE

- Les cônes et les écrous de verrouillage des deux pédales ont des filets à droite.
- Réglez le cône de manière à obtenir une rotation fluide sans jeu excessif lorsque l'unité de l'axe est placée dans la pédale.

PD-EF102/PD-GR400

* La forme diffère en fonction du modèle.

Référence : Défaillance des pièces

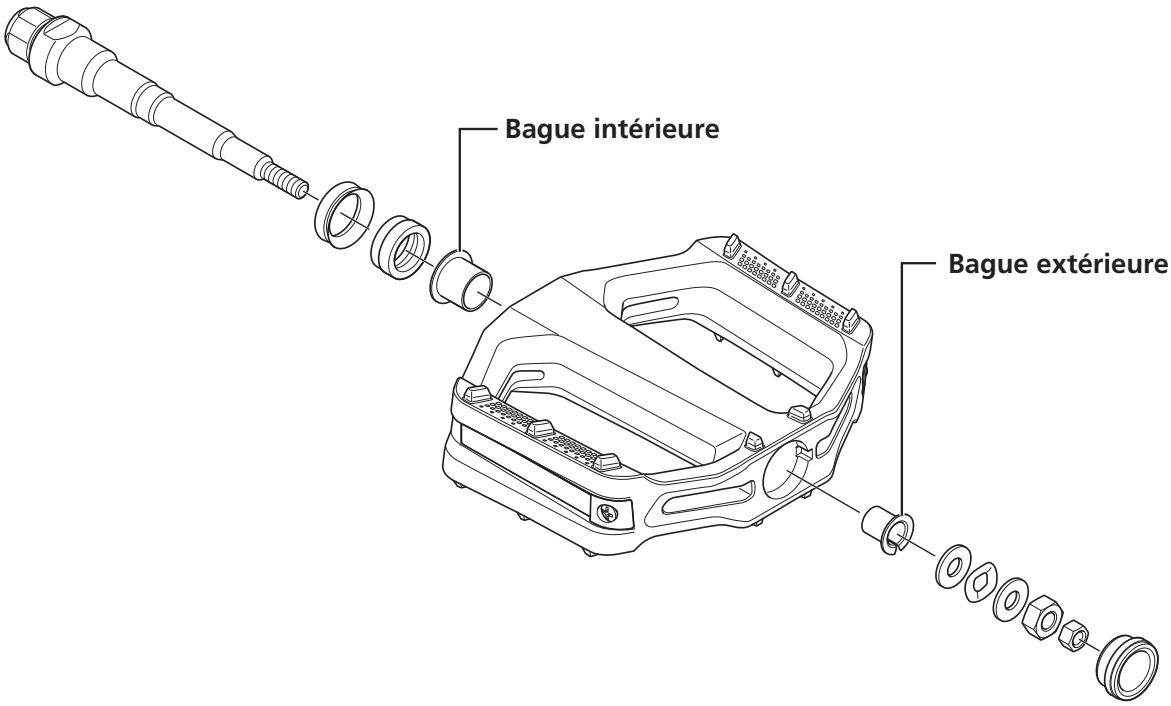

1. Retirez le cache à l'aide d'un outil tel qu'un tournevis plat.

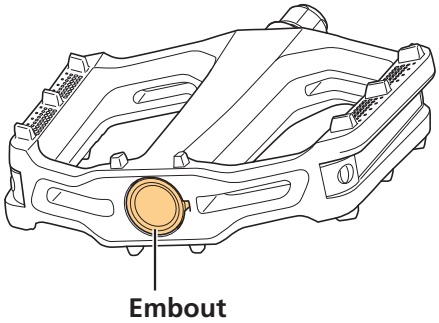

2. Retirez l'écrou de verrouillage A, l'écrou de verrouillage B, etc.

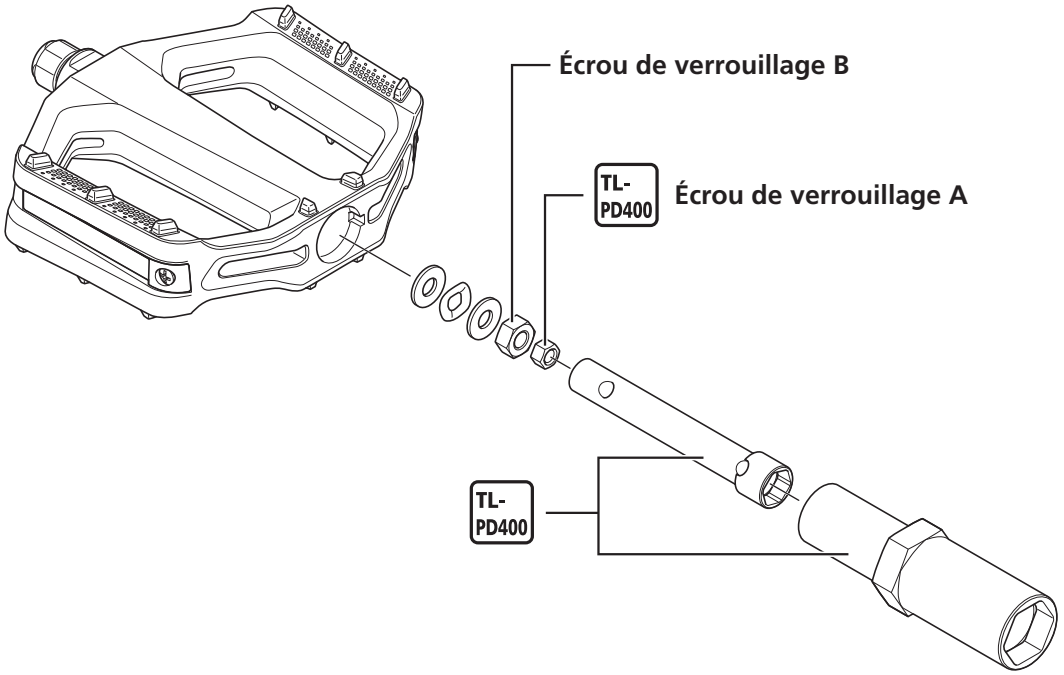

3. Retirez l'unité d'axe.

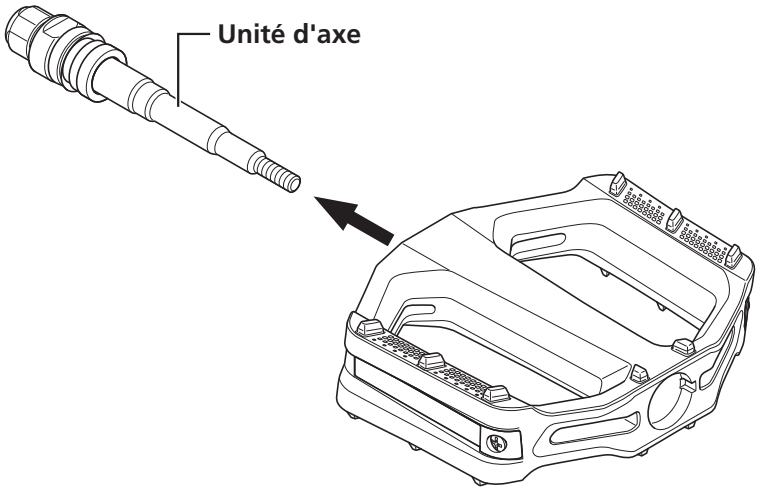

4. Utilisez un extracteur de roulement pour retirer la bague intérieure.

(1) Insérez l'extracteur de roulement dans le corps de pédale.

Fixez sur l'extracteur de roulement une douille correspondant à la bague intérieure.

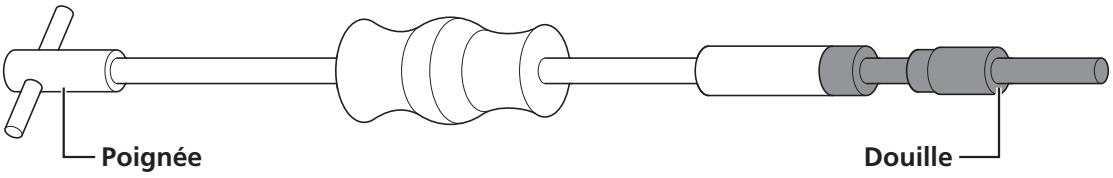

(2) Placez l'extrémité de la douille de manière à ce qu'elle traverse la bague intérieure.

(3) Tournez la manivelle pour élargir l'extrémité de l'extracteur de roulement.

(4) Retirez l'extracteur de roulement et la bague intérieure.

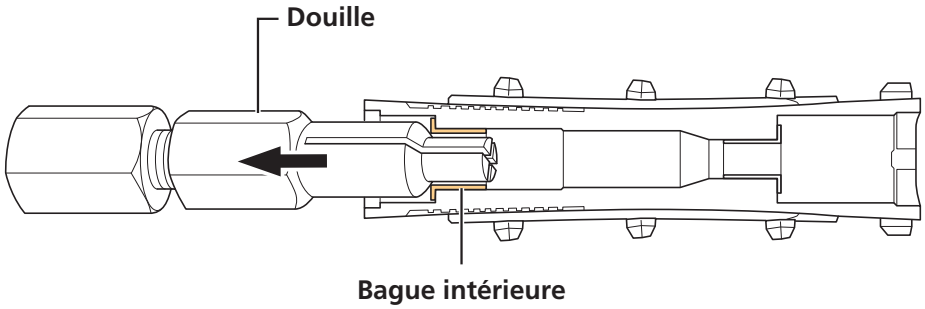

5. Extrayez la bague extérieure.

Pour la faire sortir, poussez-la à partir du côté de l'axe de manivelle avec une broche ou un outil similaire [n° 8].

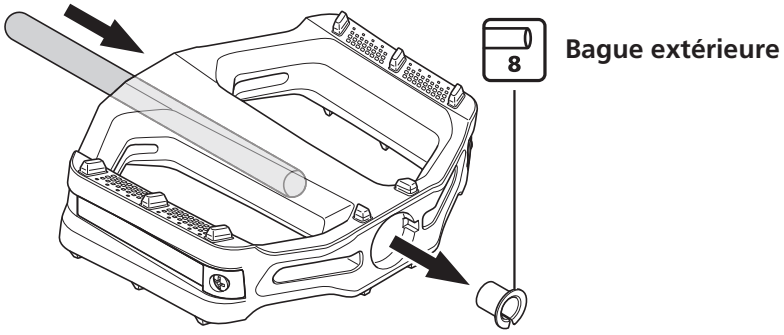

6. Retirez la graisse usagée et appliquez une quantité appropriée de nouvelle graisse sur la bague intérieure et la bague extérieure.

INFOS TECHNIQUES

- Appliquez de la graisse autant que possible mais en veillant à ce qu'elle ne coule pas lorsque l'axe est placé dans la pédale (environ 0,6 g pour la bague intérieure et 0,4 g pour la bague extérieure).

7. Insérez la nouvelle bague intérieure.

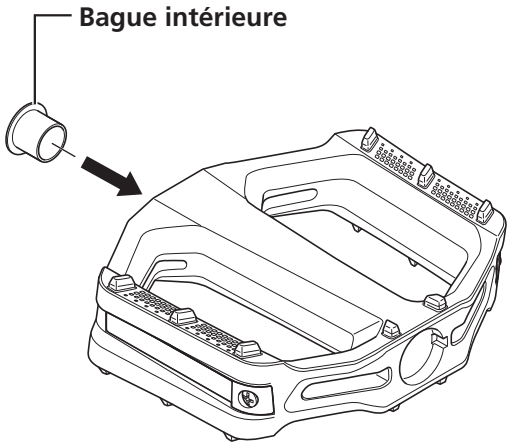

8. Insérez la nouvelle bague extérieure.

Insérez-la avec une broche ou un outil similaire [n° 8].

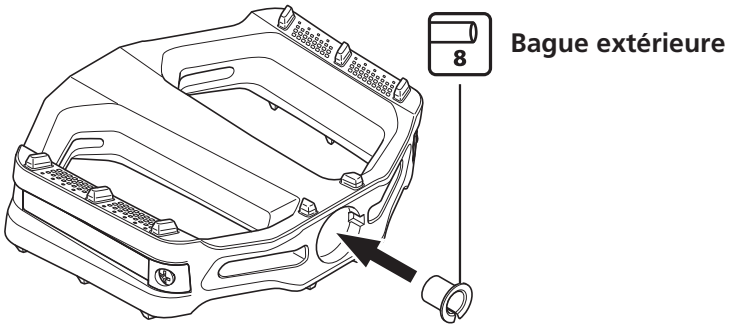

9. Installez l'unité d'axe.

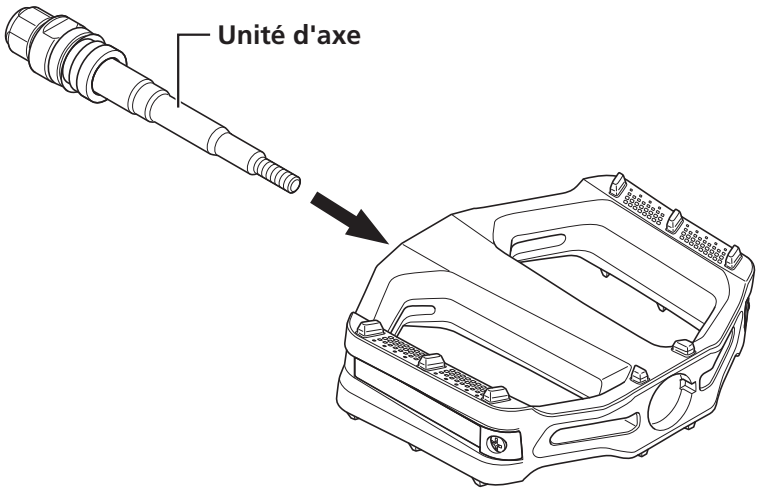

10. **L'écrou de verrouillage B étant verrouillé, serrez l'écrou de verrouillage A.**

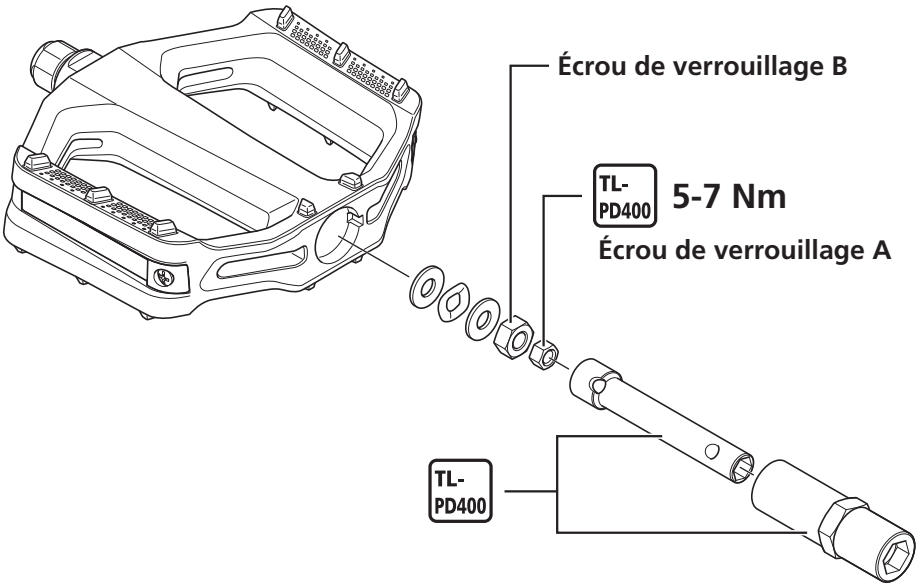

REMARQUE

- Les écrous de verrouillage A et B sont filetés à droite pour la pédale de gauche et à gauche pour la pédale de droite.
- Réglez l'écrou de verrouillage B de manière à obtenir une rotation fluide sans jeu excessif lorsque l'unité de l'axe est placée dans la pédale.

Installation/retrait des réflecteurs

PD-EF102/PD-EF202/PD-EF205

1. **Installez le réflecteur comme illustré.**

(1) Retirez à l'aide d'un tournevis cruciforme.

(2) Placez le réflecteur sur la pédale et fixez-le avec la vis.

* La forme diffère en fonction du modèle.

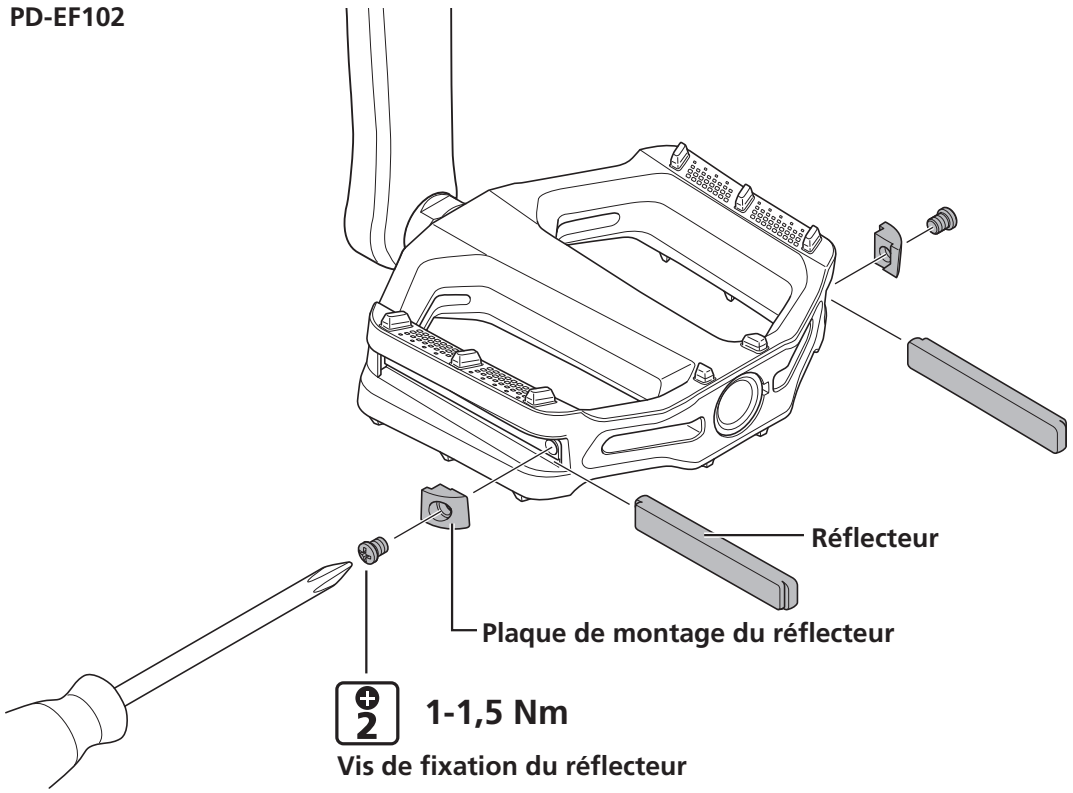

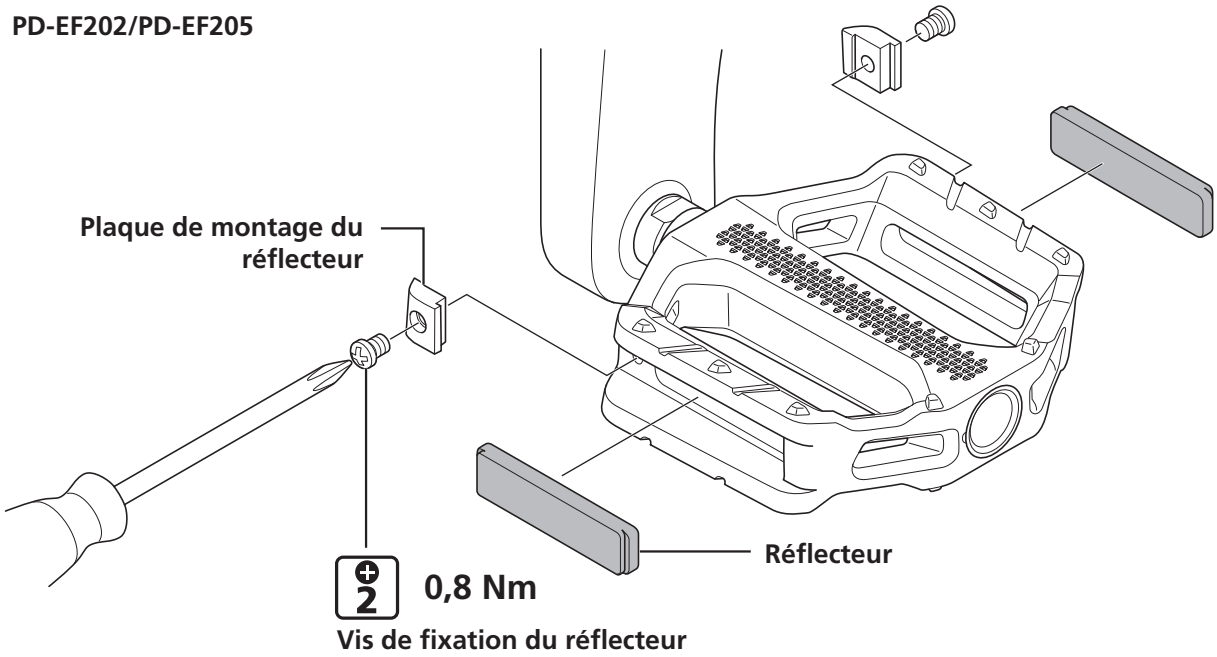

PD-GR400

1. Installez le réflecteur comme illustré.

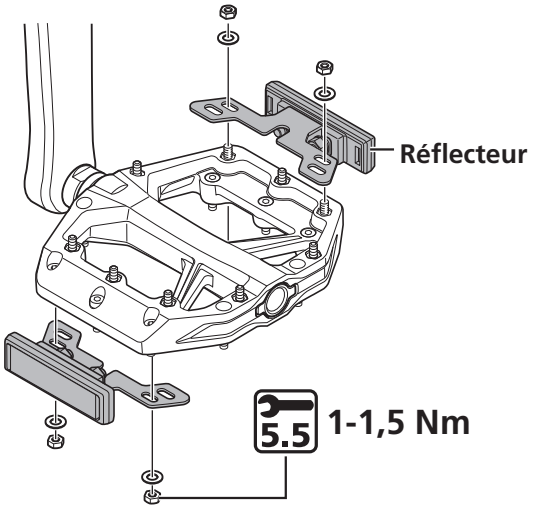

Remarque : les spécifications peuvent être modifiées sans préavis. (French)