Manuel du revendeur

Dérailleur avant

FD-9000
FD-6800
FD-5800
FD-4700

TABLE DES MATIÈRES

MISE EN GARDE IMPORTANTE 3

POUR VOTRE SÉCURITÉ 4

INSTALLATION 5

RÉGLAGE 9

ENTRETIEN 17

MISE EN GARDE IMPORTANTE

- **Le présent manuel du revendeur est essentiellement prévu pour être utilisé par des mécaniciens spécialisés dans le domaine du vélo.**
  Les utilisateurs qui ne sont par formés professionnellement au montage de vélos ne doivent pas tenter d'installer eux-mêmes les éléments à l'aide des manuels du revendeur.
  Si certains points mentionnés dans ce manuel ne sont pas clairs, ne procédez pas à l'installation. Contactez plutôt le magasin où vous avez effectué votre achat ou un revendeur local de vélos pour obtenir de l'aide.
- Veillez à lire tous les modes d'emploi inclus avec le produit.
- Ne démontez pas ou ne modifiez pas le produit d'une façon autre que celle décrite dans le présent manuel du revendeur.
- Tous les manuels du revendeur et les modes d'emploi peuvent être consultés en ligne sur notre site Internet (**http://si.shimano.com**).
- Veuillez respecter les lois et réglementations en vigueur dans le pays, l'état ou la région où vous exercez votre activité de revendeur.

Pour votre sécurité, veuillez lire attentivement le présent manuel du revendeur avant toute utilisation et vous y conformer pour une utilisation correcte.

Les instructions suivantes doivent être observées à tout moment afin d'éviter toute blessure corporelle ou tout dommage causé à l'équipement ou à la zone de travail.
Les instructions sont classées en fonction du degré de danger ou de l'ampleur des dégâts pouvant être causés si le produit est mal utilisé.

⚠ DANGER

Le non-respect des instructions entraînera des blessures graves ou mortelles.

⚠ AVERTISSEMENT

Le non-respect des instructions peut entraîner des blessures graves ou mortelles.

⚠ ATTENTION

Le non-respect des instructions peut entraîner des blessures corporelles ou endommager l'équipement et la zone de travail.

POUR VOTRE SÉCURITÉ

⚠ AVERTISSEMENT

- **Lorsque vous installez des éléments, veillez à bien suivre les instructions mentionnées dans les modes d'emploi.**
  Il est recommandé d'utiliser uniquement des pièces d'origine Shimano. Si des pièces comme des boulons et des écrous sont desserrées ou endommagées, le vélo risque de se renverser soudainement et vous risquez de vous blesser grièvement. De plus, si les réglages ne sont pas effectués correctement, des problèmes risquent d'apparaître et le vélo risque de se renverser soudainement, entraînant ainsi des blessures graves.
- Veillez à porter des lunettes de protection ou des lunettes de sécurité pour vous protéger les yeux lorsque vous effectuez des tâches d'entretien comme le remplacement de pièces.
- Après avoir lu avec attention le manuel du revendeur, rangez-le dans un lieu sûr afin de pouvoir le consulter ultérieurement.

Veillez également à informer les utilisateurs des points suivants :

- Veillez à ce que vos vêtements ne se prennent pas dans la chaîne lorsque vous roulez. Sinon, vous risquez de tomber de votre vélo.

REMARQUE

Veillez également à informer les utilisateurs des points suivants :

- Si les changements de pignon ne se font pas de manière régulière, nettoyez le dérailleur et lubrifiez toutes les pièces mobiles.
- Lorsque la chaîne est dans la position indiquée sur le schéma, elle peut entrer en contact avec le pédalier ou le dérailleur avant et générer du bruit. Si le bruit est gênant, placez la chaîne sur le pignon arrière le plus grand qui suit ou sur celui d'après.

	2 plateaux
Pédalier	
Pignons arrière	

- Les produits ne sont pas garantis contre l'usure naturelle et les détériorations dues à une utilisation et à un vieillissement normal.

Installation d'éléments sur le vélo et entretien :

- Utilisez un câble OT-SP et un guide de câble pour que un fonctionnement fluide.
- Si les maillons présentent trop de jeu et qu'il est impossible de procéder au réglage, le dérailleur doit être remplacé.

Le produit réel peut être différent de celui présenté sur le schéma, car ce manuel vise essentiellement à expliquer les procédures d'utilisation du produit.

INSTALLATION

Liste des outils à utiliser

Les outils suivants sont nécessaires pour assembler le produit.

Outil
Clé à six pans de 5 mm
Clé à six pans de 2 mm
Clé à six pans de 4 mm
Tournevis n° 2
FD-TL90 FD-TL68
TL-CT12

Remarque :

Même avec le couple de serrage recommandé, le cintre en carbone peut s'abîmer et ne pas être suffisamment serré. Vérifiez le couple approprié avec le fabricant de vélos ou le fabricant de cintres.

■ Type à bande

1. Après avoir serré provisoirement le boulon de blocage, réglez le boulon de réglage inférieur et alignez la partie plate de la plaque extérieure du guide-chaîne parallèlement à la surface du plateau le plus grand.

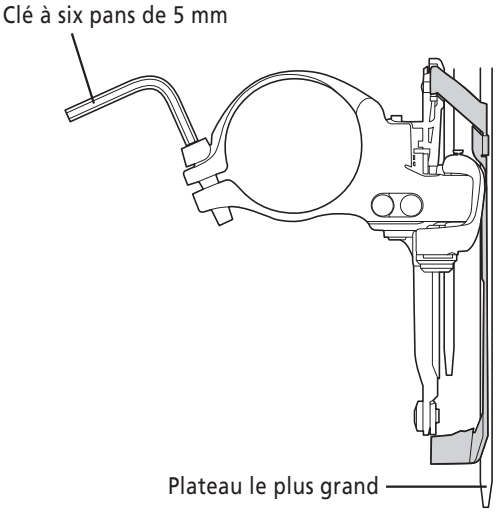

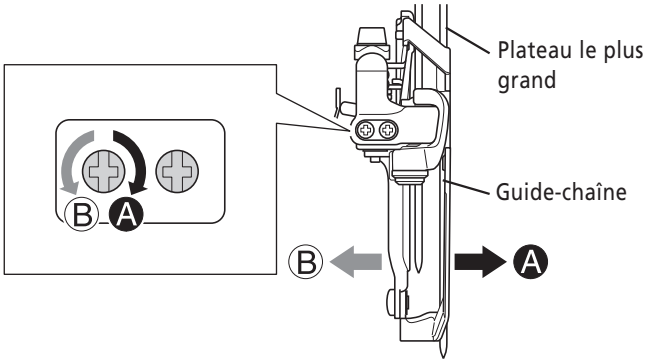

* Vérifiez en appliquant une clé à six pans sur la surface plate du plateau le plus grand comme indiqué sur le schéma.

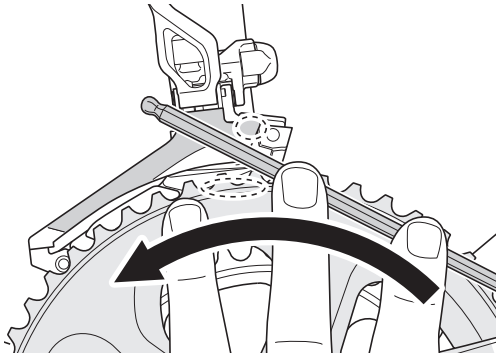

2. Procédez au réglage de sorte qu'il y ait un jeu compris entre 1 et 3 mm entre la plaque extérieure de guide-chaîne et le plateau le plus grand.

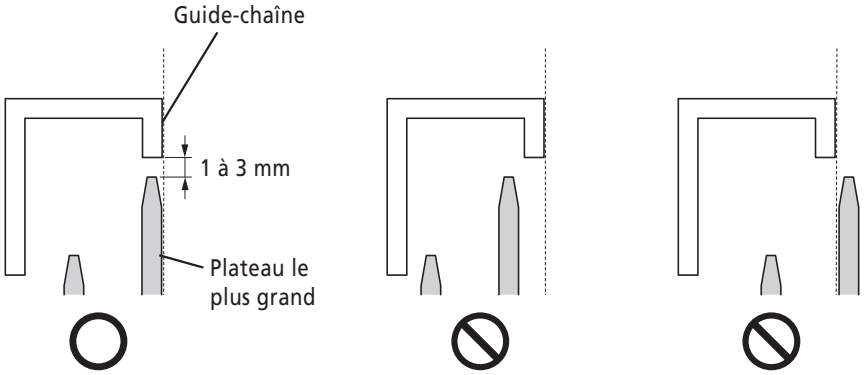

3. Une fois le réglage effectué, serrez le boulon d'ablocage.

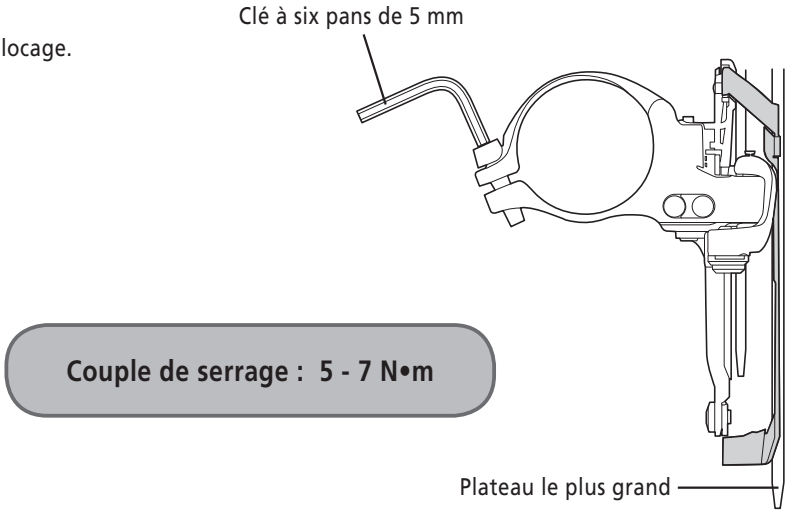

■ Type brasé

Si vous posez le dérailleur avant sur un cadre de type brasé, une plaque de soutien doit être fixée au tube de selle. Assurez-vous toujours de poser la plaque de soutien afin d'éviter d'endommager le cadre en raison de la pression exercée sur le boulon de support du dérailleur avant.

Installation de la plaque de soutien

Vérifiez la position à l'endroit où le boulon de support entre directement en contact avec le cadre lorsque le boulon de support du dérailleur avant est réglé, et fixez la plaque de soutien dans cette position. De plus, évitez de positionner la bande qui permet de fixer la plaque de soutien au tube de selle à l'endroit où le boulon de support entre directement en contact avec le cadre.

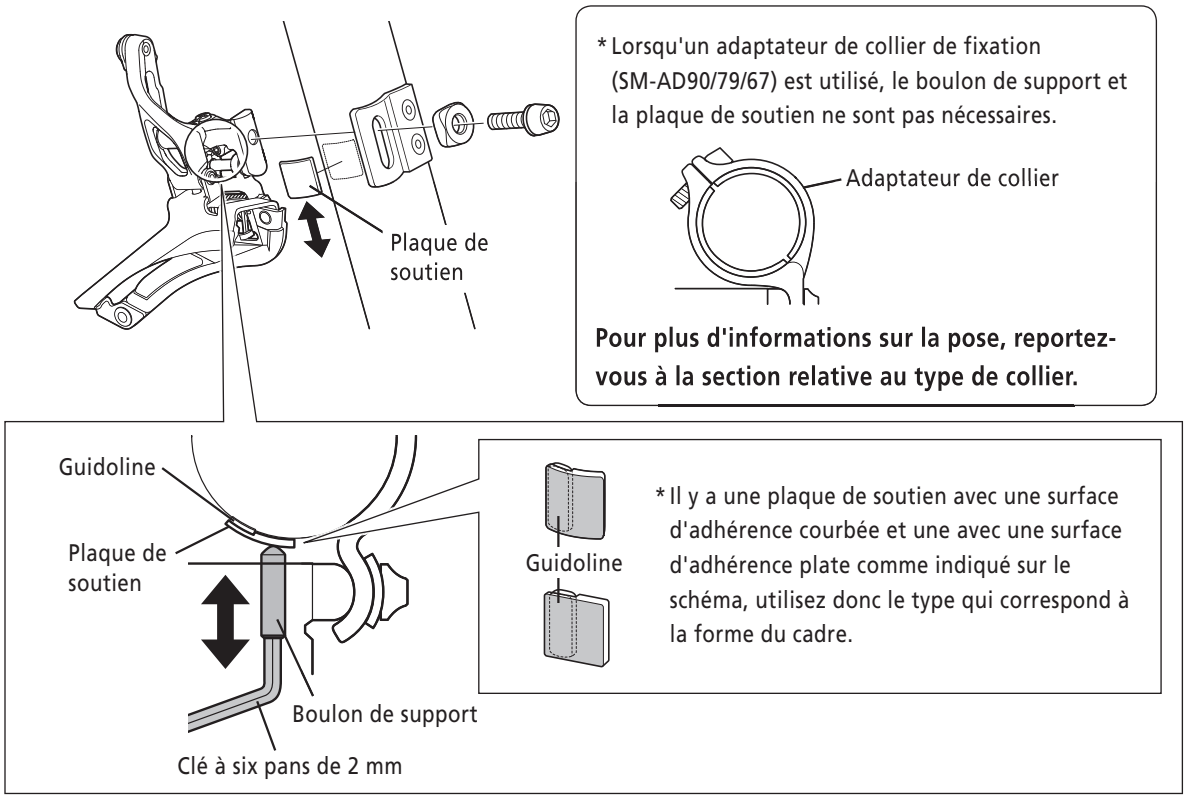

1. Après avoir serré le boulon de blocage, réglez la vis de réglage inférieure et alignez l'extrémité avant de la plaque extérieure du guide de chaîne parallèlement à la surface du plateau le plus grand. À ce stade, réglez le guide-chaîne de sorte que son extrémité arrière se trouve entre 0,5 minimum et 1,0 mm à l'intérieur.

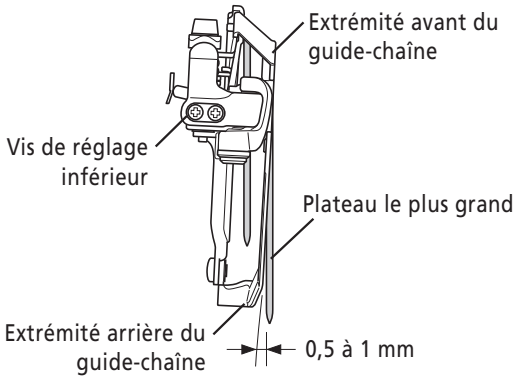

2. Procédez au réglage de sorte qu'il y ait un jeu compris entre 1 et 3 mm entre la plaque extérieure de guide-chaîne et le plateau le plus grand.

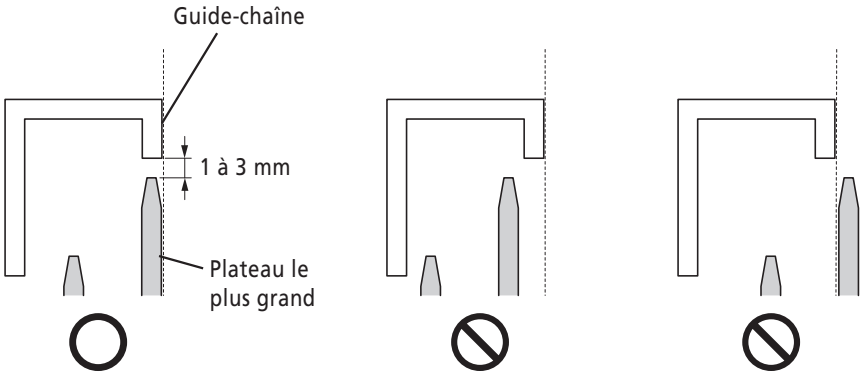

3. Une fois le réglage effectué, serrez le boulon d'ablocage.

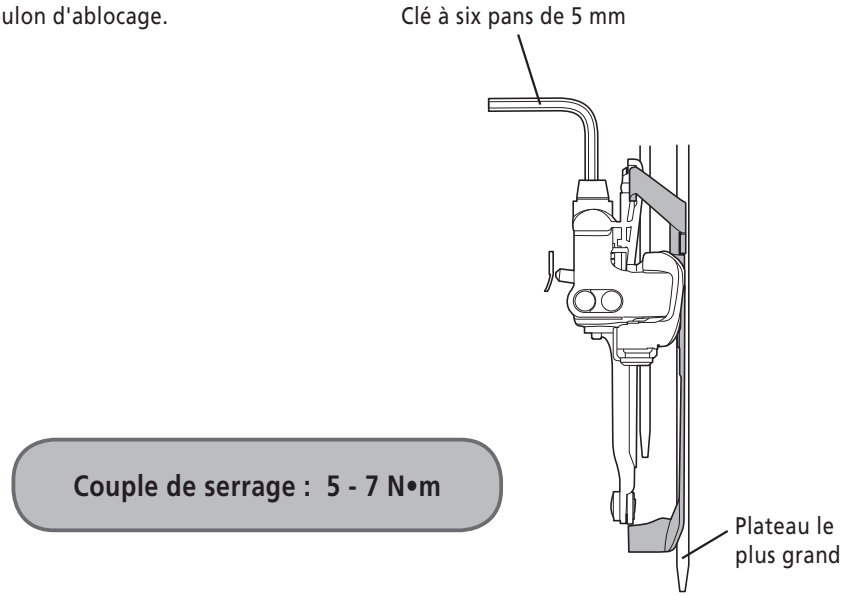

Couple de serrage : 5 - 7 N•m

4. Réglez le boulon de support de sorte que la partie plate de la plaque extérieure du guide de chaîne soit parallèle à la surface du plateau le plus grand.

* Vérifiez en appliquant une clé à six pans sur la surface plate du plateau le plus grand.

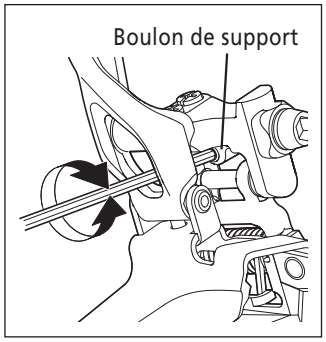

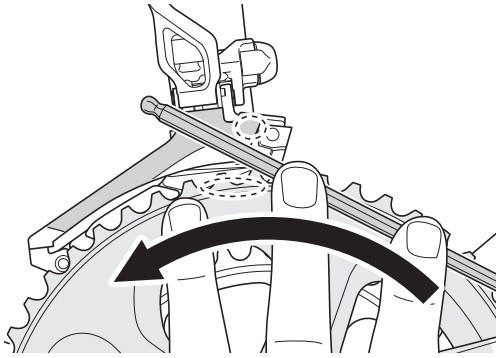

■ Branchement et fixation du câble intérieur

Réglage de l'acheminement du câble

La distance du mouvement du dérailleur avant varie en fonction du point d'extrémité du guide de câble ou de la position de l'orifice du cadre par lequel est acheminé le câble. Réglez la distance du mouvement en activant/désactivant le convertisseur.

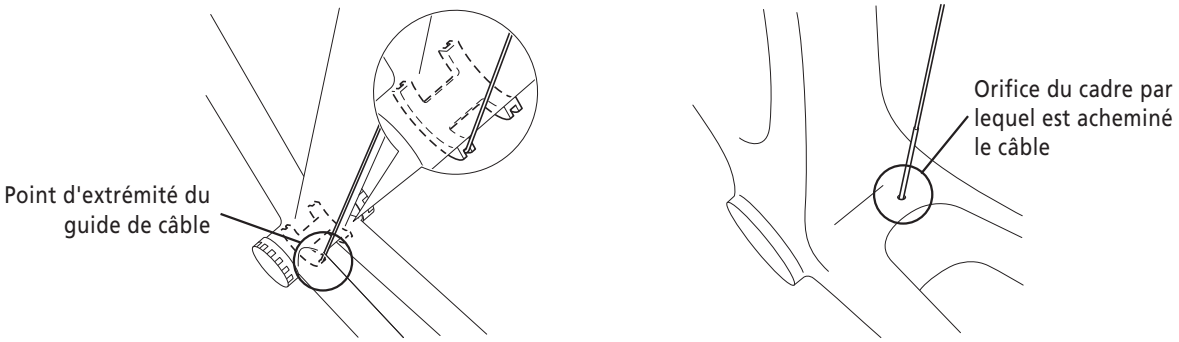

Utilisez l'outil d'estimation du convertisseur de câble (TL-FD90 ou TL-FD68 pour le FD-9000, TL-FD68 pour le FD-6800 / FD-5800 / FD-4700) pour choisir le sens du convertisseur.
Avant d'utiliser l'outil d'évaluation de convertisseur, alignez la plaque extérieure du guide-chaîne de façon à ce qu'elle soit parallèle à la surface du plateau le plus grand.

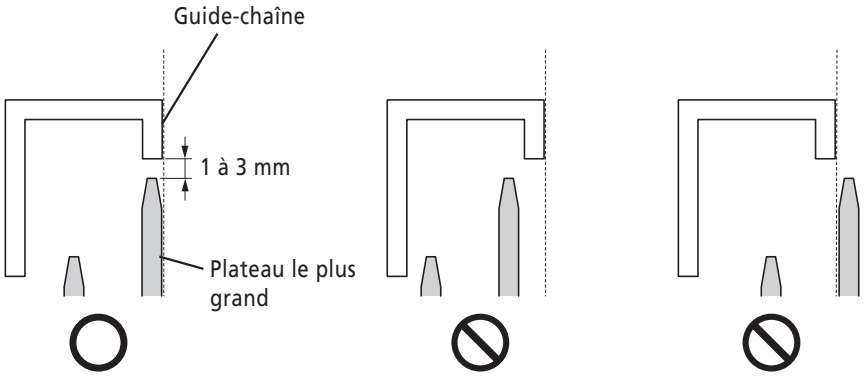

<FD-9000>

Reportez-vous au schéma suivant pour cette étape.

(1) Enlevez le boulon de montage.

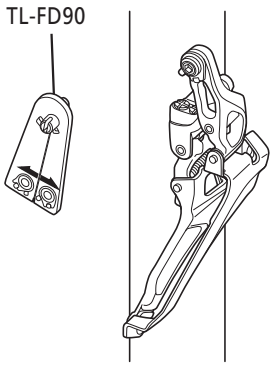

(2) Insérez la goupille en l'alignant avec la saillie du maillon extérieur.

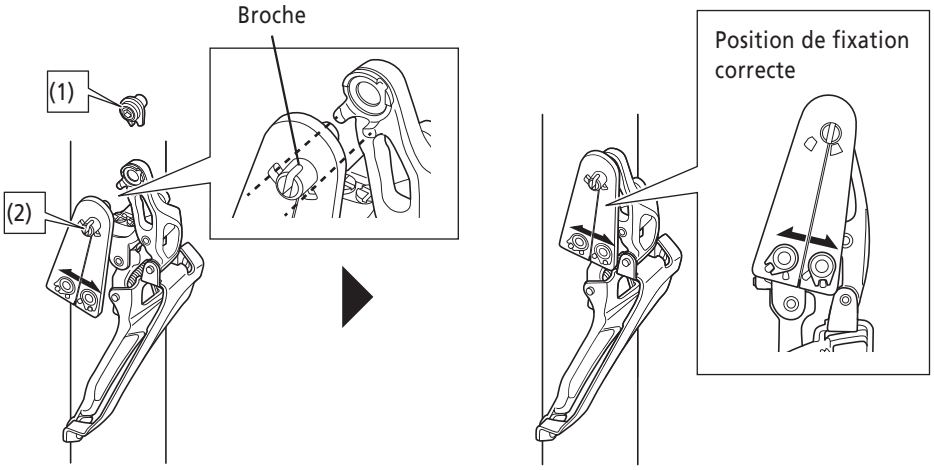

(3) Faites passer le câble dans la fente de l'outil et tirez dessus. Vérifiez de quel côté de la ligne centrale se trouve le câble lorsque vous regardez l'outil. (Il est possible de sélectionner ON ou OFF si le câble se trouve sur la ligne centrale.)
* À ce stade, assurez-vous que la plaque extérieure du guide-chaine est parallèle à la surface du plateau le plus grand.

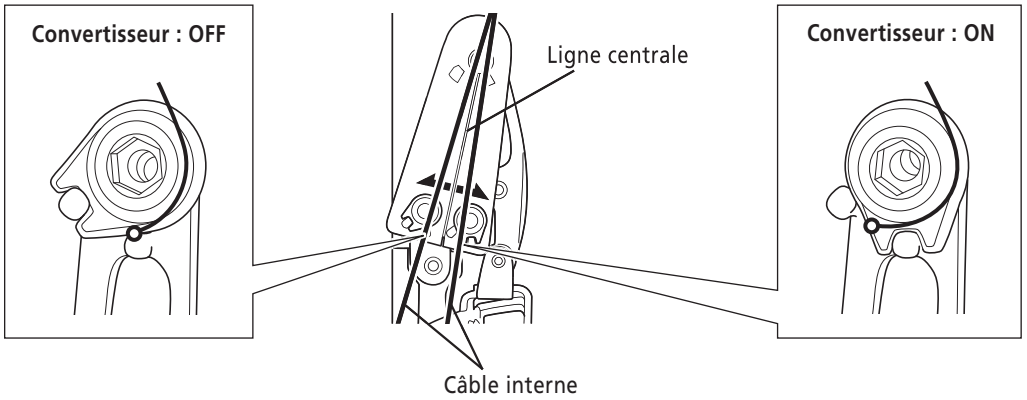

<FD-6800 / FD-5800 / FD-4700>

(1) Insérez la goupille en l'alignant avec l'orifice de l'axe du maillon côté droit et avec l'orifice hexagonal du boulon de montage.

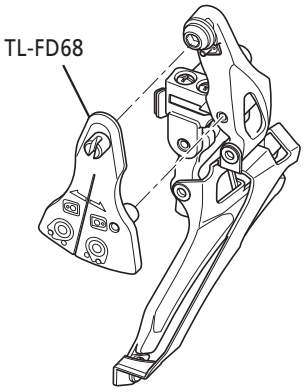

(2) Faites passer le câble dans la fente de l'outil et tirez dessus. Vérifiez de quel côté de la ligne centrale se trouve le câble lorsque vous regardez l'outil.
* À ce stade, assurez-vous que la plaque extérieure du guide-chaine est parallèle à la surface du plateau le plus grand.

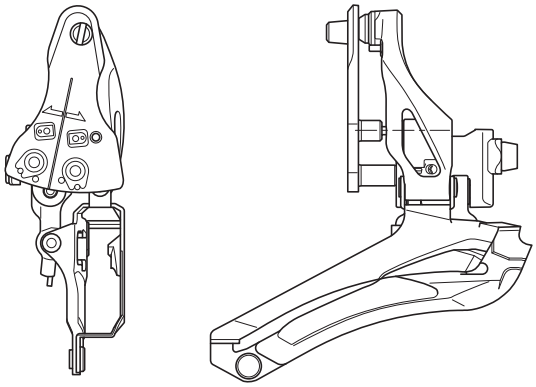

Comment activer/désactiver le convertisseur

La protubérance sur le convertisseur et l'entaille à côté de celui-ci sert de guide.

- La protubérance se trouve sur le côté extérieur du vélo : OFF
- La protubérance se trouve sur le côté intérieur du vélo : ON
  (Il est possible de sélectionner ON ou OFF si le câble se trouve sur la ligne centrale.)

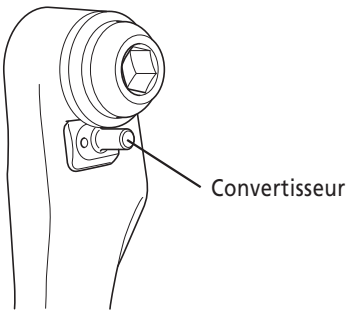

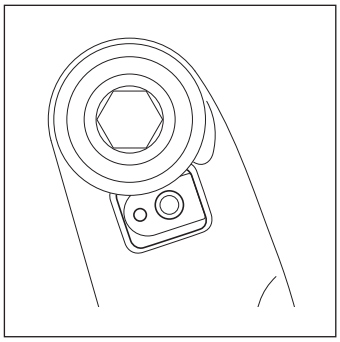

Convertisseur : OFF

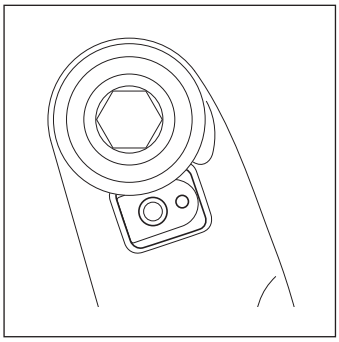

Convertisseur : ON

Passez de la position ON à la position OFF à l'aide d'une clé à six pans de 2 mm avec le boulon de montage complètement serré afin d'atteindre la bonne position de fixation.

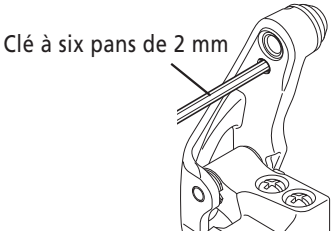

Passage de la position OFF à la position ON

(1) Insérez une clé à six pans de 2 mm dans le convertisseur et enfoncez le convertisseur jusqu'à ce que celui-ci entre en contact avec la plaque de fixation.
(Le boulon de montage ne doit pas être desserré.)

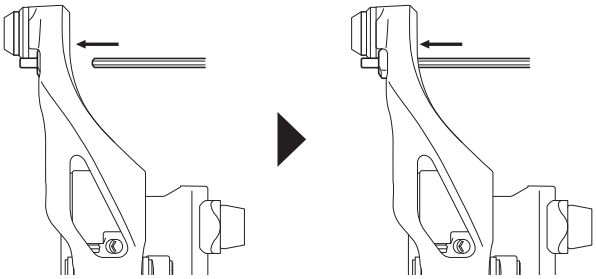

(2) Tournez le convertisseur de 180 degrés dans le sens inverse des aiguilles d'une montre.

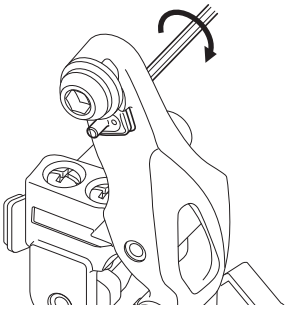

(3) Avec votre doigt, enfoncez la goupille du convertisseur vers l'arrière dans le maillon droit.

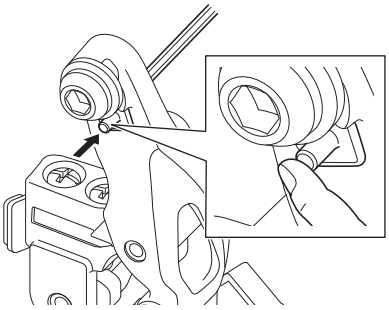

Fixation du câble

Enlevez l'outil et fixez le boulon de fixation.
(Il est possible de sélectionner ON ou OFF si le câble se trouve sur la ligne centrale.)
Vérifiez si le levier ⓑ est relâché au niveau de la position L-trim en l'actionnant au moins 3 fois avant de fixer le câble.

- Levier ⓐ : Passe du plateau avant le plus petit au plateau avant le plus grand.

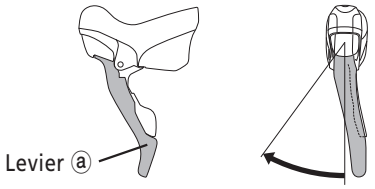

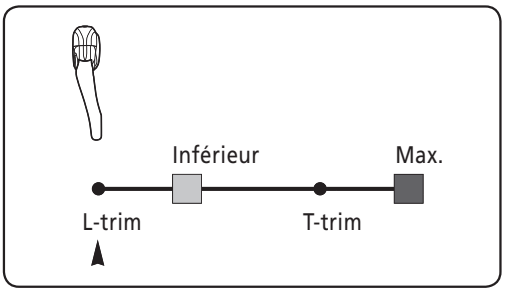

▲: Point d'indice de câble

- Levier ⓑ : Passage du plateau avant le plus grand au plateau avant le plus petit.

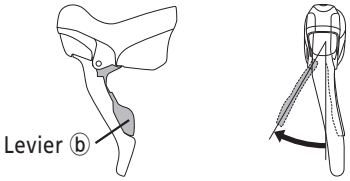

Reposez correctement le câble en vous reportant au schéma suivant.

<FD-9000>

Si le convertisseur est en position ON.		
Réglage correct	Réglage incorrect	
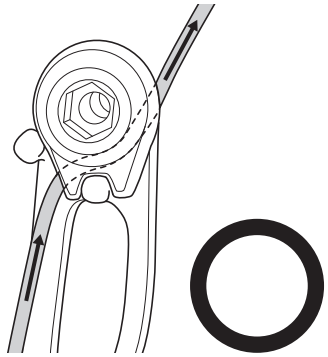	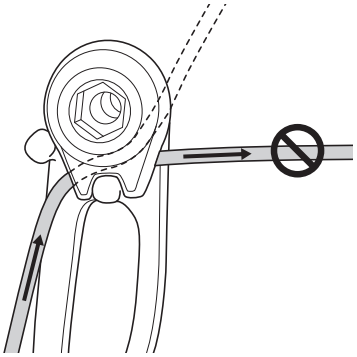	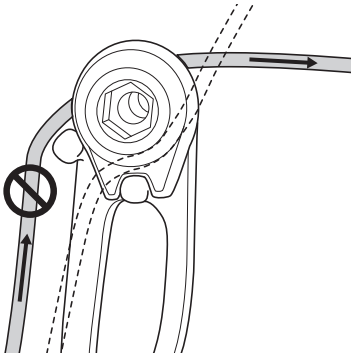

Si le convertisseur est en position OFF.		
Réglage correct	Réglage incorrect	
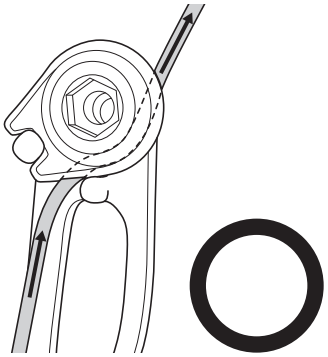	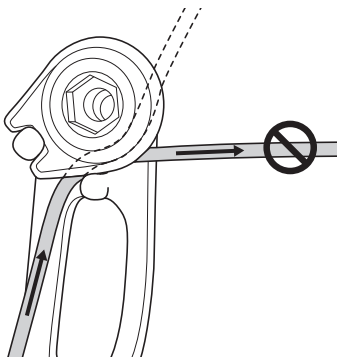	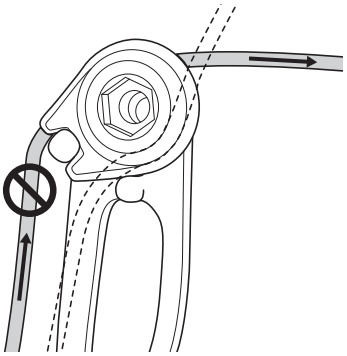

<FD-6800 / FD-5800 / FD-4700>

Si le convertisseur est en position ON.		
Réglage correct	Réglage incorrect	
Si le convertisseur est en position OFF.		
Réglage correct	Réglage incorrect	

Fixez le câble intérieur et retirez l'extension initiale du câble. Ensuite, fixez à nouveau le câble tout en tirant dessus.

Couple de serrage : 6 - 7 N•m

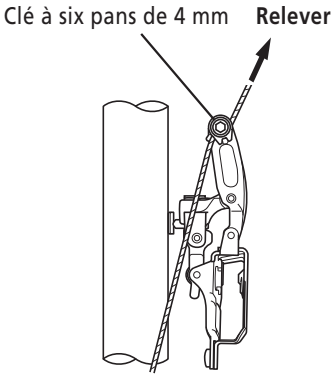

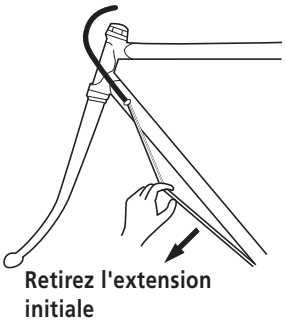

Fixer la câble avec la plaque extérieure de guide-chaîne et la surface du plateau le plus grand alignées vous permet de réduire le réglage de la tension du câble lorsque vous réglez le changement de pignon.

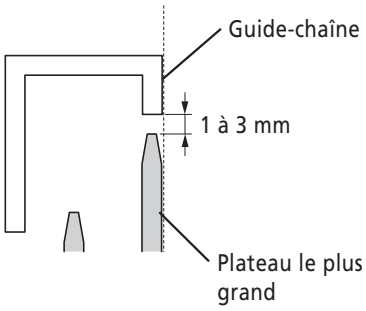

■ Réglage inférieur

Réglez le jeu de sorte qu'il y ait 0 à 0,5 mm entre la plaque de protection du guide de chaîne et la chaîne.

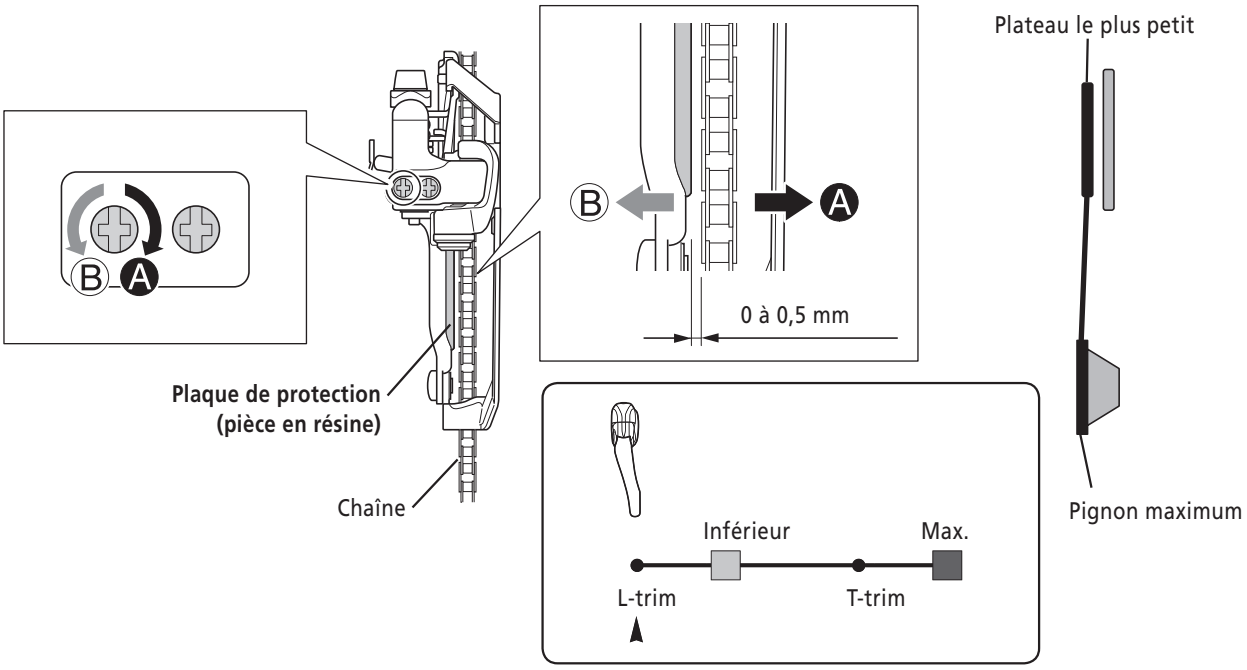

■ Réglage de la tension du câble

Le pignon où le levier est relâché de la position supérieure à la position T-trim correspond à la position de réglage de la tension. Réglez le jeu entre la chaîne et la plaque intérieure du guide-chaîne au minimum (entre 0 et 0,5 mm) à l'aide du boulon de réglage de câble ou du dispositif de réglage de câble.

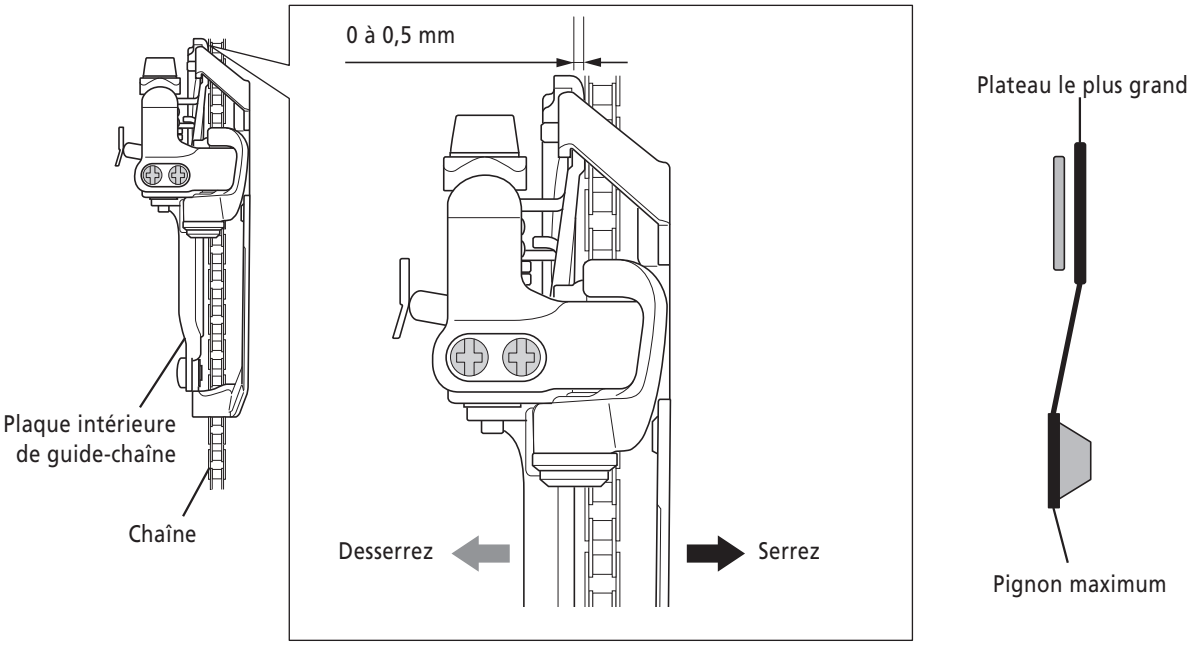

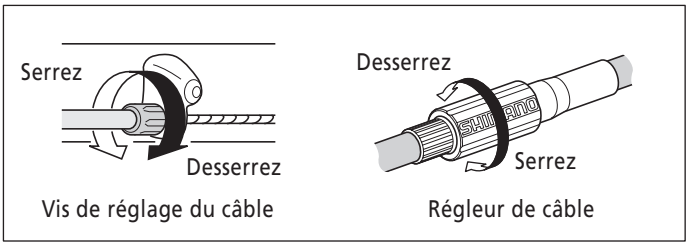

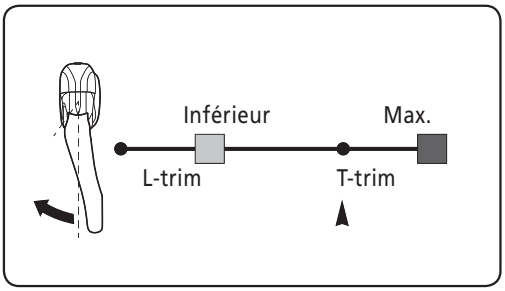

■ Réglage supérieur

Effectuez le réglage de sorte que le jeu entre la plaque extérieure de guide de chaîne et la chaîne soit compris entre 0 et 0,5 mm.

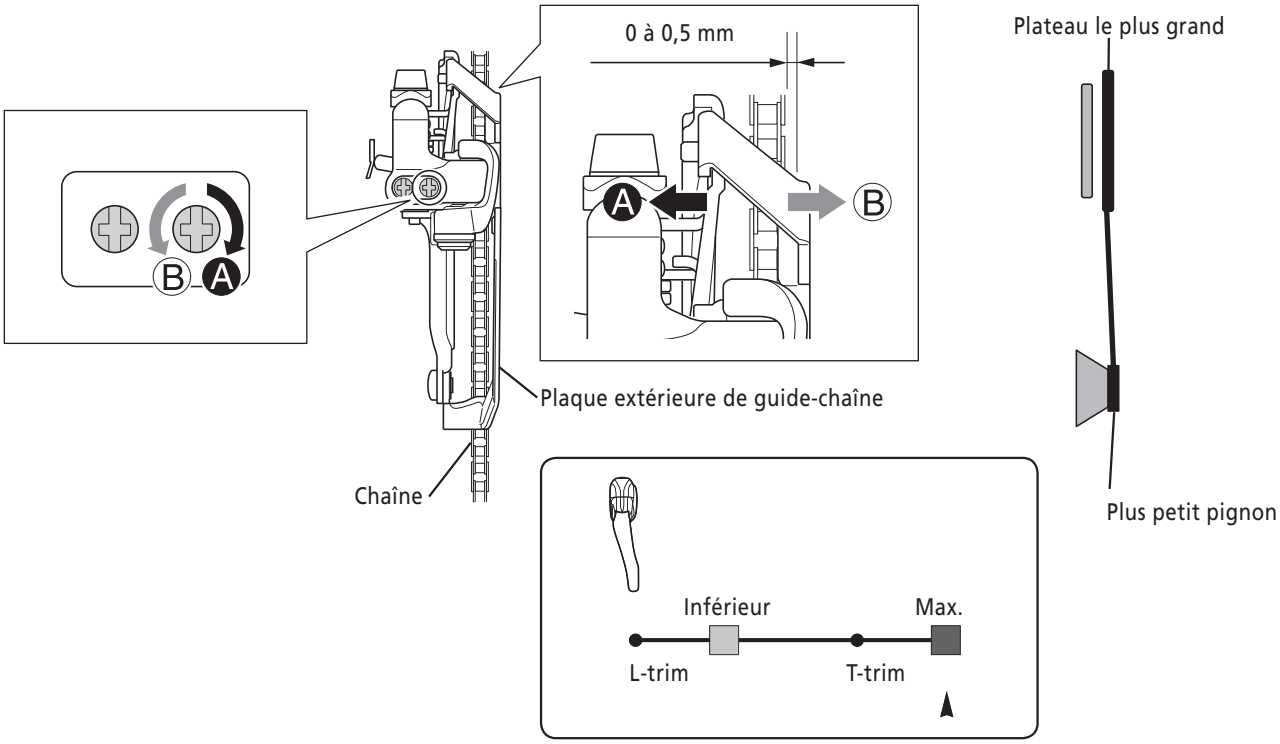

■ Tableau de recherche des pannes

Une fois le câble installé et réglé, vérifiez le changement de vitesse en actionnant la commande de dérailleur.
(Cela s'applique également si le changement de pignon devient difficile lorsque vous roulez.)
* Tournez le boulon d'1/8ème de tour pour chaque réglage.

Si la chaîne tombe sur la manivelle	Tournez la vis de réglage supérieur dans le sens des aiguilles d'une montre.
Si le passage du plateau le plus petit au plateau le plus grand est difficile.	Resserrez le câble. S'il n'y a aucune amélioration, tournez la vis de réglage supérieur dans le sens inverse des aiguilles d'une montre. Tournez la vis de réglage supérieur dans le sens des aiguilles d'une montre.
Si le passage du plateau le plus grand au plateau le plus petit est difficile.	Desserrez le câble.
Si la chaîne tombe sur le boîtier de pédalier	Resserrez le câble. S'il n'y a aucune amélioration, tournez la vis de réglage supérieur dans le sens inverse des aiguilles d'une montre.

■ Comment remplacer la plaque de protection

Dépose de la plaque de protection

Faites une fente dans la plaque de protection à l'endroit indiqué sur le schéma à l'aide de pinces, puis déposez la plaque de protection.

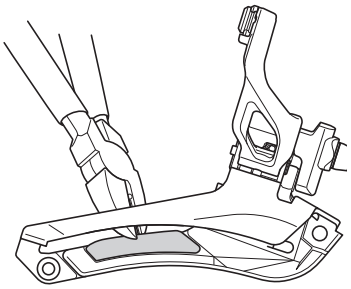

Montage de la plaque de protection

Insérez la plaque de protection dans les orifices de fixation.

Une fois la plaque de protection insérée, assurez-vous que ses griffes sont correctement engagées à l'arrière.

<FD-9000>

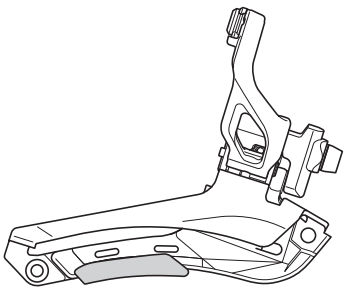

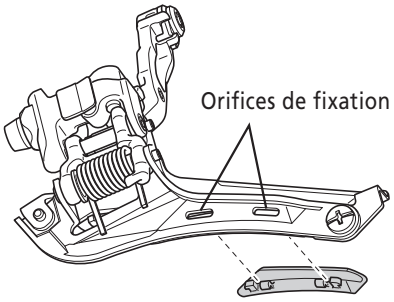

<FD-6800 / FD-5800 / FD-4700>

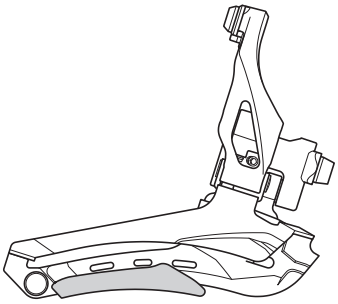

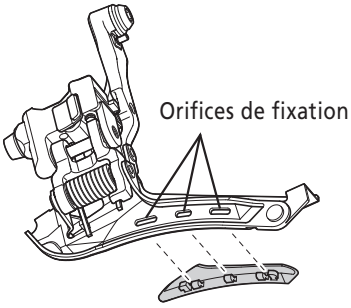

Remarque : les spécifications peuvent être modifiées sans préavis. (French)