(Spanish)

UM-0NH0A-001

Manual del usuario

Maneta de cambio satélite

https://si.shimano.com

Contenido

AVISO IMPORTANTE 3
Información importante de seguridad 4
Nota 5
Inspecciones periódicas antes de montar en bicicleta 6
Nombres de las piezas 7
Instrucciones de uso 8

AVISO IMPORTANTE

- Póngase en contacto con el punto de venta o un distribuidor para solicitar información sobre la instalación, el ajuste y la sustitución de los productos no incluidos en el manual del usuario. Hay disponible un manual del distribuidor para mecánicos de ciclismo profesionales y especializados en nuestro sitio web (https://si.shimano.com).

Por razones de seguridad, lea este manual del usuario detenidamente antes de usar el producto, siga sus instrucciones para una utilización correcta y consérvelo para poder consultarlo cuando sea necesario.
Cumpla con las siguientes instrucciones en todo momento para evitar lesiones físicas y daños en los equipos y las zonas circundantes. Las instrucciones se clasifican según el grado de peligrosidad o daños que pueden producirse si el producto no se utiliza correctamente.

PELIGRO	El incumplimiento de las instrucciones causará lesiones graves o mortales.
ADVERTENCIA	El incumplimiento de las instrucciones puede causar lesiones graves o mortales.
PRECAUCIÓN	El incumplimiento de las instrucciones podría provocar lesiones físicas o daños a los equipos y las zonas circundantes.

Información importante de seguridad

⚠ ADVERTENCIA

- No desmonte ni modifique el producto. Podría afectar a su buen funcionamiento y provocar que se caiga repentinamente y sufra lesiones graves.
- Al accionar la maneta de cambio satélite, tenga cuidado de no pillarse los dedos en el desviador. El potente motor que acciona el desviador del cambio de marchas funcionará sin detenerse hasta que se alcance la posición del cambio.

Nota

- Asegúrese de girar la biela cuando lleve a cabo cualquier operación relacionada con el cambio de marchas.
- Procure que no entre agua en la sección terminal.
- Los componentes son resistentes al agua para soportar condiciones meteorológicas de humedad, sin embargo, no los meta en el agua deliberadamente.
- No limpie la bicicleta en un limpiador de alta presión. Si el agua se introduce en alguno de los componentes, podrían producirse problemas de funcionamiento u oxidación.
- Manipule los componentes con cuidado y evite someterlos a golpes fuertes.
- No utilice disolvente u otros solventes para limpiar los productos. Dichas sustancias pueden dañar la superficie.
- Use detergente neutro para limpiar. Los detergentes alcalinos o ácidos pueden causar decoloración.
- Los productos no están garantizados contra el desgaste natural y el deterioro resultante del uso normal y el paso del tiempo.
- Para lograr el máximo rendimiento, recomendamos encarecidamente el uso de lubricantes y productos de mantenimiento de SHIMANO.

Inspecciones periódicas antes de montar en bicicleta

Antes de montar en bicicleta, compruebe los siguientes elementos. Si encuentra algún problema, consulte con su punto de venta o con un distribuidor.

- ¿Funciona con suavidad el cambio de marchas?
- ¿Están instaladas las manetas de cambio satélites de manera segura en el manillar?
- ¿Se producen ruidos extraños durante el funcionamiento?

Nombres de las piezas

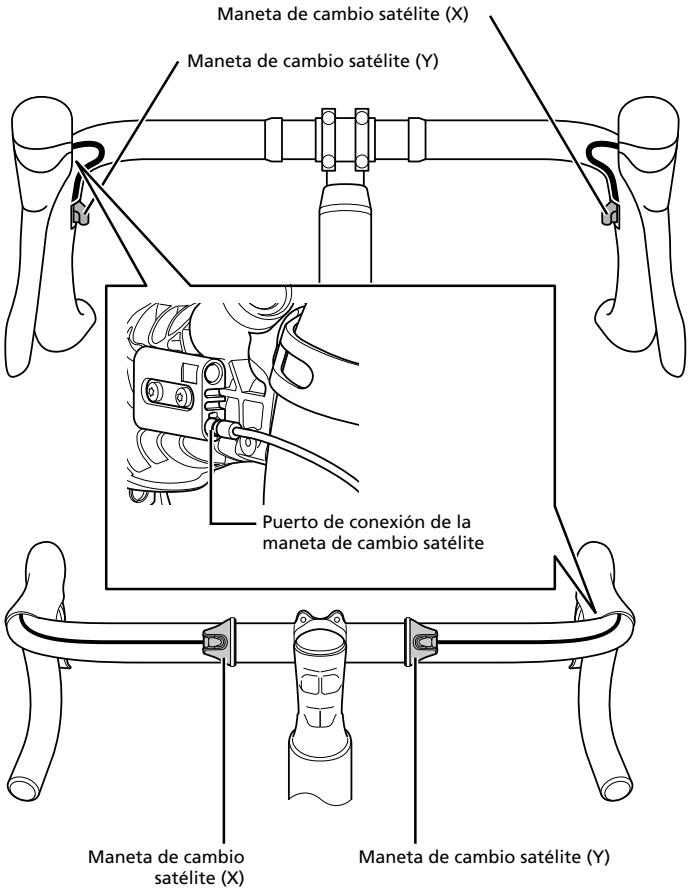

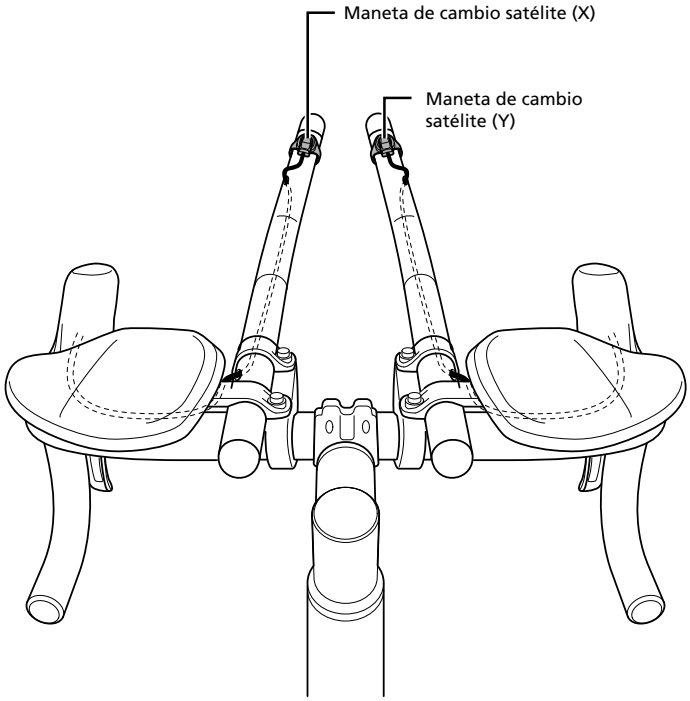

Instrucciones de uso

Funcionamiento del cambio

Asegúrese de girar la biela cuando lleve a cabo cualquier operación relacionada con el cambio de marchas.

- Maneta de cambio satélite (X): cambia a un piñón más grande
- Maneta de cambio satélite (Y): cambia a un piñón más pequeño

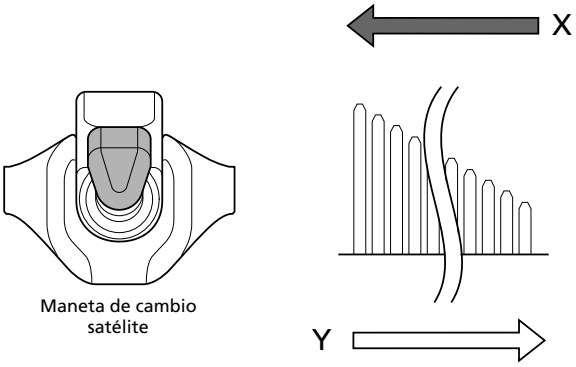

El comportamiento real puede ser diferente dependiendo de los componentes conectados y la versión del software.

Las manetas de cambio satélites (X) e (Y) se pueden cambiar entre cambio ascendente o descendente. Las manetas de cambio satélites también se pueden cambiar para que sirvan como maneta de cambio satélite trasera o como maneta de cambio satélite delantera. * Para cambiar las manetas de cambio satélites, póngase en contacto con el punto de venta.

	Este símbolo en el producto, la documentación o el embalaje le recuerda que este producto debe eliminarse por separado al final de su vida útil. No deseche este producto como un residuo municipal sin clasificar; en su lugar, llévelo a las instalaciones de recogida selectiva para su reciclaje. Al asegurarse de que el producto se elimina correctamente, ayudará a evitar las posibles consecuencias negativas para el medio ambiente y la salud de las personas. Para obtener información sobre el punto de reciclaje más cercano, póngase en contacto con el órgano local encargado de los residuos.

SHIMANO

SHIMANO EUROPE B.V.
High Tech Campus 92, 5656 AG Eindhoven, The Netherlands Phone: +31-402-612222

SHIMANO INC.
3-77 Oimatsu-cho, Sakai-ku, Sakai City, Osaka 590-8577, Japan

Tenga en cuenta que las especificaciones están sujetas a cambios por mejoras sin previo aviso. (Spanish)