Manual del distribuidor

CARRETERA	MTB	Trekking
Bicicleta de turismo de ciudad/ Confort	DEPORTE URBANO	E-BIKE

Cassette de piñones

Non Series

CS-R9200
CS-R8100
CS-R7100
CS-HG710

Contenido

AVISO IMPORTANTE **3**
LA SEGURIDAD ES LO PRIMERO **4**
Lista de herramientas necesarias **7**
Instalación / extracción **8**
Instalación del cassette de piñones 8
Extracción del cassette de piñones 10
Patrón de piñones 11
Mantenimiento **14**
Sustitución del anillo adhesivo 14

AVISO IMPORTANTE

- Este manual del distribuidor está dirigido principalmente a mecánicos de bicicletas profesionales.
  Los usuarios que no hayan recibido formación profesional en el montaje de bicicletas no deberán intentar la instalación de componentes usando los manuales del distribuidor.
  Si tiene dudas en relación con cualquier información de este manual, no proceda con la instalación. En su lugar, póngase en contacto con el punto de venta o un distribuidor para solicitar asistencia.
- Lea todos los manuales incluidos con cada producto.
- No desmonte ni modifique el producto más allá de lo establecido en la información de este manual del distribuidor.
- Puede acceder a todos los manuales y documentos técnicos en línea en https://si.shimano.com .
- Los consumidores que no tengan acceso fácil a Internet pueden ponerse en contacto con un distribuidor de SHIMANO o con cualquiera de sus oficinas para obtener una copia impresa del manual del usuario.
- Cumpla con la normativa y las reglamentaciones del país o región donde ejerce su trabajo de distribuidor.

Por su seguridad, lea detenidamente este manual del distribuidor antes de realizar cualquier tarea y sígalo al pie de la letra.

Cumpla con las siguientes instrucciones en todo momento para evitar lesiones físicas y daños en los equipos y las zonas circundantes.
Las instrucciones se clasifican según el grado de peligrosidad o daños que pueden producirse si el producto no se utiliza correctamente.

PELIGRO	El incumplimiento de las instrucciones causará lesiones graves o mortales.
ADVERTENCIA	El incumplimiento de las instrucciones puede causar lesiones graves o mortales.
PRECAUCIÓN	El incumplimiento de las instrucciones podría provocar lesiones físicas o daños a los equipos y las zonas circundantes.

LA SEGURIDAD ES LO PRIMERO

⚠ ADVERTENCIA

- Durante la instalación del producto, asegúrese de seguir las instrucciones proporcionadas en los manuales. Utilice únicamente piezas originales SHIMANO. Si un componente o pieza de repuesto se ensambla o ajusta incorrectamente, pueden producirse fallos en los componentes y puede que el ciclista pierda el control y choque.
- Lleve la protección ocular aprobada cuando realice tareas de mantenimiento, como sustituir componentes.

Asegúrese de informar de lo siguiente a los usuarios:

- Limpie la cadena y el QUICK-LINK regularmente con un limpiador de cadenas adecuado. Los intervalos de mantenimiento dependen de las circunstancias de uso. Nunca utilice disolventes ácidos o con base alcalina como los limpiadores de óxido. Si utiliza esa clase de disolventes, la cadena o el QUICK-LINK pueden romperse y provocar lesiones graves.

Para la instalación en la bicicleta y el mantenimiento

- Instale los piñones con las secciones anchas (protrusiones y ranuras) alineadas. Si el anillo de cierre está apretado con los piñones posicionados incorrectamente, las chavetas de los piñones pueden dañarse durante el apriete. Esto puede provocar una liberación repentina de resistencia en la llave que se utiliza para apretar el anillo de cierre, lo que a su vez puede provocar lesiones. Además, si se conduce la bicicleta con los piñones instalados incorrectamente, pueden producirse daños o saltos de cadena, lo que puede provocar que el ciclista caiga y sufra lesiones graves.

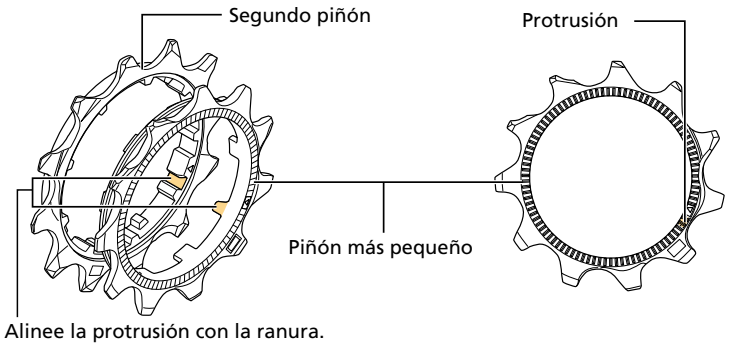

Colocación correcta

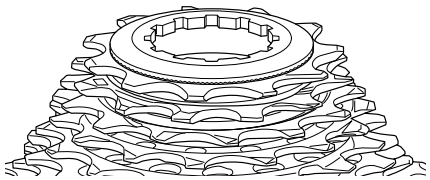

Las protrusiones del piñón más pequeño encajan en las marcas de toda la circunferencia del segundo piñón.

Colocación incorrecta

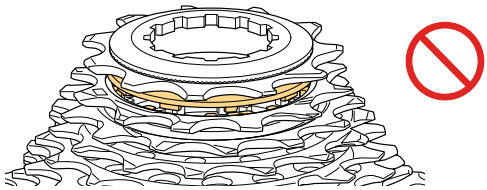

Hay zonas en las que las protrusiones del piñón más pequeño se superponen a las marcas del segundo piñón.

- Cuando desmonte el anillo de cierre, utilice guantes y el equipo de protección necesario, y aplique fuerza de forma gradual. Una liberación repentina de resistencia en el anillo de cierre puede causar lesiones graves.

NOTA

Asegúrese de informar de lo siguiente a los usuarios:

- Si la cadena sigue saltando durante el uso, consulte con el punto de venta.
- Los productos no están garantizados contra el desgaste natural y el deterioro resultante del uso normal y el paso del tiempo.
- Para lograr el máximo rendimiento, recomendamos encarecidamente el uso de lubricantes y productos de mantenimiento de SHIMANO.

Para la instalación en la bicicleta y el mantenimiento

- Los piñones deben limpiarse periódicamente con un detergente neutro y lubricarse. Además, al limpiar la cadena y el QUICK-LINK con un detergente neutro y lubricándolos periódicamente prolongará la vida útil de la cadena y el QUICK-LINK.
- Utilice siempre la combinación de piñones recomendada.
- Utilice siempre el CS-R9200 / CS-R8100 / CS-R7100 / CS-HG710 en combinación con CN-M9100 / CN-M8100 / CN-M7100 / CN-M6100.
  No se pueden utilizar otras cadenas, ya que las dimensiones no coinciden.

El producto real puede diferir de la ilustración, ya que este manual está concebido básicamente para explicar los procedimientos de uso del producto.

Lista de herramientas necesarias

Se requieren las siguientes herramientas para llevar a cabo la instalación/extracción, el ajuste y el mantenimiento.

Herramienta	
TL-LR10 / TL-LR15	TL-LR10 / TL-LR15
TL-SR24	TL-SR24
	Llave inglesa

Instalación / extracción

Instalación del cassette de piñones

1. **Coloque todos los piñones, con excepción del piñón más pequeño, en la unidad del núcleo de la rueda libre.**
   Coloque los piñones en orden descendente partiendo del piñón más grande.
   Coloque los piñones de tal forma que la sección ancha (sección convexa) del piñón quede alineada con la sección ancha (ranura) de la unidad del núcleo de la rueda libre.
   El lado marcado de los piñones debe quedar hacia fuera.

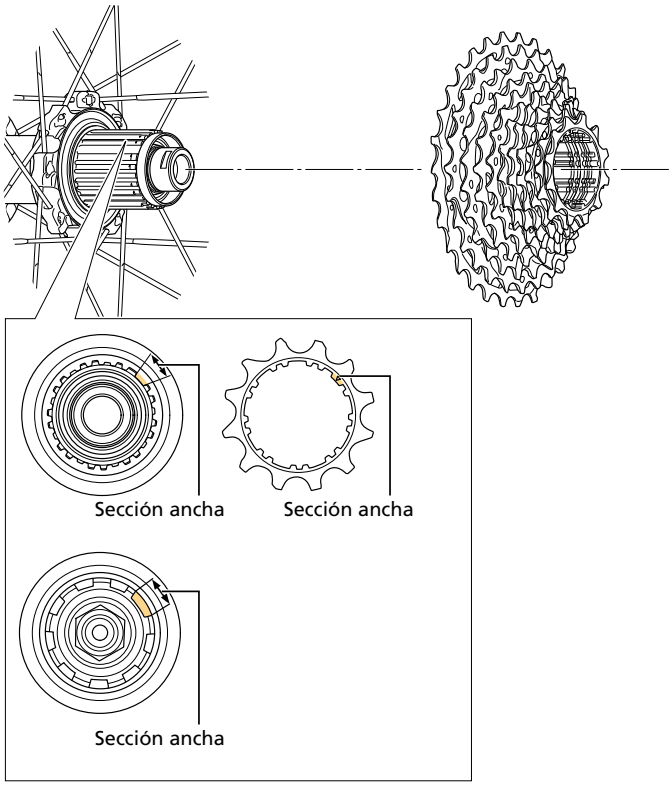

2. Coloque el piñón más pequeño.

Coloque el piñón de forma que la protrusión del lado interior del piñón más pequeño quede alineada con la ranura que está al lado de la sección ancha del segundo piñón.

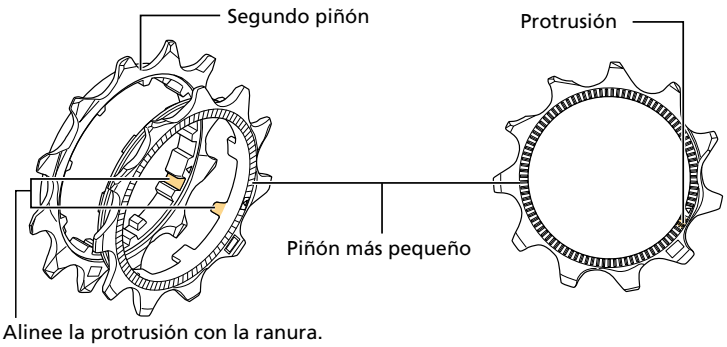

CONSEJOS TÉCNICOS

- Todos los piñones cuentan con marcas de alineación, a excepción del piñón montado en los brazos de araña. Móntelos de manera que las marcas de cada piñón estén alineadas.

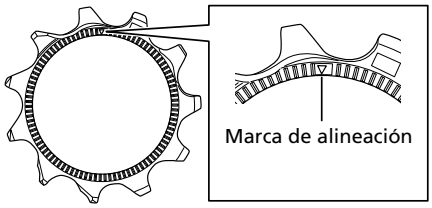

- Si las marcas de alineación del piñón están colocadas correctamente, será como se muestra en la figura.

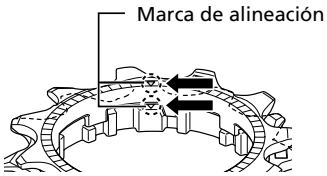

3. **Coloque el anillo de cierre en el cuerpo del buje trasero y apriete el anillo de cierre.**

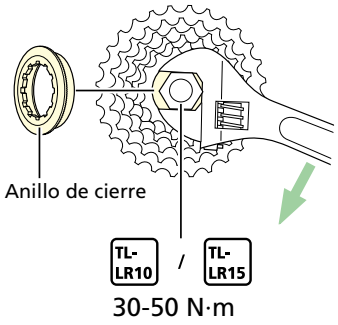

Extracción del cassette de piñones

1. **Retire el anillo de cierre.**
   Instale TL-SR24 en el piñón hacia fuera desde el piñón del medio para fijar el ensamblaje. Si TL-SR24 se coloca en un piñón hacia dentro desde el piñón del medio, no se mantendrá estable.

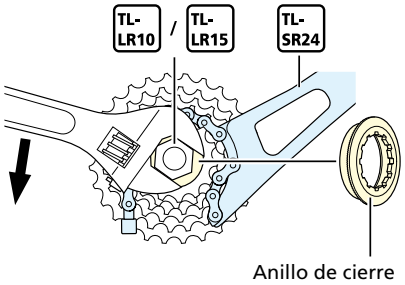

⚠ ADVERTENCIA

- Cuando desmonte el anillo de cierre, utilice guantes y el equipo de protección necesario, y aplique fuerza de forma gradual. Una liberación repentina de resistencia en el anillo de cierre puede causar lesiones graves.

2. **Retire el cassette de piñones del núcleo de rueda libre.**

Patrón de piñones

CS-R9200

El grosor de los dos separadores de piñones es diferente. Tenga cuidado al instalar los separadores de piñones.

11-34D

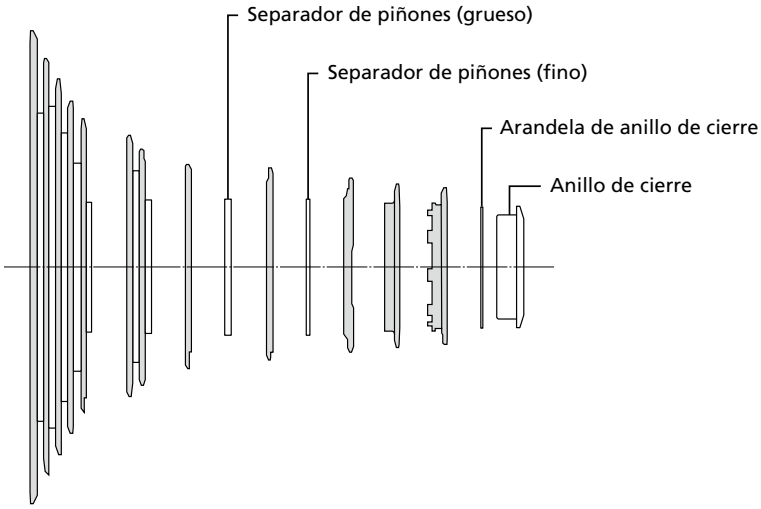

11-30D

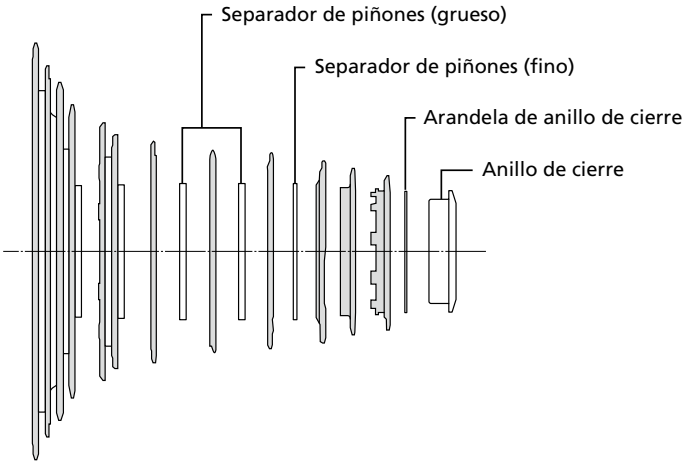

11-34D	11	-	12	-	13	-	14	-	15	-	17	-	19	-	21	-	24	-	27	-	30	-	34	D
Marca	C		E		D		D		D		J		J		P		E		F		D		B	
11-30D	11	-	12	-	13	-	14	-	15	-	16	-	17	-	19	-	21	-	24	-	27	-	30	D
Marca	C		E		D		D		D		E		H		J		P		E		F		C	

CS-R8100

El grosor de los dos separadores de piñones es diferente. Tenga cuidado al instalar los separadores de piñones.

11-34D

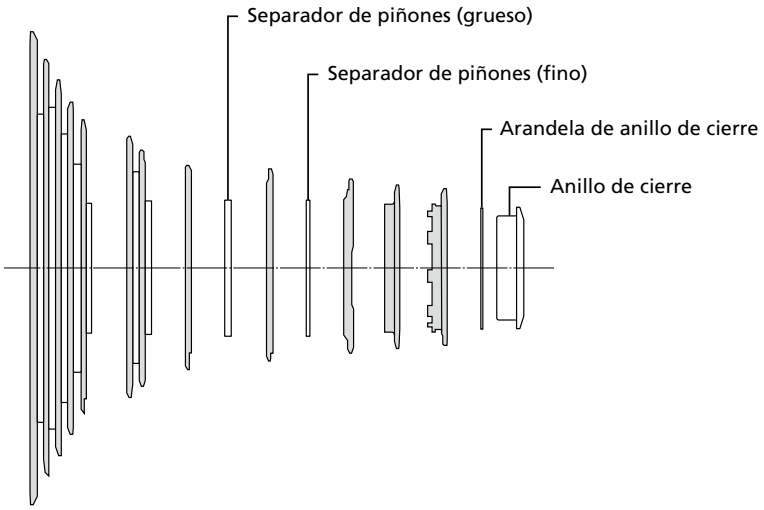

11-30D

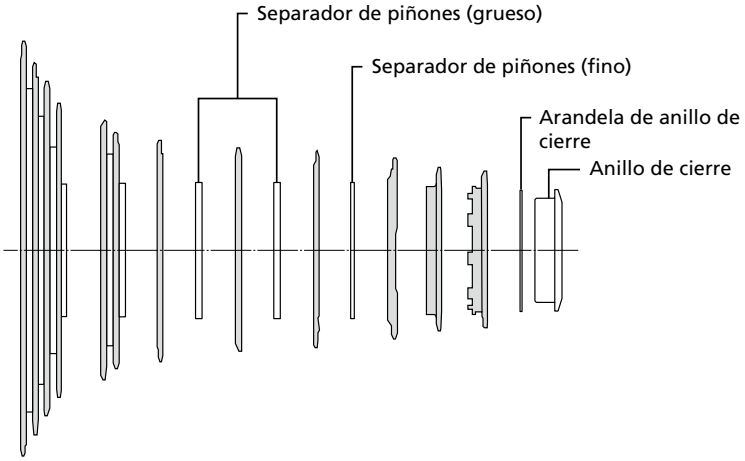

11-34D	11	12	13	14	15	17	19	21	24	27	30	34	D
Marca	C	E	D	D	D	J	L	R	F	G	E	C	
11-30D	11	12	13	14	15	16	17	19	21	24	27	30	D
Marca	C	E	D	D	D	E	H	L	R	F	G	E	

CS-R7100

11-34D

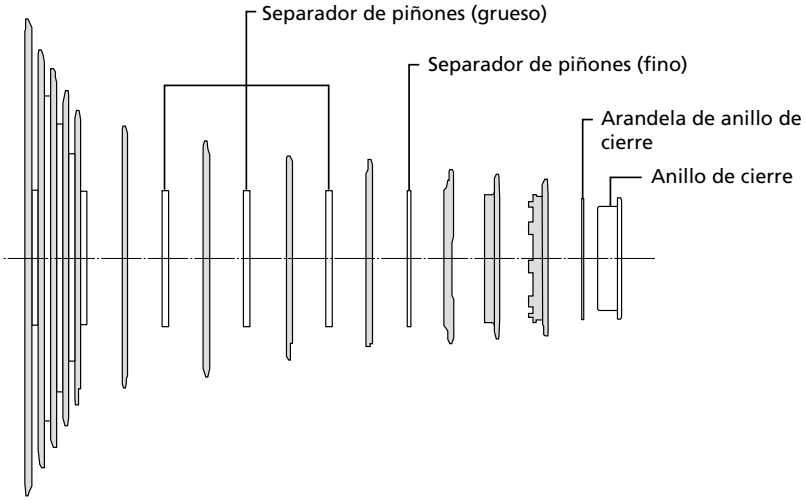

11-34D	11	-	12	-	13	-	14	-	15	-	17	-	19	-	21	-	24	-	27	-	30	-	34	D
Marca	C		E		D		D		D		L		N		R		F		G		E		C	

CS-HG710

11-36D

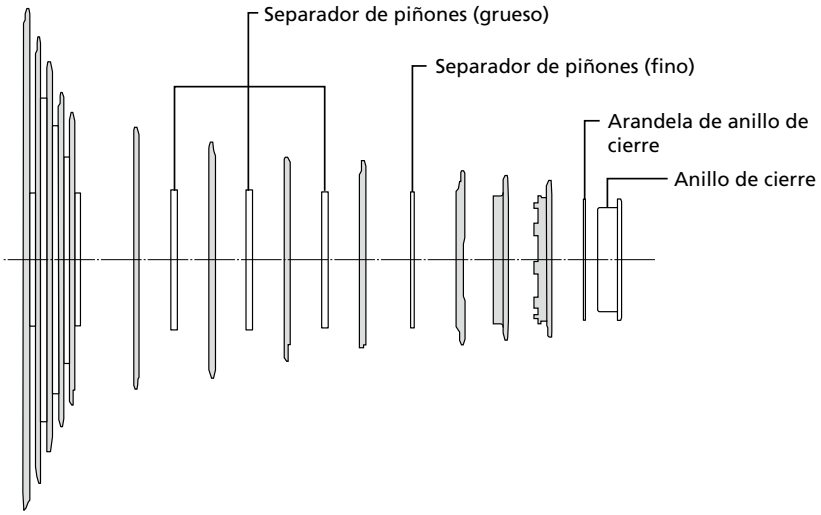

11-36D	11	-	12	-	13	-	14	-	15	-	17	-	19	-	21	-	24	-	28	-	32	-	36	D
Marca	C		E		D		D		D		L		N		R		F		F		E		C	

Mantenimiento

Sustitución del anillo adhesivo

1. **Retire el antiguo anillo adhesivo.**

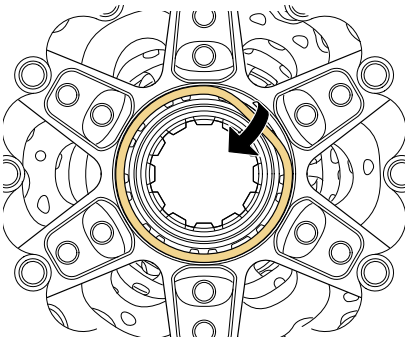

2. **Limpie la suciedad, el agua y el aceite de la superficie donde se colocó el anillo adhesivo.**

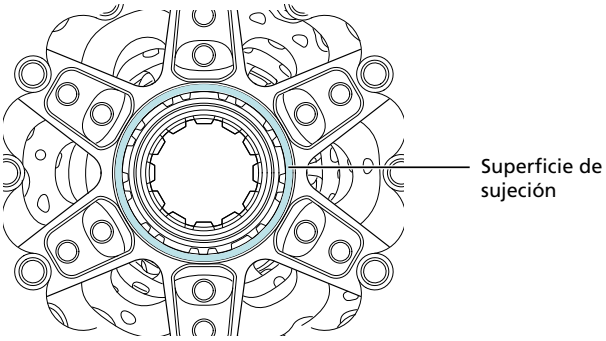

NOTA

- La fuerza adhesiva se debilita si hay suciedad, agua o aceite en la superficie donde se coloca el anillo adhesivo.

3. **Coloque un nuevo anillo adhesivo.**

   Presione el anillo adhesivo firmemente hacia abajo para que se adhiera con firmeza a la superficie de contacto del cassette.

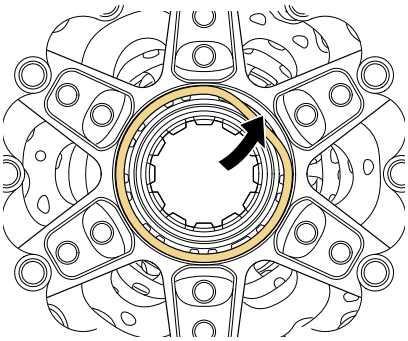

Tenga en cuenta que las especificaciones están sujetas a cambios por mejoras sin previo aviso. (Spanish)