Manual del distribuidor

CARRETERA	MTB	Trekking
Bicicleta de turismo de ciudad/Confort	URBANO SPORT	E-BIKE

BUJE DELANTERO/BUJE TRASERO (FRENO DE DISCO)

HB-TX506
FH-TX506

CONTENIDO

CONTENIDO 2
AVISO IMPORTANTE 3
LA SEGURIDAD ES LO PRIMERO 4
LISTA DE HERRAMIENTAS NECESARIAS 6
INSTALACIÓN/EXTRACCIÓN 7
Entrelazado de radios 7
• Radios de tipo estándar 7
Instalación del disco de freno 8
• Tipo de 6 tornillos 8
• Tipo de 6 tornillos (con arandela de cierre) 10
MANTENIMIENTO 12
Buje delantero 12
• Desensamblaje 12
• Ensamblaje 13
Buje trasero 13
• Sustitución del cuerpo de la rueda libre 14

AVISO IMPORTANTE

- **Este manual del distribuidor está dirigido principalmente a mecánicos de bicicletas profesionales.**
  Los usuarios que no hayan recibido formación profesional en el ensamblaje de bicicletas no deberán intentar la instalación de componentes usando los manuales del distribuidor. Si tiene dudas en relación con cualquier información de este manual, no proceda con la instalación. Póngase en contacto con el punto de venta o un distribuidor para solicitar asistencia.
- Lea todos los manuales incluidos con el producto.
- No desmonte ni modifique el producto más allá de lo permitido en la información de este manual del distribuidor.
- Puede acceder a todos los manuales y documentos técnicos en línea en https://si.shimano.com.
- Los consumidores que no tengan acceso fácil a Internet pueden ponerse en contacto con un distribuidor de SHIMANO o con cualquiera de sus oficinas para obtener una copia impresa del manual del usuario.
- Cumpla con la normativa y las reglamentaciones del país o región donde ejerce su trabajo de distribuidor.

Por su seguridad, lea detenidamente este manual del distribuidor antes de realizar cualquier tarea y sígalo al pie de la letra.

Cumpla con las siguientes instrucciones en todo momento para evitar lesiones corporales y daños en los equipos y las zonas circundantes.
Las instrucciones se clasifican según el grado de peligrosidad o daños que pueden producirse si el producto no se utiliza correctamente.

PELIGRO	El incumplimiento de las instrucciones causará lesiones graves o mortales.
ADVERTENCIA	El incumplimiento de las instrucciones puede causar lesiones graves o mortales.
PRECAUCIÓN	El incumplimiento de las instrucciones podría provocar lesiones corporales o daños a los equipos y las zonas circundantes.

LA SEGURIDAD ES LO PRIMERO

⚠ ADVERTENCIA

- **Asegúrese de seguir las instrucciones de los manuales cuando realice la instalación.** Utilice únicamente piezas originales SHIMANO. Si un componente o pieza de repuesto se ensambla o ajusta incorrectamente, pueden producirse fallos en los componentes y puede que el conductor pierda el control y choque.
- Lleve la protección ocular aprobada cuando realice tareas de mantenimiento, como sustituir componentes.

Asegúrese de informar de lo siguiente a los usuarios:

- **Compruebe la sujeción de las ruedas antes de utilizar la bicicleta. Si las ruedas estuvieran sueltas, podrían desprenderse de la bicicleta y causar lesiones graves.**
- Si la palanca de liberación rápida está en el mismo lado que el disco de freno, existe el riesgo de que impida el movimiento de dicho disco. De lo contrario, la bicicleta puede caer hacia delante y causarle lesiones graves.
  Si la palanca de liberación rápida interfiere con el disco de freno, deje de utilizar la bicicleta y póngase en contacto con el punto de venta o un distribuidor.

- Asegúrese de que el disco de freno se haya enfriado antes de operar la palanca de liberación rápida. El incumplimiento de estas instrucciones puede causar lesiones graves o mortales.
- Asegúrese de instalar correctamente el buje de liberación rápida en la bicicleta. De lo contrario, la rueda podría soltarse de la bicicleta durante la conducción y usted podría sufrir lesiones graves.
- Asegúrese de leer el manual para la palanca de liberación rápida.

Para la instalación en la bicicleta y el mantenimiento:

- Cuando instale la rueda delantera en la horquilla de suspensión delantera, asegúrese de seguir el manual para la horquilla de suspensión delantera. El método de fijación y el par de apriete de la rueda delantera dependen del tipo de horquilla de suspensión delantera utilizada. Si no se respetan las instrucciones, la rueda delantera podría desprenderse de la horquilla delantera y usted podría sufrir lesiones graves. Si se aprieta la rueda delantera en la horquilla de suspensión delantera según el par de apriete del manual, la rotación de la rueda delantera puede endurecerse; no obstante, siempre se deben respetar las instrucciones.

Tipo de liberación rápida

- Utilice una horquilla delantera equipada con un mecanismo de retención de la rueda.

NOTA

Asegúrese de informar de lo siguiente a los usuarios:

- Este producto no está garantizado contra daños derivados de un uso incorrecto, como saltos durante la marcha o caídas de la bicicleta, salvo en caso de que estos daños sean provocados por materiales o métodos de fabricación inadecuados.
- Los productos no están garantizados contra el desgaste natural y el deterioro resultante del uso normal y el paso del tiempo.

Para la instalación en la bicicleta y el mantenimiento:

- Si la rueda queda rígida y gira con dificultad, lubríquela con grasa.
- No lubrique las piezas internas del buje. De lo contrario, se saldrá la grasa.

El producto real puede diferir de la ilustración, ya que este manual está concebido básicamente para explicar los procedimientos de uso del producto.

LISTA DE HERRAMIENTAS NECESARIAS

Se requieren las siguientes herramientas para llevar a cabo la instalación/extracción, el ajuste y el mantenimiento.

Herramienta	
12	Llave hexagonal de 12 mm
13	Llave de buje de 13 mm
17	Llave de buje de 17 mm
25	Hexalobular [n.º 25]
TL-FH12	TL-FH12
TL-HB16	TL-HB16
TL-HS33	TL-HS33
TL-HS35	TL-HS35
TL-HS37	TL-HS37

INSTALACIÓN/EXTRACCIÓN

Entrelazado de radios

Radios de tipo estándar

1. Entrelace los radios como se muestra en la ilustración.

El entrelazado radial no es compatible.

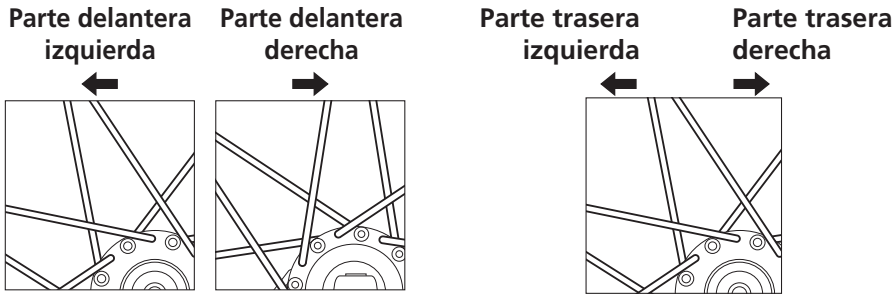

NOTA

- Utilice herramientas originales SHIMANO (para la parte delantera: TL-HB16, para la parte trasera: TL-FH12) para el montaje de la rueda.
- Consulte “Especificaciones” en nuestro sitio web (https://productinfo.shimano.com) para conocer más detalles sobre las especificaciones de cada buje.

Instalación del disco de freno

Tipo de 6 tornillos

1. **Coloque el disco de freno y la placa de apriete del disco de freno en el buje, y luego fíjelos temporalmente en su lugar apretando los pernos de fijación del disco de freno.**

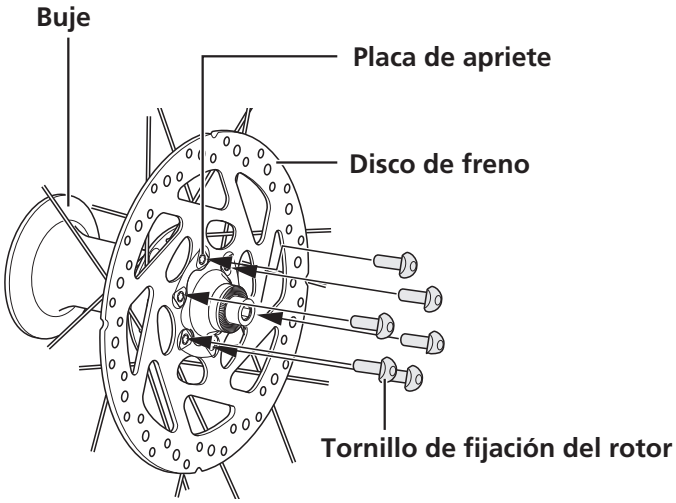

2. **Use guantes y gire el disco de freno hacia la derecha con cierta fuerza.**

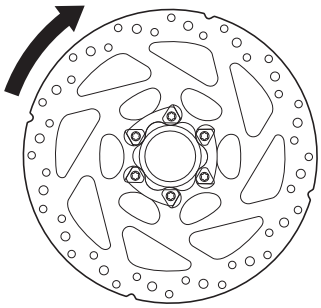

3. Apriete los pernos de fijación del rotor en el orden que se muestra en la figura.

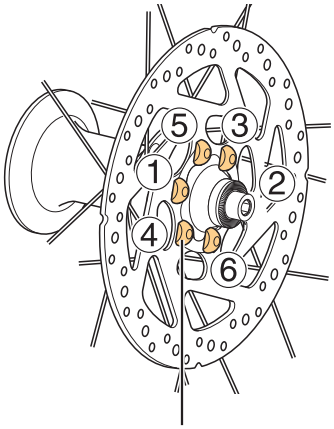

Tornillo de fijación del rotor

25 2-4 N·m

4. Use un destornillador ranurado o una herramienta similar para doblar los bordes de la placa de apriete sobre las cabezas de los pernos.

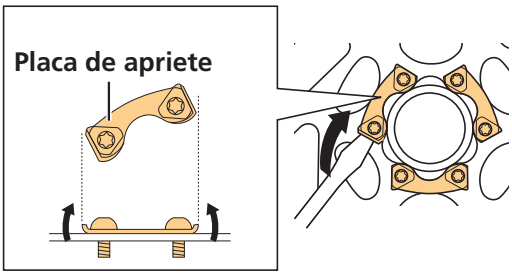

Tipo de 6 tornillos (con arandela de cierre)

1. Coloque el disco de freno y las arandelas de cierre del rotor en el buje, y luego fíjelos temporalmente en su lugar apretando los pernos de fijación del disco de freno.

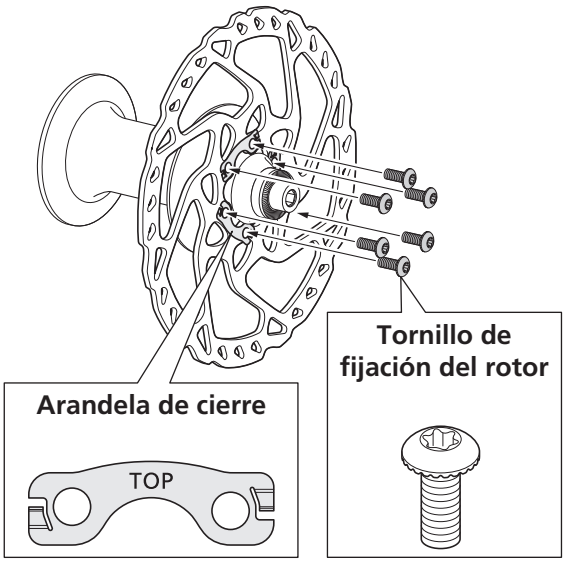

NOTA

- Coloque las arandelas de cierre de modo que la marca “TOP” sea visible.
- Las arandelas de cierre no son reutilizables. Utilice siempre arandelas de cierre nuevas para instalar el disco de freno.
- Utilice los pernos de fijación del rotor específicos.

2. Use guantes y gire el disco de freno hacia la derecha con cierta fuerza.

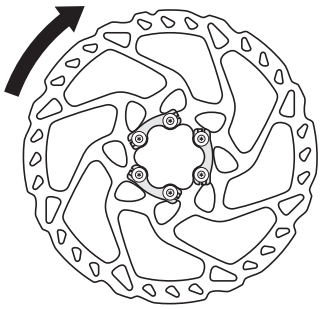

3. Apriete los pernos de fijación del rotor en el orden que se muestra en la figura.

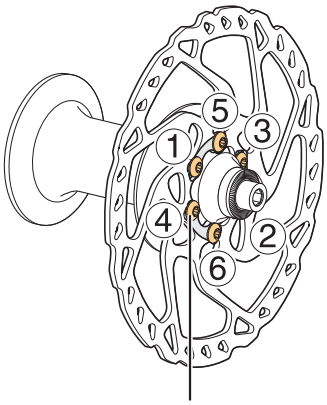

Tornillo de fijación del rotor

25 2-4 N·m

MANTENIMIENTO

Buje delantero

Desensamblaje

El buje delantero se puede desmontar tal como se muestra en la ilustración. Aplique grasa a las piezas indicadas en intervalos periódicos.

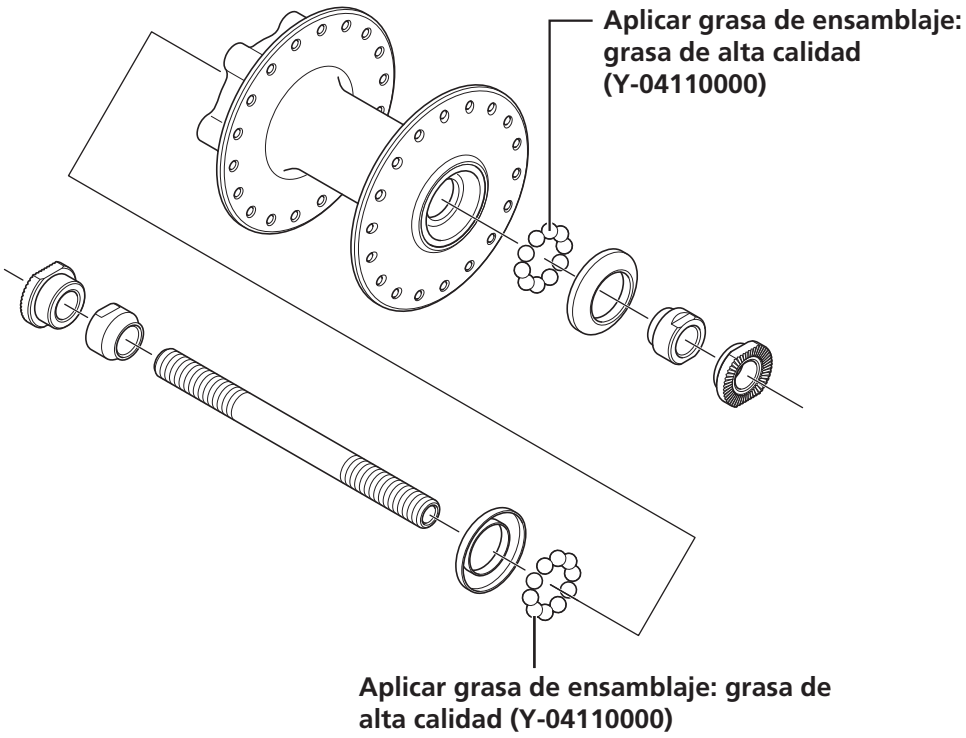

Ensamblaje

1. Instale el eje del buje como se muestra en la ilustración.

Instale el eje del buje desde el lado izquierdo del cuerpo del buje.

Apriete la contratuerca para que bloquee dos veces el mecanismo.

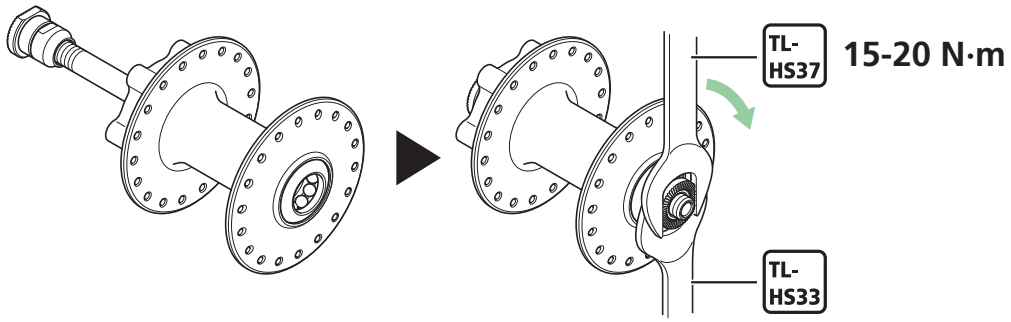

Buje trasero

El buje trasero se puede desmontar tal como se muestra en la ilustración. Aplique grasa a las piezas indicadas en intervalos periódicos.

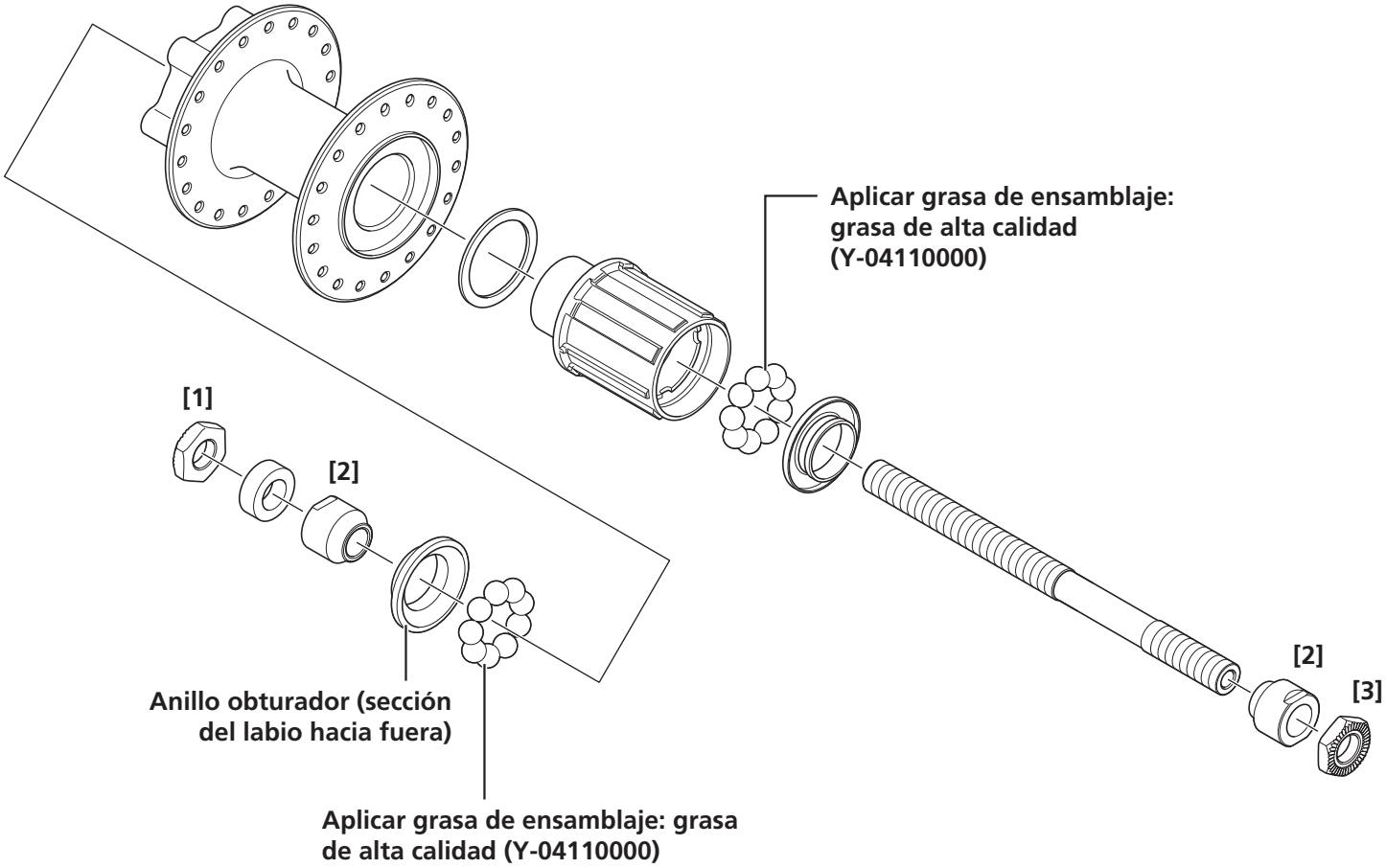

	Nombre de pieza	Herramienta	Par de apriete
[1]	Tuerca de bloqueo izquierda	TL-HS37	10-15 N·m
[2]	Cono	TL-HS35	-
[3]	Tuerca de bloqueo derecha	TL-HS37	15-25 N·m

Sustitución del cuerpo de la rueda libre

1. Después de quitar el eje del buje, sustituya el cuerpo de la rueda libre.

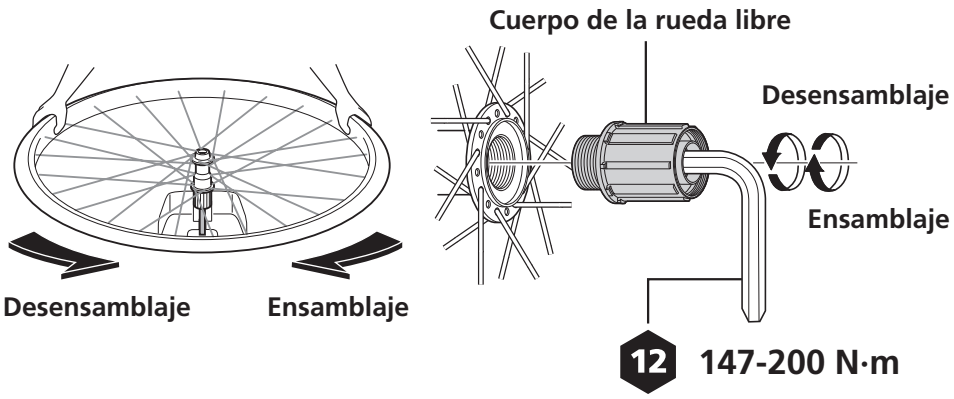

Tenga en cuenta que las especificaciones están sujetas a cambios por mejoras sin previo aviso. (Spanish)