Händlerbetriebsanleitung

RENNRAD Vordernabe/Kassettennabe 11-Gang

HB-9000
HB-6800
HB-5800
HB-R7000

FH-9000
FH-6800
FH-5800
FH-R7000

WICHTIGER HINWEIS

- **Diese Händlerbetriebsanleitung ist für die Verwendung durch professionelle Fahrradmechaniker vorgesehen.**
  Benutzer ohne Fachausbildung auf dem Gebiet der Fahrradmontage sollten nicht versuchen, die Komponenten anhand solcher Händlerbetriebsanleitungen selbst zu installieren.
  Sollte ein beliebiger Teil der Informationen in diesem Handbuch Ihnen unklar sein, fahren Sie bitte nicht mit der Installation fort. Bitten Sie stattdessen Ihren Verkäufer oder einen Fahrradhändler in Ihrer Nähe um Unterstützung.
- Lesen Sie alle dem Produkt beiliegenden Handbücher und Gebrauchsanleitungen.
- Demontieren oder modifizieren Sie das Produkt ausschließlich entsprechend den in dieser Händlerbetriebsanleitung enthaltenen Informationen.
- Alle Händlerbetriebsanleitungen und Gebrauchsanleitungen können auf unserer Website eingesehen werden (**http://si.shimano.com**).
- Endkunden ohne einfachen Internetzugang nehmen bitte mit einer SHIMANO-Vertretung oder einem der SHIMANO-Büros Kontakt auf, um eine Kopie der Gebrauchsanweisung zu erhalten.
- Bitte beachten Sie die einschlägigen Regeln und Bestimmungen des Landes, des Staates oder der Region, in der Sie Ihr Unternehmen als Händler betreiben.

Lesen Sie zur Sicherheit diese Händlerbetriebsanleitung vor der Verwendung vollständig durch und befolgen Sie die Anweisungen zur korrekten Verwendung.

Die folgenden Anweisungen müssen jederzeit befolgt werden, um Personen- und Sachschäden zu vermeiden.
Die Anweisungen sind klassifiziert nach dem möglichen Gefährdungsgrad oder Beschädigungspotential durch das Produkt bei unsachgemäßer Verwendung.

⚠ GEFAHR

Eine Nichtbefolgung der Anweisungen kann zum Tod oder zu schweren Verletzungen führen.

⚠ WARNUNG

Eine Nichtbefolgung der Anweisungen könnte zum Tod oder zu schweren Verletzungen führen.

⚠ VORSICHT

Eine Nichtbefolgung der Anweisungen könnte zu Schäden an Komponenten oder Verletzungen führen.

SICHERHEITSHINWEISE

⚠ WARNUNG

- **Beachten Sie bei der Installation von Komponenten immer die in den entsprechenden Gebrauchsanleitungen dargelegten Anweisungen.**
  Es wird empfohlen, nur Originalteile von SHIMANO zu verwenden. Wenn Teile wie Schrauben oder Muttern sich lösen oder beschädigt werden, kann dies zu einem Sturz und zu schweren Verletzungen führen. Wenn Anpassungen nicht sachgerecht ausgeführt werden, können Probleme auftreten, die zu einem Sturz und zu schweren Verletzungen führen können.
- Tragen Sie immer eine Schutzbrille zum Schutz Ihrer Augen, wenn Sie Wartungsarbeiten wie das Austauschen von Komponenten vornehmen.
- Nachdem Sie die Händlerbetriebsanleitung aufmerksam durchgelesen haben, sollten Sie sie zur späteren Verwendung an einem sicheren Ort aufbewahren.

Benutzer sollten auch Folgendes wissen und beherzigen:

- **Vergewissern Sie sich vor dem Fahren, dass die Laufräder richtig befestigt sind. Wird der Schnellspannhebel nicht korrekt verwendet, kann das dazu führen, dass sich das Laufrad löst o. ä. und dass es im Fall eines Sturzes zu schweren Verletzungen kommt.**
- Wird der Schnellspannhebel (Laufrad) falsch an Ihrem Fahrrad montiert, so kann das Laufrad sich während der Fahrt lösen, was zu einem Sturz und schweren Verletzungen führen könnte.
- Lesen Sie die Gebrauchsanleitung zum Schnellspannhebel aufmerksam durch.

Bei der Montage am Fahrrad sowie bei Wartungsarbeiten ist Folgendes zu beachten:

- Verwenden Sie eine Vordergabel, die mit einem Rückhaltemechanismus für das Laufrad ausgestattet ist.

HINWEIS

Benutzer sollten auch Folgendes wissen und beherzigen:

- Ölen Sie keinesfalls die innen liegenden Teile der Nabe. Anderenfalls tritt das Fett aus.
- Verwenden Sie zum Reinigen der Naben ein neutrales Reinigungsmittel. Andere Reinigungsmittel können die Naben beschädigen. Reinigen Sie keine Bereiche, deren Reinigung verboten ist.
- Reinigen Sie die Nabenbereiche nicht mit einem Hochdruckreiniger. Anderenfalls kann Wasser ins Nabeninnere eindringen, wodurch es zu einer Verschlechterung der Leistung kommen kann.
- Gewöhnlicher Verschleiß und der Alterungsprozess eines Produkts durch normale Verwendung werden nicht durch die Garantie abgedeckt.
- Für optimale Ergebnisse empfehlen wir Schmiermittel und Wartungsprodukte von SHIMANO.

Bei der Montage am Fahrrad sowie bei Wartungsarbeiten ist Folgendes zu beachten:

- <HB-9000/HB-6800/FH-9000/FH-6800>
  Die Nabe ist so konstruiert, dass sie vor dem Aufbau eines Laufrades und Montage an einen Rahmen eine optimale Rotation zulässt. Daher fühlt sich die Achsrotation vor dem Laufradaufbau schwergängiger an. Darüber hinaus ist die Nabe so aufgebaut, dass sie weniger durch die Rotation beeinflusst wird, unabhängig davon, ob das Laufrad am Rahmen montiert ist oder nicht. Stellen Sie bei der Einstellung der Rotation sicher, dass kein Achsspiel vorliegt.
- Falls sich das Rad schwergängig drehen lässt, sollte es geschmiert werden.

Das tatsächliche Produkt kann sich von der Abbildung unterscheiden, da dieses Handbuch primär dazu dient, die Verwendung des Produktes zu erläutern.

MONTAGE

Die folgenden Werkzeuge sind zur Montage des Produkts erforderlich.

Verwendungsort	Werkzeug
Sicherungsring	TL-LR15/LR10

Orientieren Sie sich bei der Montage der Nabe an der Abbildung.

Die einzelnen Zahnkränze müssen so eingesetzt werden, dass die Seite mit der Gruppenmarkierung nach außen weist und der breite Vorstand der einzelnen Zahnkränze auf den mit A bezeichneten Teil der Freilaufnabe (größte Aussparung) ausgerichtet ist.

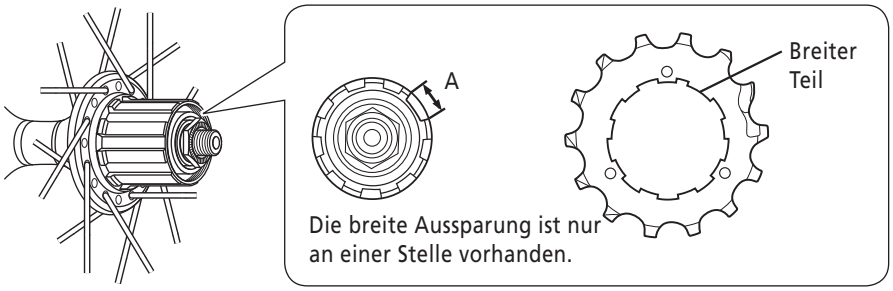

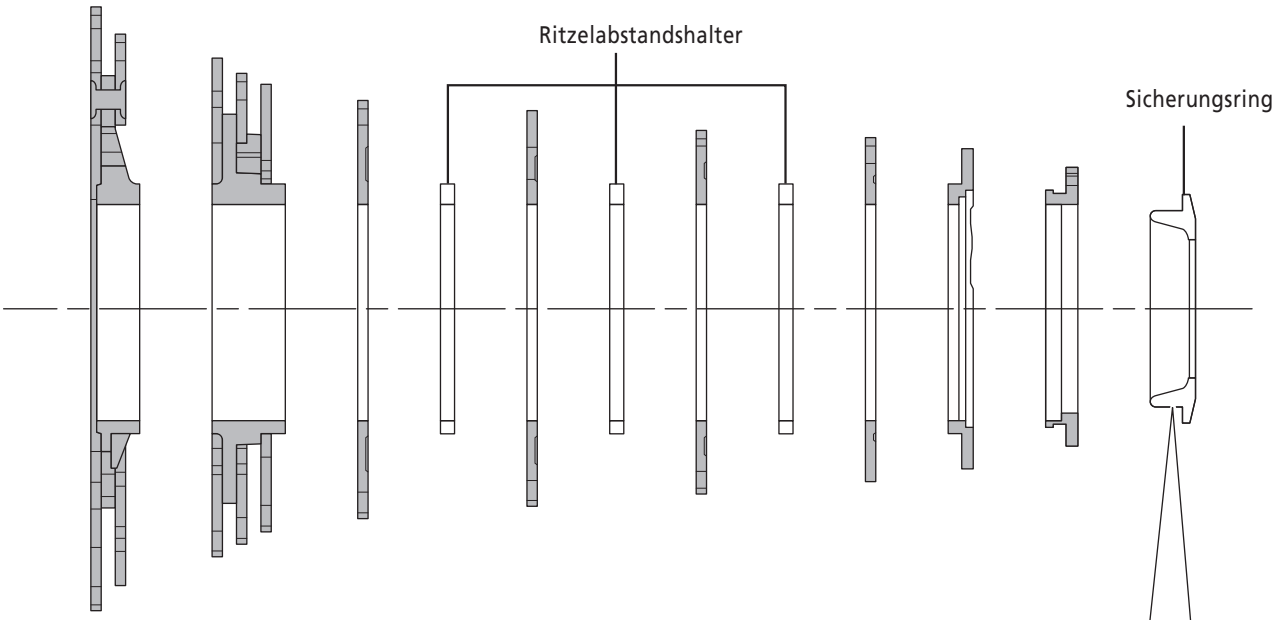

- Bei der Montage der HG-Ritzel muss zum Festziehen des Sicherungsrings das original SHIMANO-Werkzeug TL-LR15/LR10 verwendet werden.

Anzugsdrehmoment: 30 - 50 Nm

- Beim Austausch eines HG-Ritzels müssen zum Entfernen des Sicherungsringes die original SHIMANO-Werkzeuge TL-LR15/LR10 und TL-SR23 verwendet werden.

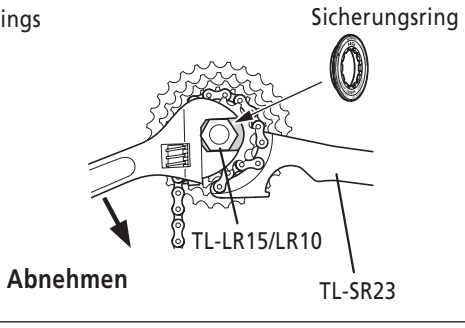

Anmerkung:

Bei der Montage einer 10-Gänge-Kassette:

Montieren Sie den 1,85 mm dicken unteren Abstandshalter an der in der Abbildung angezeigten Position.

CS-7900/CS-7800/CS-6700/CS-6600/CS-5700/CS-5600:

Eine 1,0 mm Distanzscheibe ist bei der Kassette enthalten. Montieren Sie sie.

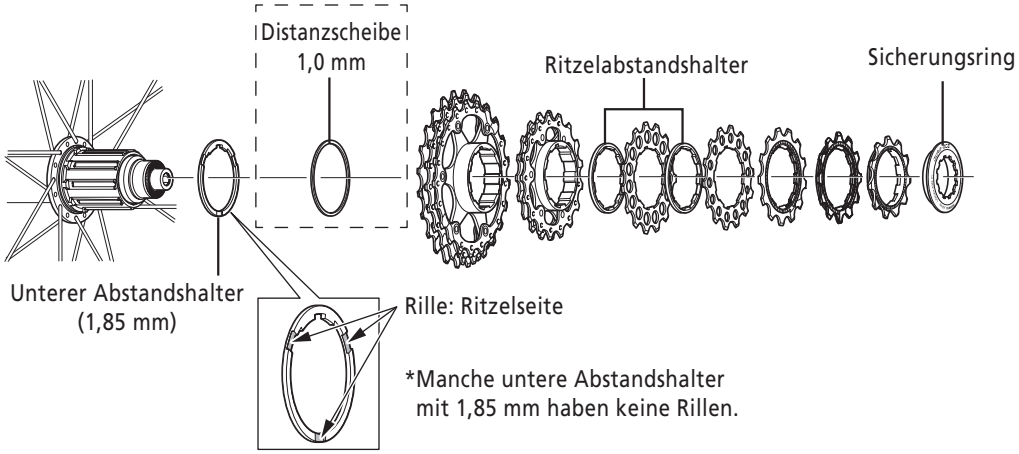

WARTUNG

■ Vorderradnabe

Die Vordernabe lässt sich gemäß der Abbildung zerlegen. Zerlegen Sie sie jedoch nicht weiter als hier gezeigt. Bei weitergehender Zerlegung kann sie nicht wieder zusammengebaut werden.

<HB-9000>

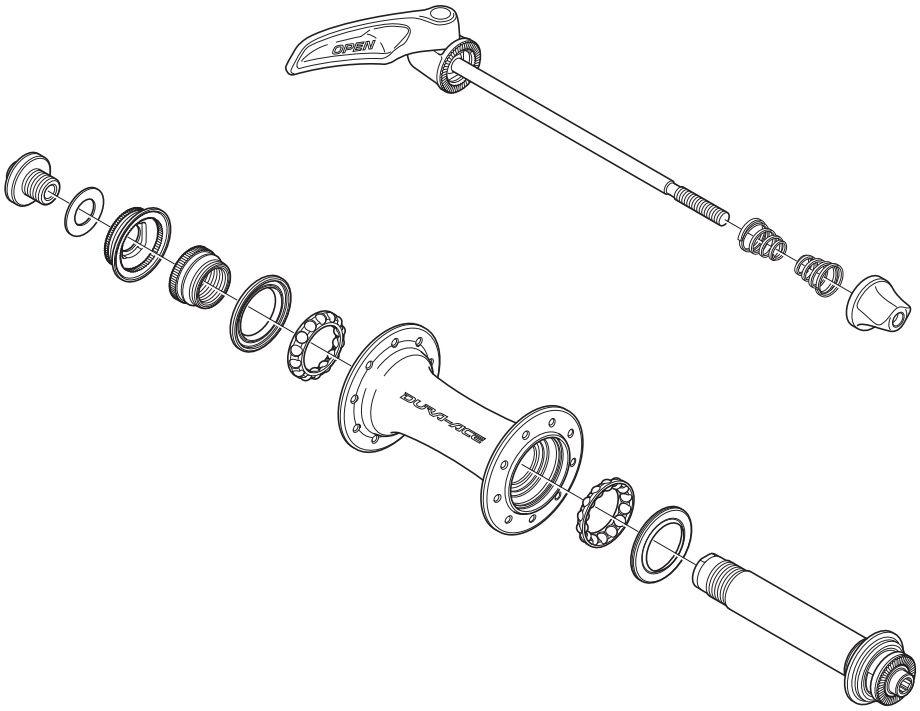

<HB-6800>

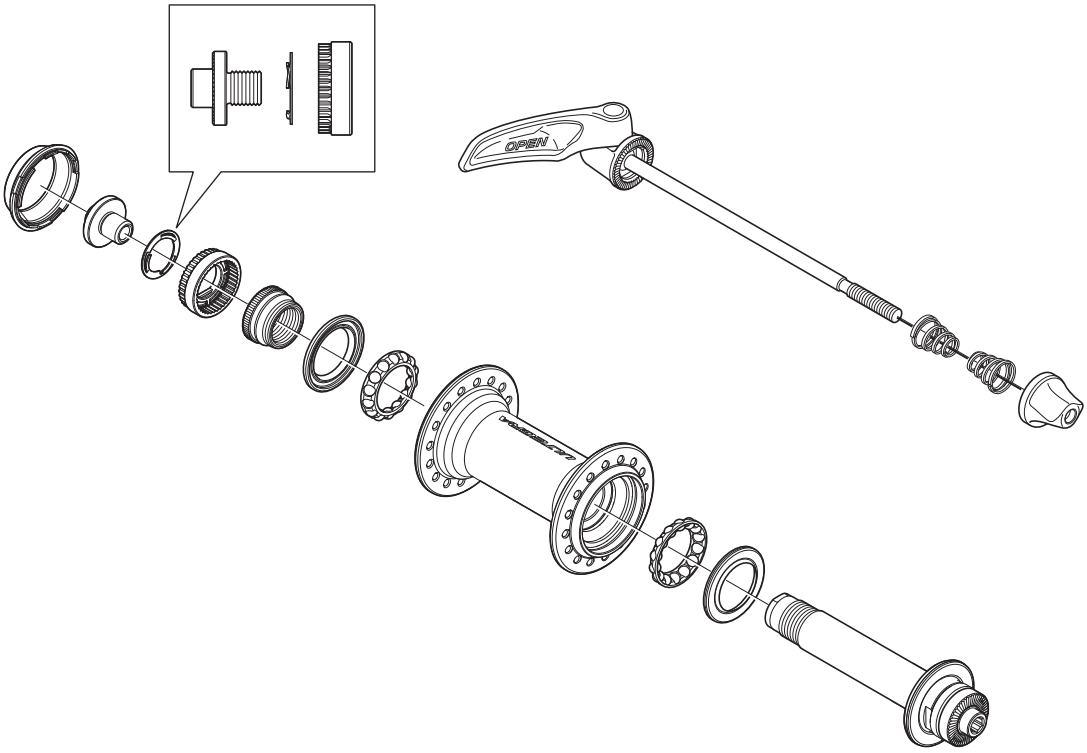

<HB-5800 / HB-R7000>

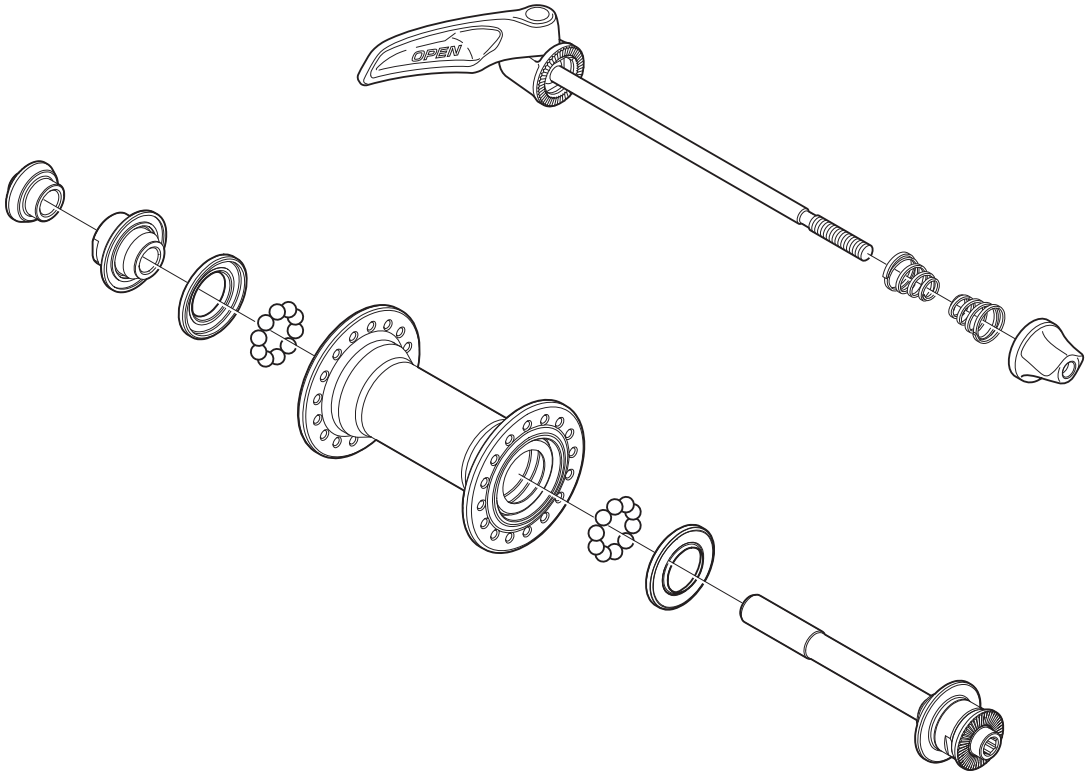

Ziehen Sie die Achse aus der Nabe, wie in der Abbildung gezeigt. Eine Herausnahme von der rechten Seite aus ist nicht möglich.

<HB-9000>

(1)

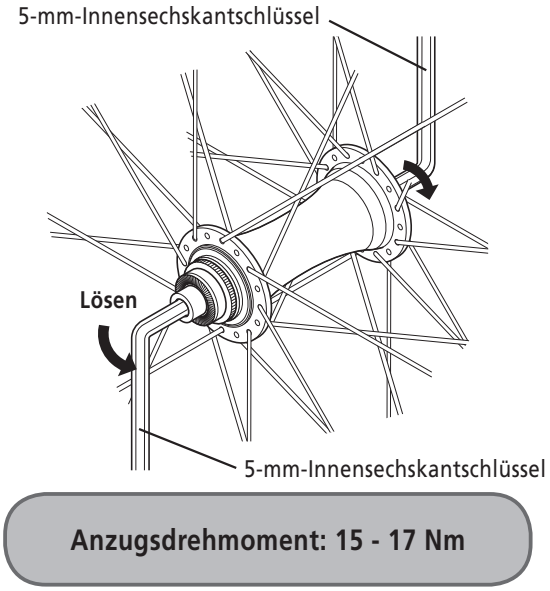

(2)

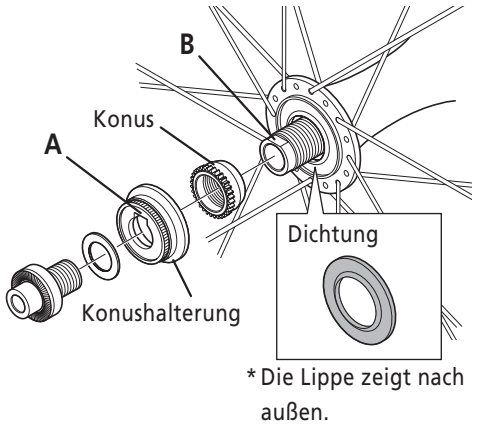

(3)

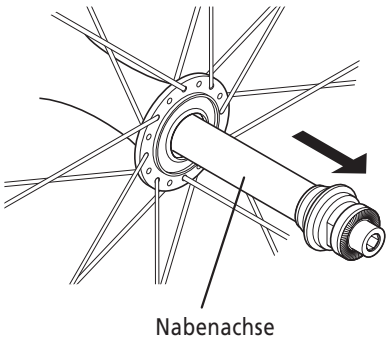

Vorsicht bei der Montage der Vorderradnabe.

Anmerkung:

- Gehen Sie bei Aus- und Einbau des Dichtrings sehr sorgfältig vor, sodass er nicht verbiegt. Achten Sie beim Wiedereinbau darauf, dass er in die richtige Richtung zeigt, und schieben Sie ihn so weit wie möglich hinein.

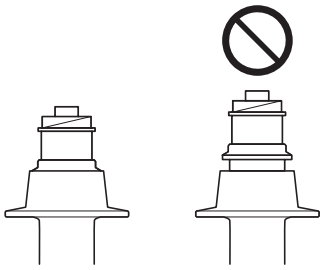

- Ziehen Sie den Konus an der Nabenachse vollständig fest. Richten Sie Markierung der Konushalterung A mit der Markierung B der Nabenachse aus.

<HB-6800>

(1)

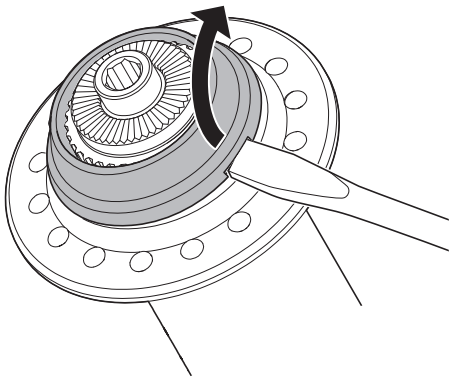

(2)

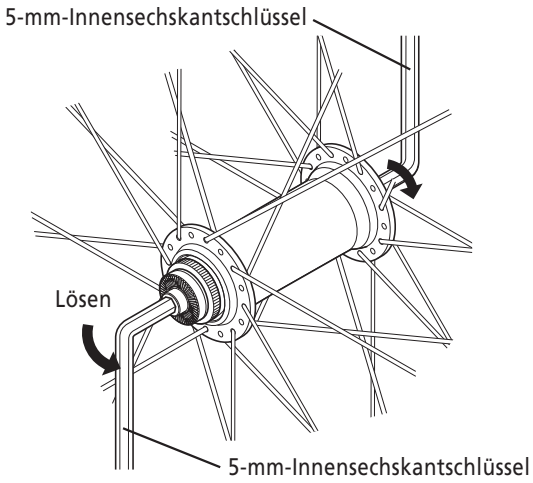

Anzugsdrehmoment: 15 - 17 Nm

(3)

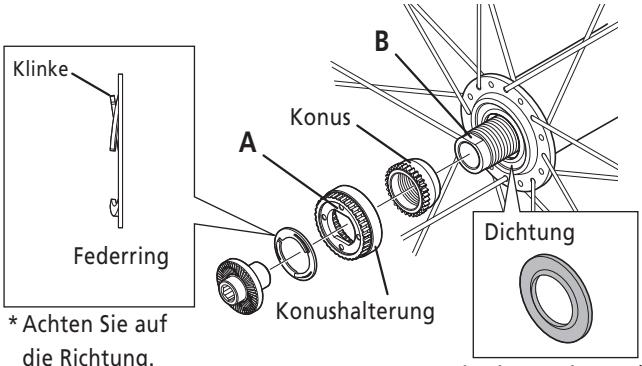

* Achten Sie auf die Richtung.

* Die Lippe zeigt nach außen.

(4)

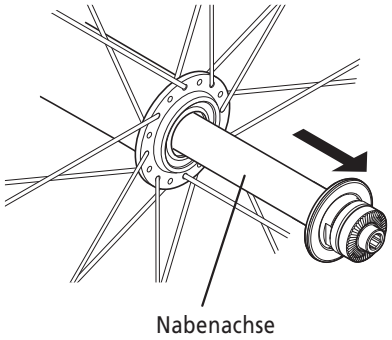

Vorsicht bei der Montage der Vorderradnabe.

Anmerkung:

- Gehen Sie bei Aus- und Einbau des Dichtrings sehr sorgfältig vor, sodass er nicht verbiegt. Achten Sie beim Wiedereinbau darauf, dass er in die richtige Richtung zeigt, und schieben Sie so weit wie möglich hinein.

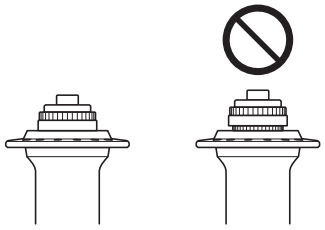

- Ziehen Sie den Konus an der Nabenachse vollständig fest. Richten Sie Markierung der Konushalterung A mit der Markierung B der Nabenachse aus.

<HB-5800 / HB-R7000>

(1)

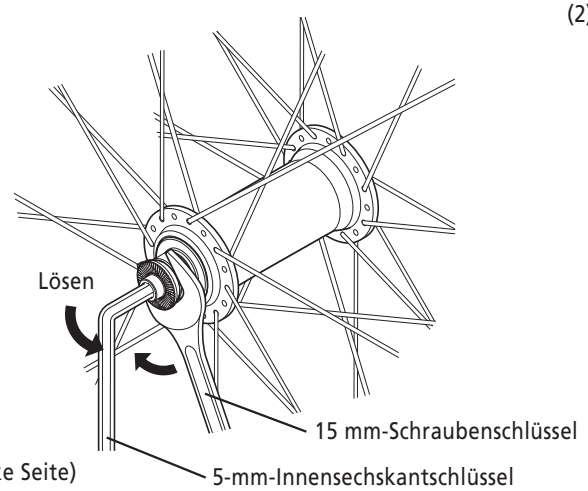

(2)

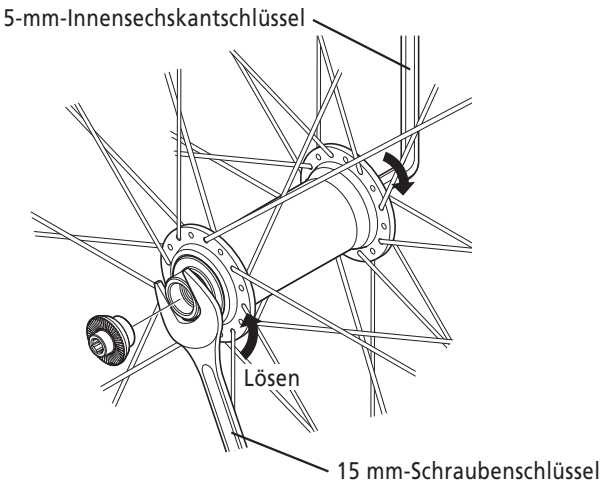

Anzugsdrehmoment: 10 - 15 Nm

(3)

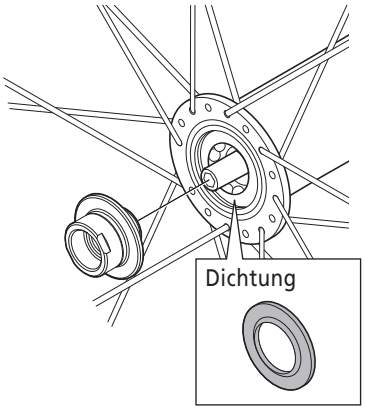

* Die Lippe zeigt nach außen.

(4)

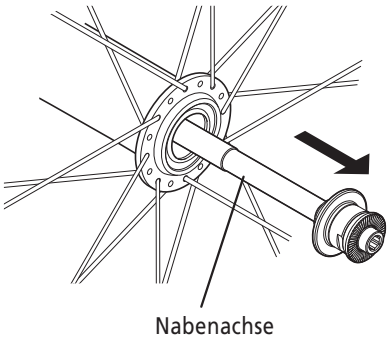

Vorsicht bei der Montage der Vorderradnabe.

Anmerkung:

- Gehen Sie bei Aus- und Einbau des Dichtrings sehr sorgfältig vor, sodass er nicht verbiegt. Achten Sie beim Wiedereinbau darauf, dass er in die richtige Richtung zeigt, und schieben Sie so weit wie möglich hinein.

■ Kassettennabe

Die Montage lässt sich gemäß der Abbildung zerlegen. Zerlegen Sie sie jedoch nicht weiter als hier gezeigt. Bei weitergehender Zerlegung kann sie nicht wieder zusammengebaut werden.

<FH-9000>

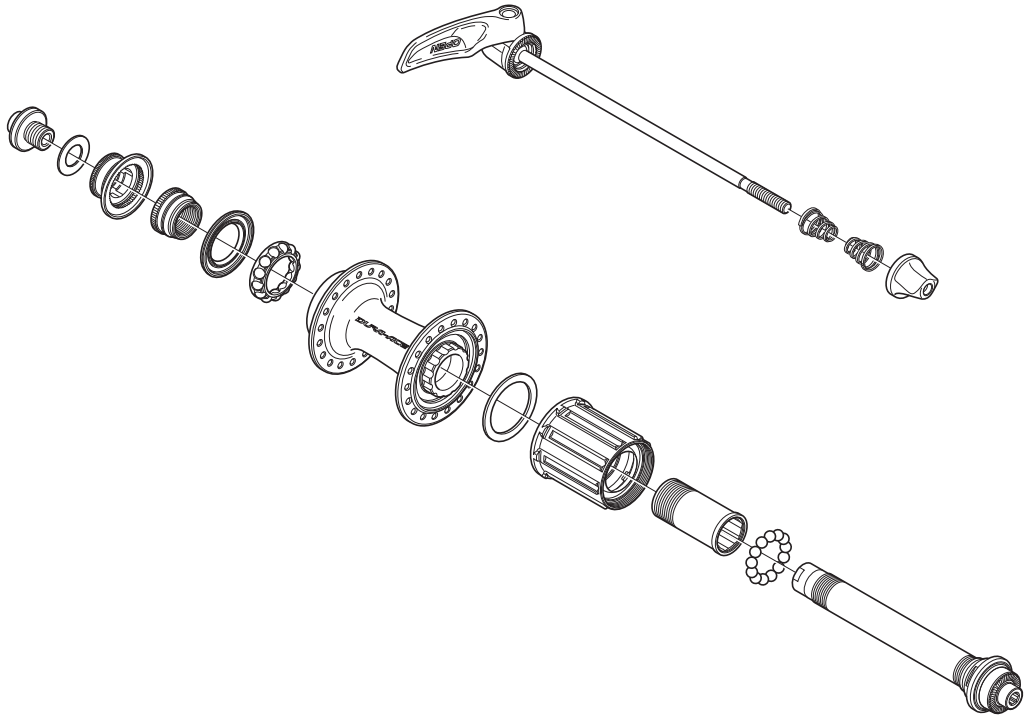

<FH - 6800>

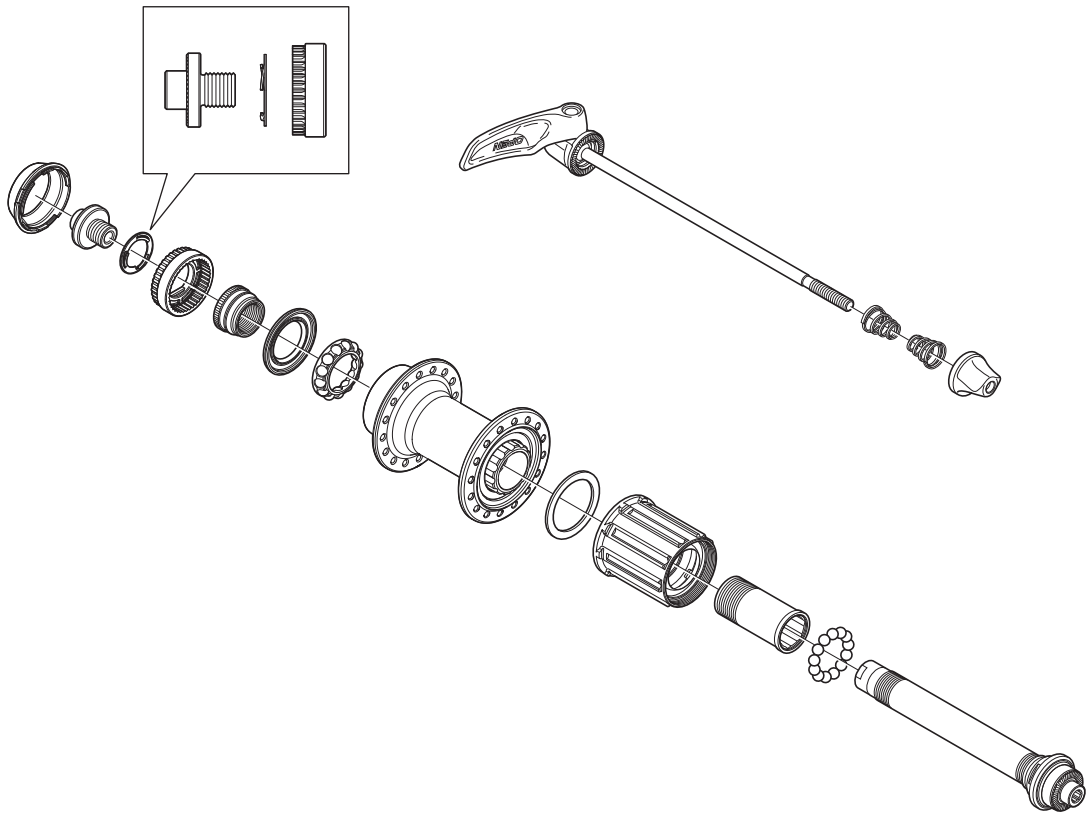

<FH-5800 / FH-R7000>

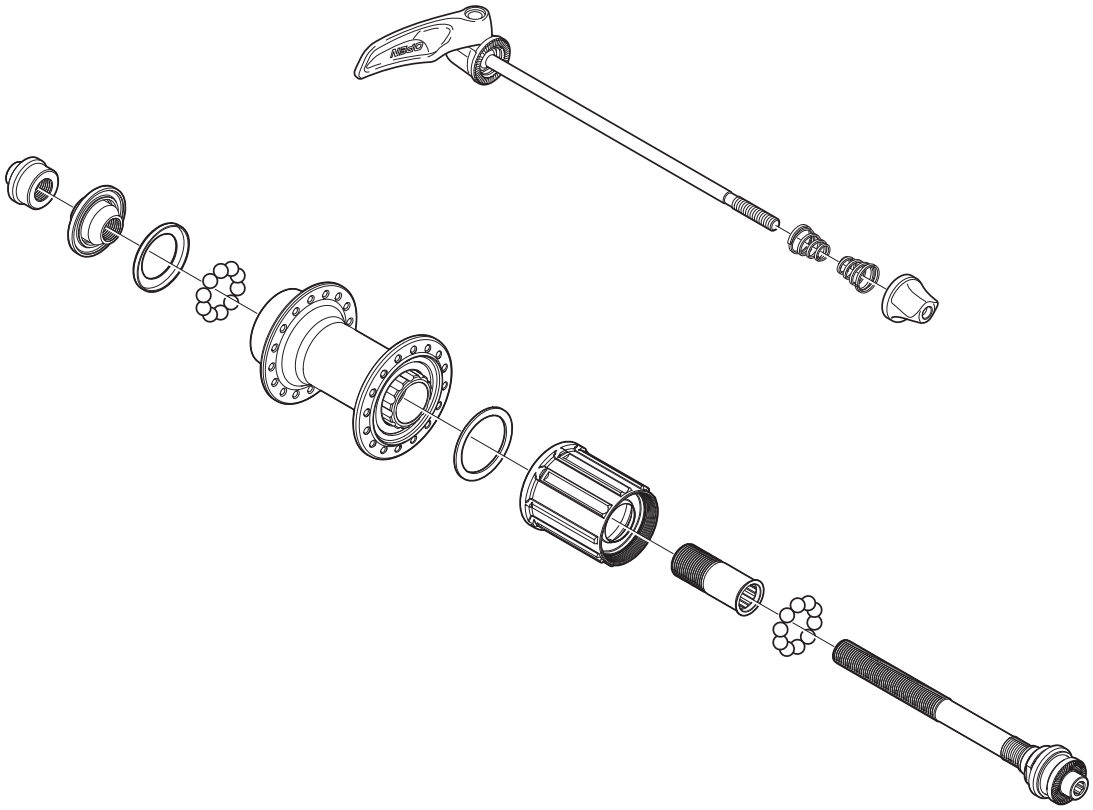

Ziehen Sie die Achse aus der Nabe, wie in der Abbildung gezeigt. Eine Herausnahme von der rechten Seite aus ist nicht möglich.

<FH-9000>

(1)

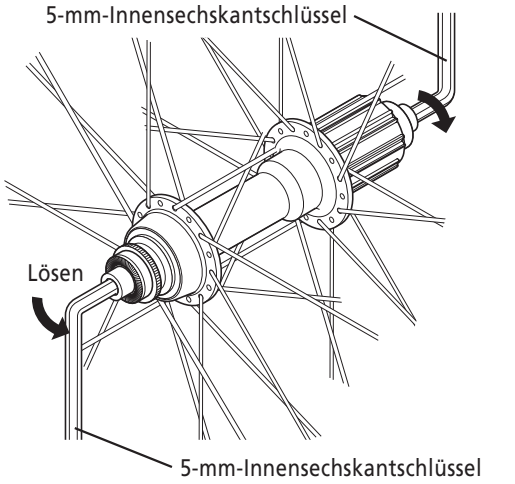

Anzugsdrehmoment linke Seite:
15 - 17 Nm

(2)

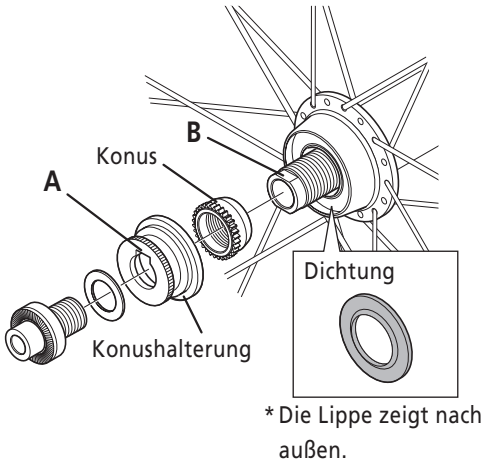

* Die Lippe zeigt nach außen.

(3)

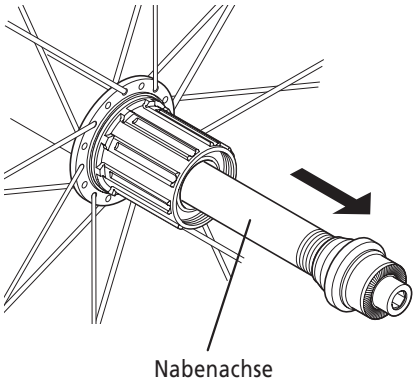

Vorsicht bei der Montage der Kassettennabe.

Anmerkung:

- Gehen Sie bei Aus- und Einbau des Dichtrings sehr sorgfältig vor, sodass er nicht verbiegt. Achten Sie beim Wiedereinbau darauf, dass er in die richtige Richtung zeigt, und schieben Sie so weit wie möglich hinein.

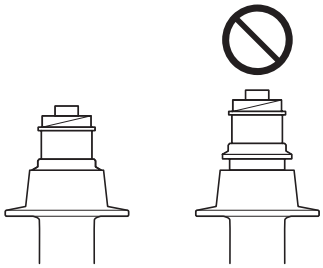

- Ziehen Sie den Konus an der Nabenachse vollständig fest. Richten Sie Markierung der Konushalterung A mit der Markierung B der Nabenachse aus.

<FH-6800>

(1)

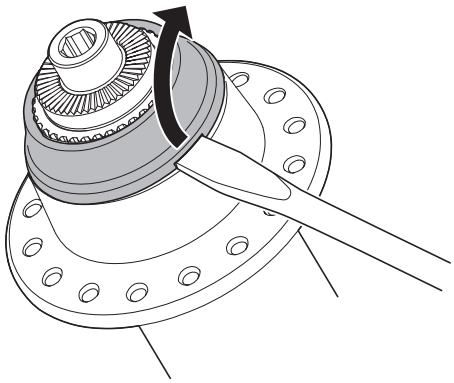

(2)

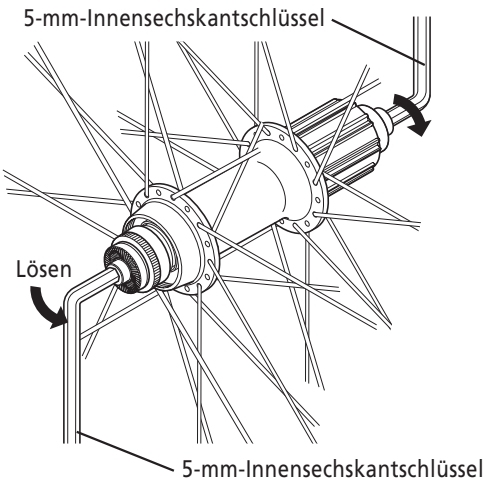

Anzugsdrehmoment linke Seite:
15 - 17 Nm

(3)

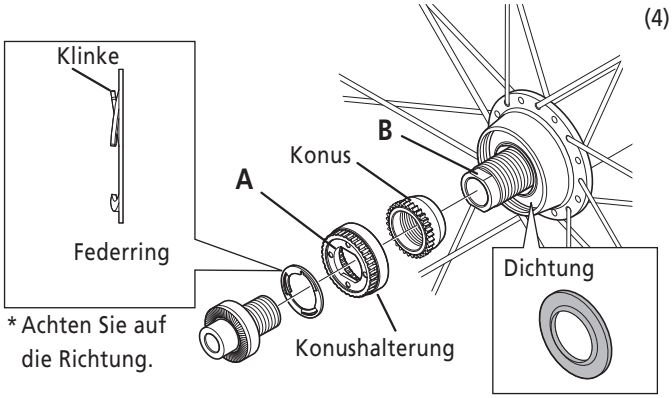

(4)

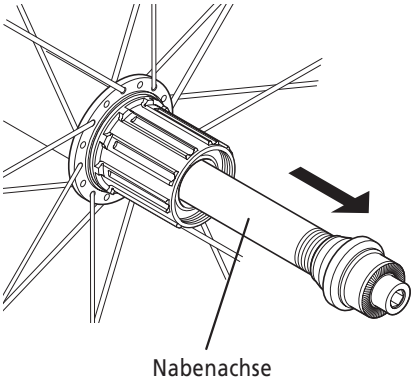

Vorsicht bei der Montage der Kassettennabe.

Anmerkung:

- Gehen Sie bei Aus- und Einbau des Dichtrings sehr sorgfältig vor, sodass er nicht verbiegt. Achten Sie beim Wiedereinbau darauf, dass er in die richtige Richtung zeigt, und schieben Sie so weit wie möglich hinein.

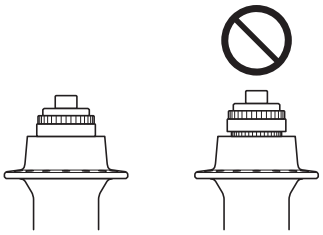

- Ziehen Sie den Konus an der Nabenachse vollständig fest. Richten Sie Markierung der Konushalterung A mit der Markierung B der Nabenachse aus.

<FH-5800 / FH-R7000>

(1)

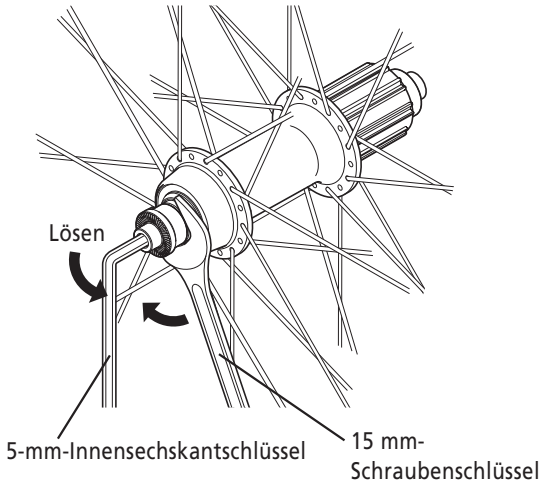

(2)

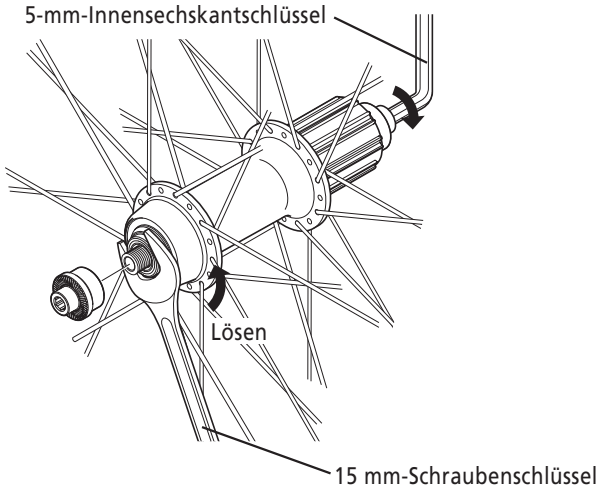

Anzugsdrehmoment linke Seite:
10 - 15 Nm

(3)

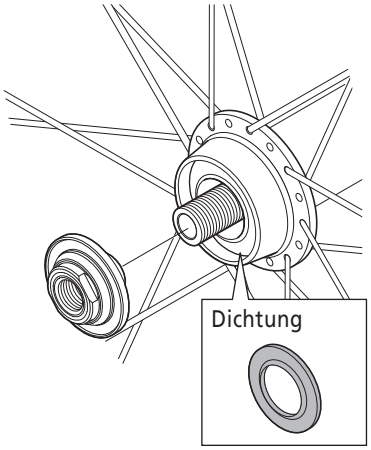

* Die Lippe zeigt nach außen.

(4)

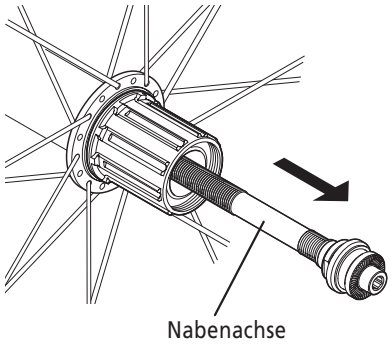

Vorsicht bei der Installation der Kassettennabe.

Anmerkung:

- Gehen Sie bei Aus- und Einbau des Dichtrings sehr sorgfältig vor, sodass er nicht verbiegt. Achten Sie beim Wiedereinbau darauf, dass er in die richtige Richtung zeigt, und schieben Sie so weit wie möglich hinein.

Lösen Sie zum Austausch des Kassettennabenkörpers nach der Demontage der Nabenachse die im Inneren des Kassettennabenkörpers befindliche Befestigungsschraube.

<FH-9000 / FH-6800>

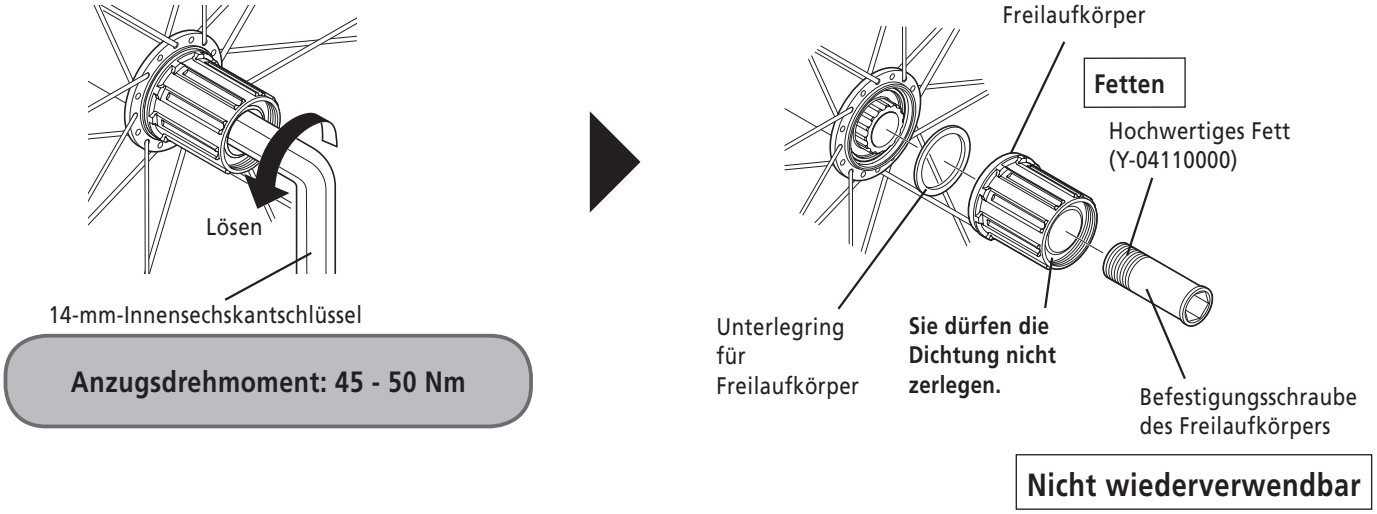

Anzugsdrehmoment: 45 - 50 Nm

Anmerkung:

- Bei FH-9000 müssen Sie beim Austausch des Kassettennabenkörpers auch dessen Befestigungsschraube austauschen.
- Das Gewinde der Kassettennabenkörper-Befestigungsschraube muss eingefettet werden, da sich die Schraube sonst lockern oder festfressen kann. Zur Vermeidung von Funktionsstörungen darf der Kassettennabenkörper nicht zerlegt oder geschmiert werden.

<FH-5800 / FH-R7000>

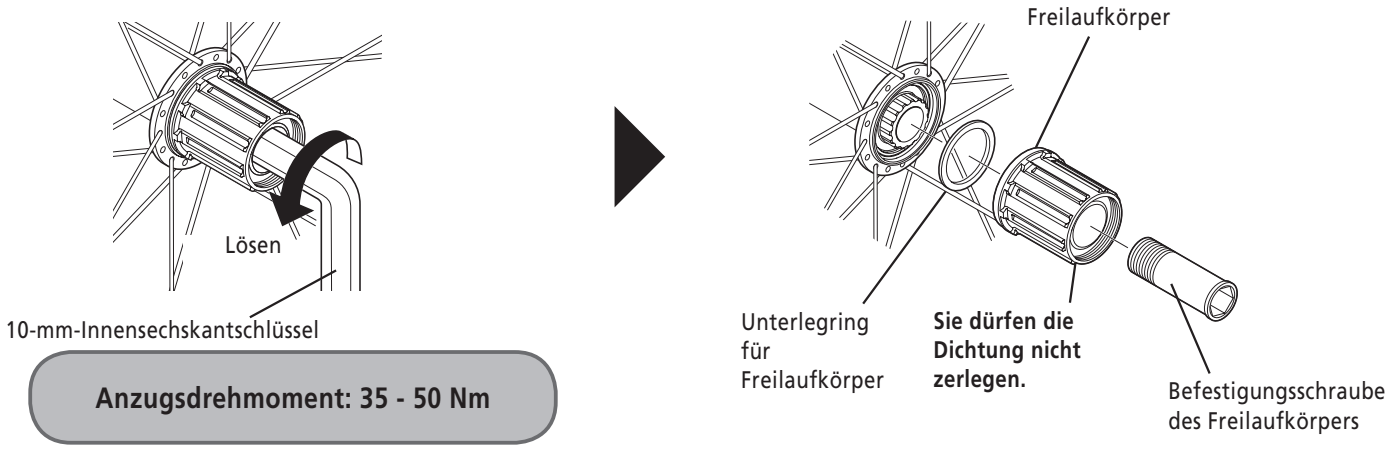

Anzugsdrehmoment: 35 - 50 Nm

Bitte beachten: Änderungen im Interesse der technischen Weiterentwicklung bleiben jederzeit vorbehalten. (German)